TUO

designed by adriano design®

ELITE

CHANGE YOUR RIDE

CZ	INSTRUKCE
DA	INSTRUKTIONS
DE	ANLEITUNG
EN	INSTRUCTIONS
ES	INSTRUCCIONES
FR	MODE D'EMPLOI
IT	ISTRUZIONI
JP	説明書
KR	지침
NL	INSTRUCTIES
PL	INSTRUKCJE
PT	INSTRUÇÕES
SK	INŠTRUKCIE
ZH-CN	说明

ANT+ | FE-C | PWR | S&C | Bluetooth | 10% | my Training

A

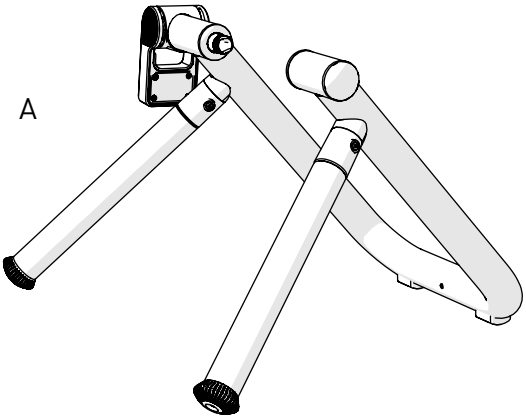

B

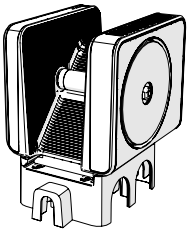

C

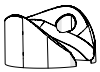

x2

D

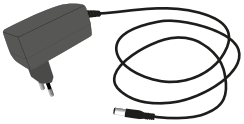

E

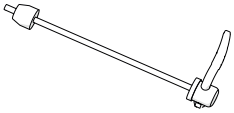

F

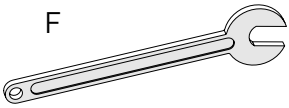

G

x2

H

x4

I

x4

L

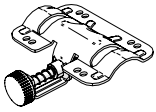

M

x4

R

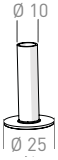

S

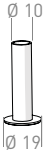

T

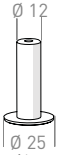

U

P

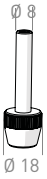

Q

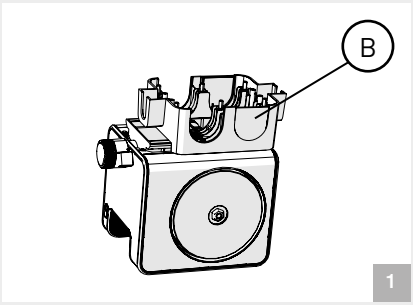
B
1

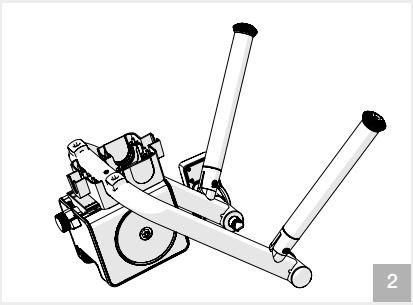
2

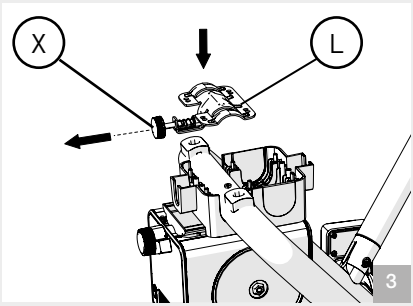
X
L
3

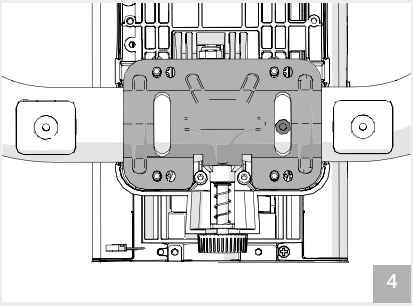
4

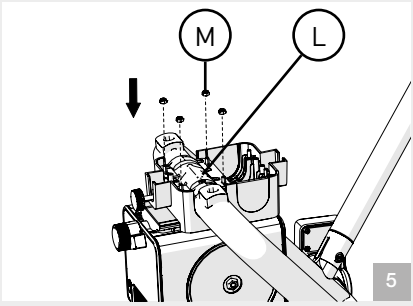
M
L
5

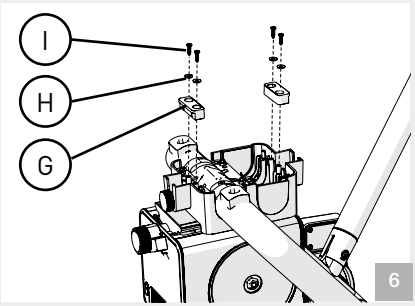
I
H
G
6

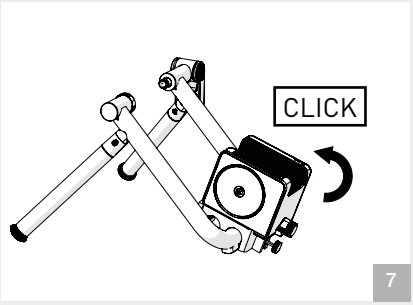
CLICK
7

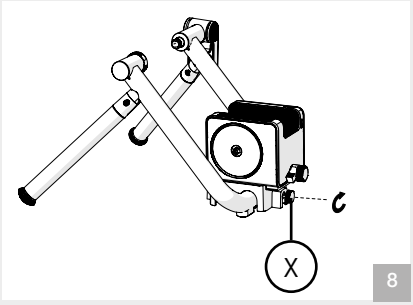
X
8

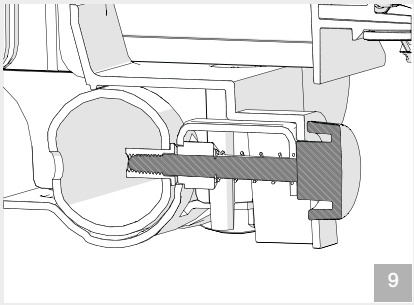
9

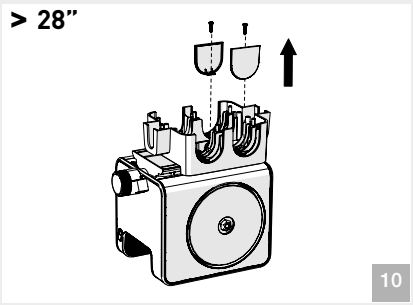
> 28”
10

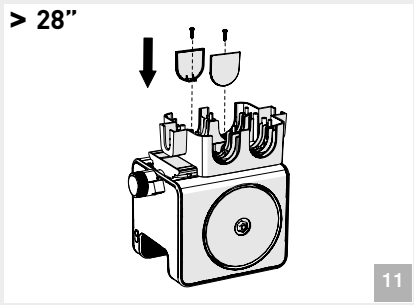
> 28”
11

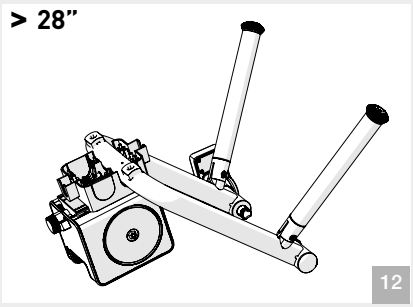
> 28”
12

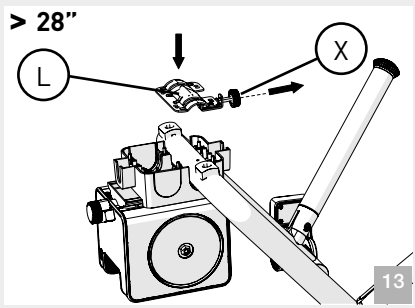
> 28”
L
X
13

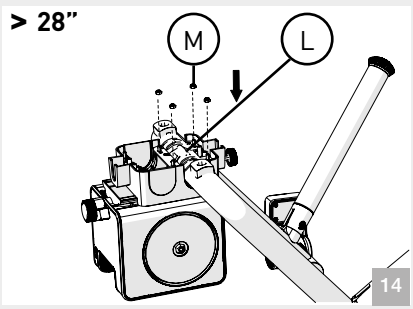
> 28”
M
L
14

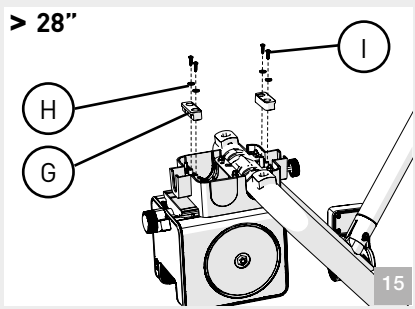
> 28”
I
H
G
15

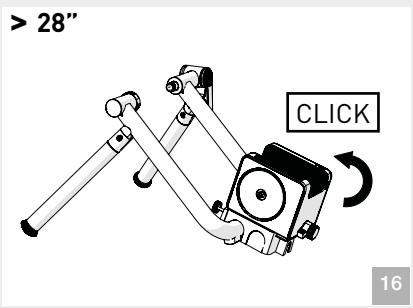
> 28”
CLICK
16

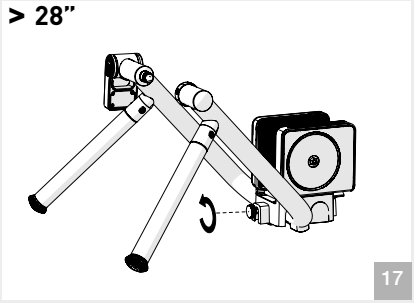
> 28”
17

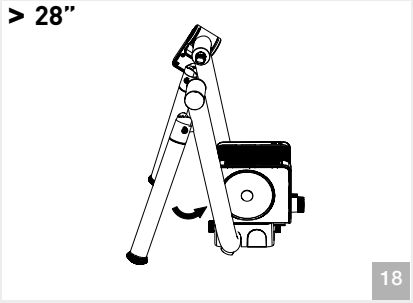
> 28”
18

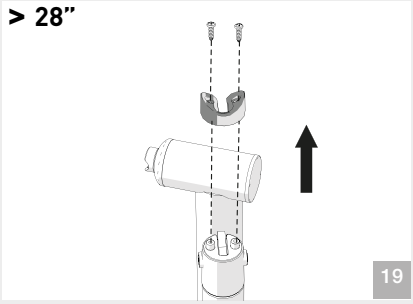
> 28”
19

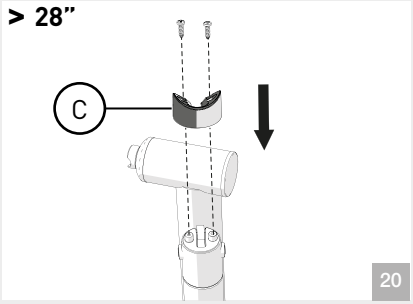
> 28”
C
20

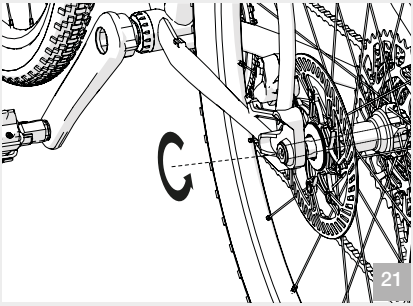
21

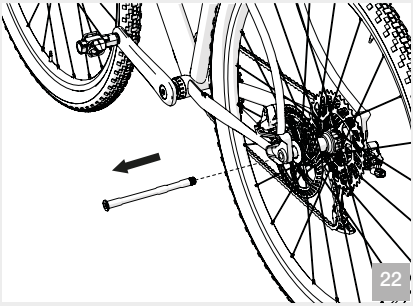
22

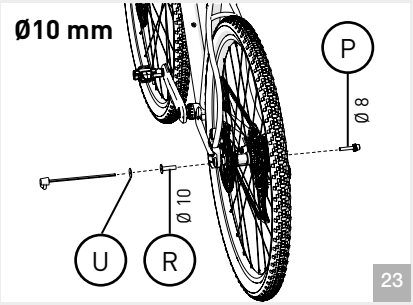
Ø10 mm
P
Ø 8
Ø 10
U
R
23

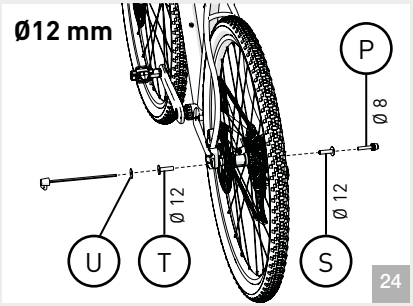
Ø12 mm
P
Ø 8
Ø 12
Ø 12
U
T
S
24

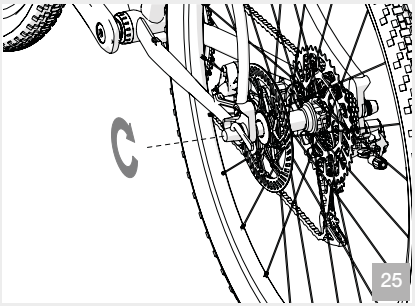
C
25

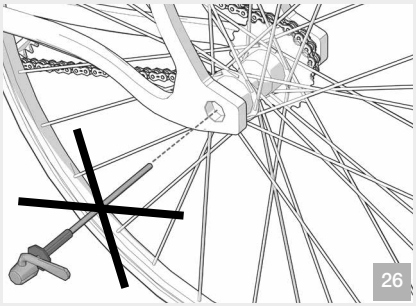
26

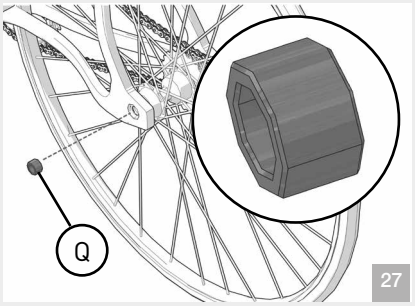
Q
27

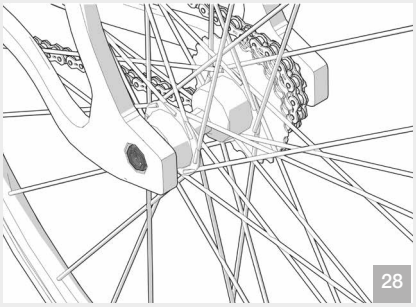
28

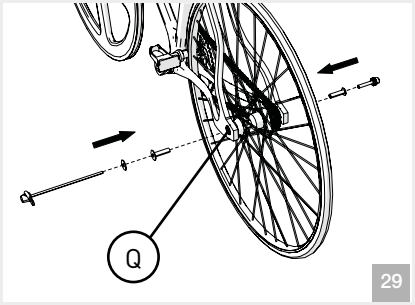
Q
29

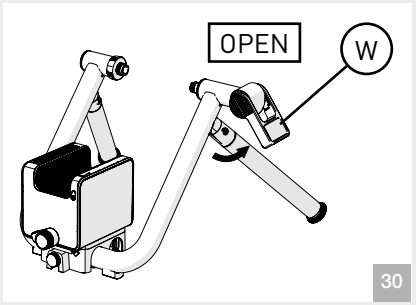
OPEN
W
30

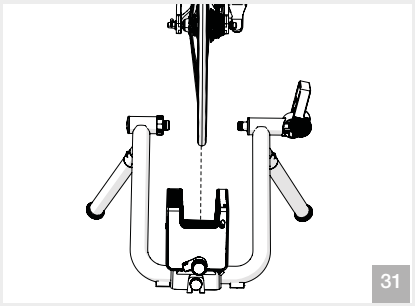
31

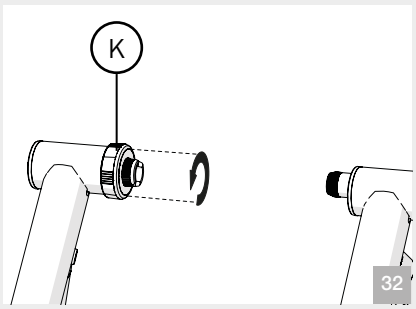
K
32

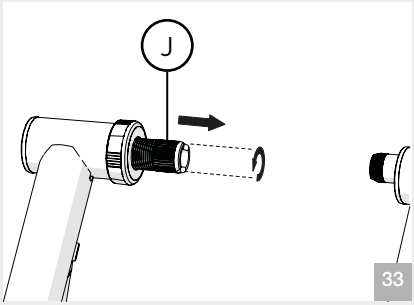
J
33

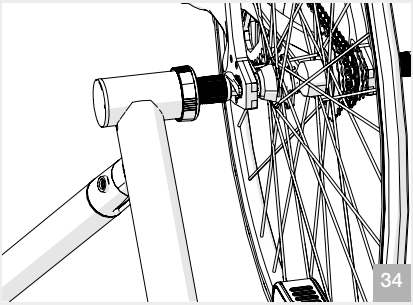
34

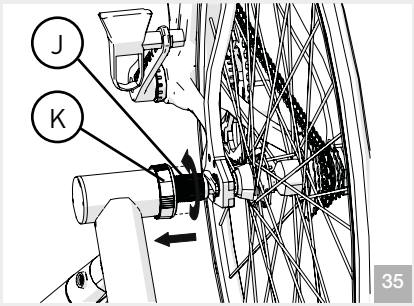
J
K
35

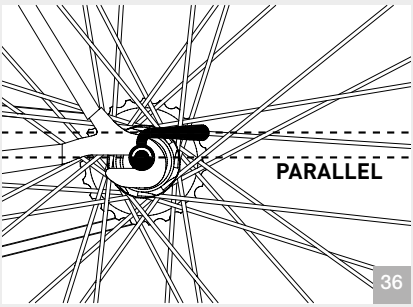
PARALLEL
36

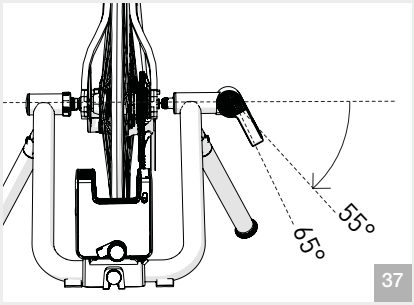
55°
65°
37

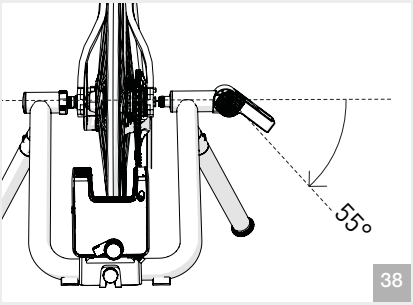
55°
38

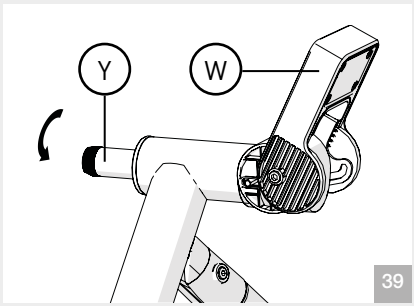
Y
W
39

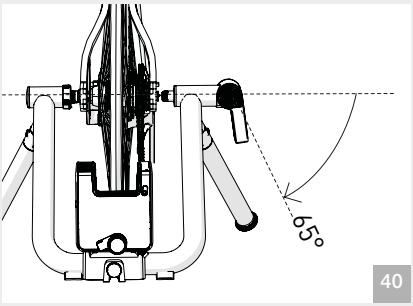
65°
40

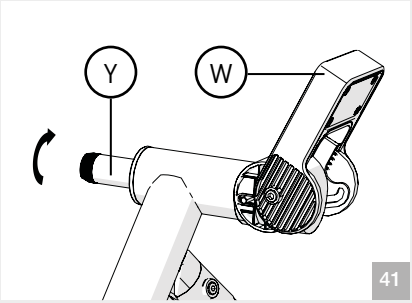

41

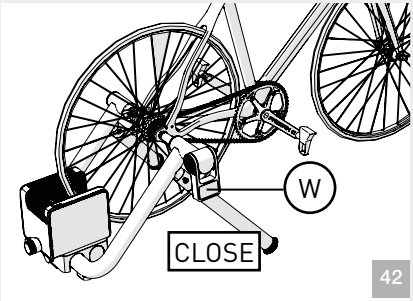

42

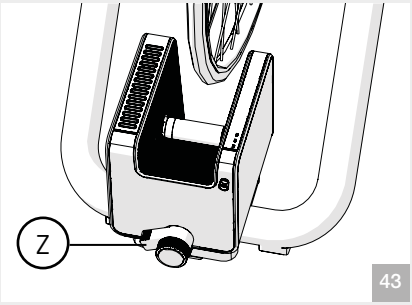

43

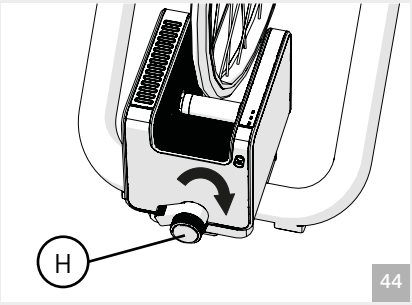

44

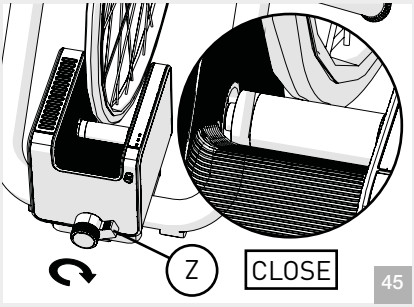

45

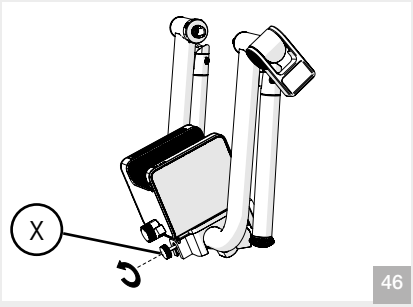

46

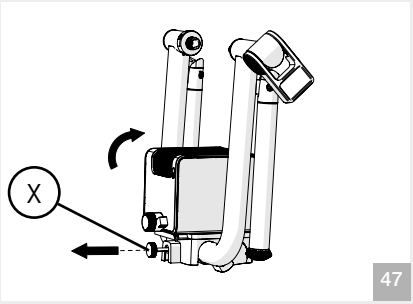

47

CZ - ČESKY

01_ZÁKLADNÍ BEZPEČNOSTNÍ UPOZORNĚNÍ 10
02_BEZPEČNOSTNÍ POKYNY 10
03_PŘEDSTAVENÍ 11
04_PROTOKOLY DATOVÝCH PŘENOSŮ 11
05_ROZSAH VÝKONU 11
06_STOUPÁNÍ 12
07_PŘESNOST HODNOTY VÝKONU 12
08_LED DIODY 12
09_POWER METER LINK (PML) 12
10_ELASTOGEL 13
11_MONITORING SRDEČNÍHO TEPU 13
12_NÁZEV A SEZNAM SOUČÁSTÍ 13
13_SESTAVENÍ STOJANU/ MONTÁŽ JEDNOTKY 14
14_POUŽITÍ ADAPTÉRU PRŮCHOZÍ OSY 14
15_INSTALACE KOLA 14
16_NAPÁJENÍ 14
17_POUŽITÍ JEDNOTKY 15
18_POUŽITÍ TUO SE SOFTWARE / APLIKACÍ / ZAŘÍZENÍM 15
19_VYJMUTÍ KOLA 15
20_ŘEŠENÍ PROBLÉMŮ 15
21_ZABALENÍ 15
22_DOPORUČENÍ: 15
23_COPYRIGHT 15
24_ ÚPRAVY VÝROBKŮ 15
25_ODMÍNTNUTÍ ODPOVĚDNOSTI 16
26_INFORMACE O LIKVIDACI VÝROBKU 16
PROHLÁŠENÍ O SHODĚ 115
ZÁRUKA 116

DA - DANSK

01_GENERELLE SIKKERHEDSANVISNINGER 17
02_ADVARSLER 17
03_INDLEDNING 17
04_TRANSMISSIONSPROTOKOLLER 18
05_EFFEKTOMRÅDE 18
06_HÆLDNING 19
07_EFFEKTVÆRDIENS NØJAGTIGHED 19
08_LED STATUS 19
09_POWER METER LINK (PML) 19
10_ELASTOGEL 20
11_PULSMÅLER 20
12_NAVN OG LISTE OVER KOMPONENTER 20
13_MONTERING AF STAIV / MONTERING AF ENHED 21
14_ BRUG AF ADAPTERSTIFT 21
15_INSTALLATION AF CYKLEN 21
16_STRØMFORSYNING 21
17_BRUG AF ENHEDEN 22
18_BRUG AF TUO MED SOFTWARE / APP / PERIFÆR ENHED 22
19_AFMONTERING AF CYKLEN 22
20_TROUBLESHOOTING 22
21_EMBALLAGE 22
22_DET ANBEFALES: 23
23_COPYRIGHT 23
24_ PRODUKTMODIFIKATIONER 23
25_ANSVARSFRASKRIVELSE 23
26_INFORMATION OM BORTSKAFFELSE AF PRODUKTET 23
OVERENSSTEMMELSESERKLÆRING 115
GARANTI 116

DE - DEUTSCH

01_ALLGEMEINE SICHERHEITSHINWEISE	24	15_INSTALLIERUNG DES FAHRRADS	29
02_WARNHINWEISE	24	16_VERSORGUNG	30
03_EINLEITUNG	25	17_GEBRAUCH DER EINHEIT	30
04_ÜBERTRAGUNGSPROTOKOLLE	25	18_VERWENDUNG DER TUO MIT SOFTWARE / APP / DEVICE	30
05_KRAFTLEISTUNGSBEREICH	26	19_AUSBAU DES FAHRRADS	30
06_STEIGUNG	26	20_TROUBLESHOOTING	30
07_GENAUIGKEIT DES LEISTUNGSWERTS	26	21_VERPACKUNG	31
08_ZUSTANDSLEDS	27	22_RATSCHLÄGE:	31
09_POWER METER LINK (PML)	27	23_COPYRIGHT	31
10_ELASTOGEL	28	24_ ÄNDERUNGEN AN DEN PRODUKTEN	31
11_HERZFREQUENZMESSER	28	25_HAFTUNGSAUSCHLUSS	31
12_NAME UND LISTE DER BAUTEILE	28	26_HINWEISE ZUR ENTSORGUNG DES PRODUKTS	31
13_MONTAGE DES STÄNDERS/GERÄTEMONTAGE	29	KONFORMITÄTSERKLÄRUNG	114
14_VERWENDUNG DES STECKACHSENADAPTERS	29	GARANTIE	116

EN - ENGLISH

01_GENERAL SAFETY WARNINGS	32	15_FITTING THE BICYCLE	36
02_WARNINGS	32	16_POWER SUPPLY	37
03_INTRODUCTION	33	17_USING THE UNIT	37
04_DATA TRANSMISSION PROTOCOLS	33	18_USING THE TUO WITH THE SOFTWARE / APP / DEVICE	37
05_POWER RANGE	34	19_REMOVING THE BICYCLE	37
06_SLOPE	34	20_TROUBLESHOOTING	37
07_POWER VALUE ACCURACY	34	21_PACKAGING	37
08_LED LIGHTS	34	22_ADVICE:	37
09_POWER METER LINK (PML)	34	23_COPYRIGHT	38
10_ELASTOGEL	35	24_PRODUCT MODIFICATIONS	38
11_HEART RATE MONITOR	35	25_DISCLAIMER	38
12_NAME AND COMPONENTS LIST	35	26_ INFORMATION ON PRODUCT DISPOSAL	38
13_ASSEMBLING THE WORKSTAND / MOUNTING THE UNIT	36	DECLARATION OF CONFORMITY	114
14_USE OF THE THRU-AXLE ADAPTER	36	WARRANTY	117

ES - ESPAÑOL

01_ADVERTENCIAS GENERALES DE SEGURIDAD 39
02_ADVERTENCIAS 39
03_INTRODUCCIÓN 40
04_PROTOCOLOS DE TRANSMISIÓN 40
05_INTERVALO DE POTENCIA 41
06_PENDIENTE 41
07_PRECISIÓN DEL VALOR DE POTENCIA 41
08_LEDS DE ESTADO 42
09_POWER METER LINK (PML) 42
10_ELASTOGEL 43
11_FRECUENCIA CARDIACA 43
12_NOMBRE Y LISTA DE LOS COMPONENTES 43
13_MONTAJE DEL CABALLETE/MONTAJE DE LA UNIDAD 43
14_UTILIZACIÓN DEL ADAPTADOR DE PERNO PASANTE 44
15_INSTALACIÓN DE LA BICICLETA 44
16_ALIMENTACIÓN 44
17_USO UNIDAD 44
18_USO DE TUO CON LA SOFTWARES/ APP / DISPOSITIVO 45
19_PARA SACAR LA BICICLETA 45
20_RESOLUCIÓN DE PROBLEMAS 45
21_EMBALAJE 45
22_ACONSEJAMOS 45
23_COPYRIGHT 45
24_ MODIFICACIONES EN LOS PRODUCTOS 45
25_EXENCIÓN DE RESPONSABILIDAD 46
26_INFORMACIONES ACERCA DE LA ELIMINACIÓN DEL PRODUCTO 46
DECLARACIÓN DE CONFORMIDAD 114
GARANTIA 117

FR - FRANÇAIS

01_AVERTISSEMENTS GENERAUX EN MATIERE DE SECURITÉ 47
02_AVERTISSEMENTS 47
03_INTRODUCTION 48
04_PROTOCOLES DE TRANSMISSION 48
05_INTERVALLE DE PUISSANCE 49
06_PENTE 49
07_PRÉCISION DE LA VALEUR DE PUISSANCE 49
08_LED D'ÉTAT 50
09_POWER METER LINK (PML) / LIAISON WATTMÈTRE 50
10_ELASTOGEL 51
11_CARDIO-FREQUENCEMETRE 51
12_NOM ET LISTE DES COMPOSANTS 51
13_ASSEMBLAGE DU CHEVALET / MONTAGE DE L'UNITÉ 51
14_UTILISATION DE L'ADAPTATEUR POUR AXE PASSANT 52
15_INSTALLATION DE LA BICYCLETTE 52
16_ALIMENTATION 52
17_UTILISATION DE L'UNITÉ 52
18_UTILISATION DE TUO AVEC LOGICIEL / APPLI / PERIPHERIQUE 52
20_TROUBLESHOOTING 53
21_EMBALLAGE 53
22_NOUS CONSEILLONS: 53
23_COPYRIGHT 53
24_MODIFICATIONS APPORTÉES AUX PRODUITS 53
25_CLAUSE DE NON-GARANTIE 54
26_INFORMATIONS SUR LA DESTRUCTION DU PRODUIT 54
DÉCLARATION DE CONFORMITÉ 114
GARANTIE 117

IT - ITALIANO

01_AVVERTENZE GENERALI DI SICUREZZA 55
02_AVVERTENZE 55
03_INTRODUZIONE 56
04_PROTOCOLLI DI TRASMISSIONE 56
05_INTERVALLO DI POTENZA 57
06_PENDENZA 57
07_ACCURATEZZA DEL VALORE DI POTENZA 57
08_LED DI STATO 58
09_POWER METER LINK (PML) 58
10_ELASTOGEL 59
11_CARDIOFREQUENZIMETRO 59
12_NOME E LISTA DEI COMPONENTI 59
13_ASSEMBLAGGIO DEL CAVALLETTO/ MONTAGGIO UNITA' 59
14_UTILIZZO ADATTATORE PERNO PASSANTE 60
15_INSTALLAZIONE DELLA BICICLETTA 60
16_ALIMENTAZIONE 60
17_UTILIZZO UNITÀ 60
18_UTILIZZO DEL TUO CON SOFTWARE / APP / PERIFERICA 61
19_RIMOZIONE DELLA BICICLETTA 61
20_TROUBLESHOOTING 61
21_IMBALLO 61
22_SI CONSIGLIA: 61
23_COPYRIGHT 61
24_MODIFICHE AI PRODOTTI 61
25_DISCLAIMER 62
26_INFORMAZIONI SULLO SMALTIMENTO DEL PRODOTTO 62
DICHIARAZIONE DI CONFORMITÀ 114
GARANZIA 118

JP - 日本語

01_安全上の一般警告 63
02_警告 63
03_はじめに 64
04_データ転送プロトコル 64
05_出力範囲 65
06_傾斜 65
07_負荷の精度 65
08_LED ライト 66
09_パワー・メーター・リンク（PML） 66
10_ELASTOGEL 67
11_心拍数モニター 67
12_各部の名称とリスト 67
13_スタンドの組み立て / 本体の取り付け 67
14_通しピンアダプターの使用 68
15_TUOへの自転車の取付け 68
16_充電 68
17_ユニットの使用 68
18_ソフトウェア/ アプリ /デバイスで TUO を使用する69
19_自転車の取り外し 69
20_トラブルシューティング 69
21_梱包 69
22__アドバイス 69
23_著作権 70
24_製品に対する修正に関して 70
25_免責事項 70
26_製品の廃棄に関する情報 70
適合宣言書 115
品質保証 118

KR - 한국어

01_일반 안전 경고 71
02_경고 71
03_소개 72
04_데이터 전송 프로토콜 72
무선 사양: 73
05_출력 범위 73
06_경사 73
07_전력값의 정확성 73
08_LED 표시등 73
09_파워 미터 링크 - POWER METER LINK (PML) 74
10_ELASTOGEL 74
11_심박동수 모니터링 74
12_부품명 및 목록 74
13_스탠드와 유닛 조립 75
14_ 스루 액슬 어댑터의 사용 75
15_자전거 설치하기 75
16_연결 76
17_ 유닛 사용 76
18_소프트웨어/앱/기기와 함께 TUO 사용 76
19_ 자전거 분리 76
20_문제 해결 76
21_포장 76
22_권장 사항: 77
23_저작권 77
24_제품의 변경 77
25_면책 조항 77
26_제품 폐기에 관한 정보 77
적합성 선언 115
보증 118

NL - DUTCH

01_ALGEMENE VEILIGHEIDSMEDEDELINGEN 78
02_WAARSCHUWINGEN 78
03_INLEIDING 79
04_TRANSMISSIEPROTOCOLLEN 79
05_KRACHTMETING 80
06_HELLING 80
07_PRECISIE VAN DE KRACHTWAARDE 80
08_STATUSLEDS 81
09_POWER METER LINK (PML) 81
10_ELASTOGEL 82
11_HARTSLAGMETER 82
12_NAMEN EN LIJST VAN COMPONENTEN 82
DE TUO-ROL BEVAT DE VOLGENDE COMPONENTEN 82
13_MONTAGE STANDAARD/APPARAAT 82
14_GEBRUIK VAN DE ADAPTER VOOR DE STEEKAS 83
15_INSTALLATIE VAN DE FIETS 83
16_VOEDING 83
17_GEBRUIK VAN DE EENHEID 83
18_GEBRUIK VAN DE TUO MET SOFTWAREPROGRAMMA / APP / RANDAPPARAAT 84
19_VERWIJDEREN VAN DE FIETS 84
20_PROBLEMEN OPLOSSEN 84
21_VERPAKKING 84
22_ADVIEZEN 84
23_COPYRIGHT 85
24_WIJZIGINGEN AAN PRODUCTEN 85
25_DISCLAIMER 85
26_INFORMATIE OVER DE VERWIJDERING VAN HET PRODUCT 85
VERKLARING VAN OVEREENSTEMMING 114
GARANTIE 119

PL - POLSKI

01_WAŻNE INFORMACJE DOTYCZĄCE BEZPIECZEŃSTWA 86
02_OSTRZEŻENIA 86
03_WPROWADZENIE 87
04_PROTOKOŁY TRANSMISJI DANYCH 87
05_ZAKRES MOCY 88
06_NACHYLENIE 88
07_DOKŁADNOŚĆ WARTOŚCI MOCY 88
08_DIODY LED 88
09_POWER METER LINK (PML) 89
10_ELASTOGEL 89
11_PULSOMETR 89
12_LISTA NAZW I KOMPONENTÓW 90
13_MONTAŻ STOJAKA SERWISOWEGO / MONTAŻ URZĄDZENIA 90
14_STOSOWANIE ADAPTERA DO OSI SZTYWNYCH 90
15_MOCOWANIE ROWERU 90
16_ZASILANIE 91
17_KORZYSTANIE Z URZĄDZENIA 91
18_UŻYWANIE TRENAŻERA Z OPROGRAMOWANIEM / APLIKACJAMI / URZĄDZENIAMI 91
19_ ZDEJMOWANIE ROWERU 91
20_ROZWIĄZYWANIE PROBLEMÓW 91
21_OPAKOWANIE 92
22_PORADY: 92
23_PRAWA AUTORSKIE 92
24_ZMIANY W PRODUKTACH 92
25_WYŁĄCZENIE ODPOWIEDZIALNOŚCI 92
26_ INFORMACJE DOTYCZĄCE UTYLIZACJI 92
DEKLARACJA ZGODNO CI 115
GWARANCJA 119

PT - PORTUGUÊS

01_ADVERTÊNCIAS GERAIS DE SEGURANÇA 93
02_AVISOS 93
03_INTRODUÇÃO 94
04_PROTOCOLOS DE TRANSMISSÃO 94
05_INTERVALO DE POTÊNCIA 95
06_INCLINAÇÃO 95
07_PRECISÃO DO VALOR DE POTÊNCIA 95
08_LED DE ESTADO 96
09_POWER METER LINK (PML) 96
10_ELASTOGEL 97
11_CARDIOFREQUENCÍMETRO 97
12_NOME E LISTA DOS COMPONENTES 97
13_MONTAGEM DO DESCANSO/MONTAGEM UNIDADE 97
14_UTILIZAÇÃO ADAPTADOR PINO PASSANTE 97
15_INSTALAÇÃO DA BICICLETA 98
16_ALIMENTAÇÃO 98
17_UTILIZAÇÃO UNIDADE 98
18_UTILIZAÇÃO DO TUO COM SOFTWARE /APP/DISPOSITIVO 98
19_REMOÇÃO DA BICICLETA 99
20_RESOLUÇÃO DE PROBLEMAS 99
21_EMBALAGEM 99
22_ACONSELHA-SE: 99
23_COPYRIGHT 99
24_ALTERAÇÕES AOS PRODUTOS 99
25_DISCLAIMER 99
26_INFORMAÇÕES SOBRE A ELIMINAÇÃO DO PRODUTO 100
DECLARAÇÃO DE CONFORMIDADE 115
GARANTIA 119

SK - SLOVENSKY

01_VŠEOBECNÉ BEZPEČNOSTNÉ UPOZORNENIA 101
02_UPOZORNENIA 101
03_ÚVOD 102
04_PROTOKOLY PRENOSU ÚDAJOV 102
05_ROZSAH VÝKONU 102
06_SKLON 103
07_PRESNOSŤ HODNOTY VÝKONU 103
08_KONTROLKY 103
09_POWER METER LINK (PML) 103
10_ELASTOGEL 104
11_SNÍMAČ SRDCOVÉHO PULZU 104
12_NÁZOV A ZOZNAM DIELOV 104
13_MONTÁŽ STOJANA A JEDNOTKY 104
14_POUŽÍVANIE ADAPTÉRU NA SPOJOVACOM ČAPE 105
15_INŠTALÁCIA BICYKLA 105
16_ELEKTRICKÉ NAPÁJANIE 105
17_POUŽITIE JEDNOTKY 105
18_POUŽÍVANIE TUO SO SOFTVÉROM / APLIKÁCIAMI / ZARIADENIAMI 106
19_ODSTRÁNENIE BICYKLA 106
20_RIEŠENIE PROBLÉMOV 106
21_BALENIE 106
22_ODPORÚČANIA 106
23_AUTORSKÉ PRÁVA 106
24_ÚPRAVY VÝROBKOV 106
25_PREHLÁSENIE 107
26_INFORMÁCIE O LIKVIDÁCII PRODUKTU 107
VYHLÁSENIE O ZHODE 115
ZÁRUKA 120

ZH-CN - 中文

01_一般安全警告 108
02_警告 108
03_简介 108
04_数据传输协议 109
05_功率范围 109
06_斜度 109
07_功率值的精确度 110
08_LED 指示灯 110
09_电力监测仪表(PML) 110
10_ELASTOGEL 111
11_心率监视器 111
12_组件名称列表 111
13 安装支架/装配单元装置 111
14 贯通轴适配器的使用 112
15_安装自行车 112
16_ 电源 112
17_单元装置的使用 112
18_配套软件/应用程序/设备使用 TUO 112
19_拆卸自行车 112
20_TROUBLESHOOTING 113
21_包装 113
22_建议 113
23_版权 113
24_产品更改 113
25_免责声 明 113
26_产品处置信息 113
一致性声明 115
保修 120

ČESKY

Gratulujeme k zakoupení trenažéru TUO.

01_ZÁKLADNÍ BEZPEČNOSTNÍ UPOZORNĚNÍ

Před použitím trenažéru si z bezpečnostních důvodů důkladně pročtěte veškeré pokyny.

1. Zařízení není určeno pro použití osobami (včetně dětí) se sníženými fyzickými, smyslovými nebo mentálními schopnostmi, nebo s nedostatkem zkušeností a znalostí, s výjimkou případu, kdy jsou pod dohledem nebo byly náležitě poučeny.
2. Děti musí být pod dohledem, aby si se zařízením nehrály.
3. Před začátkem tréninkových programů doporučujeme navštívit lékaře a podstoupit zdravotní vyšetření.
4. Zvolte si úroveň zátěže/tréninku, která odpovídá vašim fyzickým možnostem a zdravotní způsobilosti.
5. Pokud cítíte během jízdy únavu nebo bolest, okamžitě ukončete trénink na trenažéru a další postup konzultujte se svým lékařem.
6. Používejte pouze kabel dodávaný s trenažérem (mod. 6A-181WP12).

Dodržování evropských práv může být narušeno v případě, že se kabel liší od originálního, který je používán.

Dodržování zákonů EU (viz “Prohlášení o shodě” na straně 115) může být zrušeno, pokud je použita nabíječka odlišná od původní.

7. Před zahájením tréninku zkontrolujte, zda je kolo správně připevněno k válci. Kolo musí být ve svislé poloze a musí být pevně připevněno k příslušným úchytům, dle uvedených pokynů. Zkontrolujte správnou montáž kola vytažením a stlačením vodorovné trubky rámu a tlakem na sedlo. Pokud kolo není správně a pevně připevněné, nezahajujte trénink.

Upozornění uvedená výše jsou všeobecná a nikoliv vyčerpávající výčet všech opatření, která by měla být přijata pro řádné a bezpečné používání trenažéru. To je již na odpovědnost uživatele.

02_BEZPEČNOSTNÍ POKYNY

DŮLEŽITÉ UPOZORNĚNÍ: setrvačník jednotky je velmi těžký. I mírné nárazy mohou ohrozit správný provoz válce.

DŮLEŽITÉ UPOZORNĚNÍ: Během použití trenažéru nebrzděte, jelikož může dojít k vážnému poškození válce a pláště kola.

- Trenažér smí být používán pouze jednou osobou.
- Před každým tréninkem zkontrolujte bezpečnost a stabilitu kola.
- Pokud rychloupínák není kompatibilní s pouzdry stojanu, vyměňte jej za ten, který je součástí vybavení (viz E).
- Vnitřní součásti zařízení nesmí být používány samostatně. Otevření nebo poškození jednotky bude mít za následek zánik záruky.
- Vzhledem k tomu, že opěrné nohy jsou vyrobeny z měkkého protiskluzového materiálu, guma může při použití zašpinit podlahu.
- Během použití trenažéru TUO s válcem Elastogel dochází k jeho mírnému opotřebení, což je zcela normální jev. Během zkoušek provedených společností Elite bylo prokázáno, že po nepřetržitém používání a ujetí 20 000 km bude válec opotřeben o 0,1 mm, což vzhledem k celkové 10 mm tloušťce nebrání správnému provozu trenažéru, ani pokud by opotřebení bylo výrazně vyšší.

Reklamace z důvodu nesprávného použití nebo nedbalosti nebudou uznány. Může dojít k mírnému opotřebení pryžové části, což je zcela normální jev.

- V případě použití s úzkými koly nebo při nesprávném nahuštění kol může dojít k trvalému poškození válce Elastogel.
- Tlak nahuštění kola musí být:

7–8 atmosfér u závodních kol;
3,5-4 atmosféry u horských kol.

Ve zvláštních případech postupujte podle pokynů výrobce kol.
- Trenažér TUO nesmí být uchováván v mokrém či vlhkém prostředí. Mohlo by dojít k poškození elektronických součástí.
- Válec musí být používán na rovné ploše.
- firma Elite odmítá jakoukoliv odpovědnost za případné funkční poruchy při použití jiných programů / aplikací / zařízení, než které dodává firma Elite
- Upozornění: integrované bezdrátové systémy, které pracují na stejném frekvenčním pásmu, mohou rušit přenos dat trenažéru TUO. V takovém případě tato zařízení deaktivujte.

- Pokud zařízení není používáno, nevystavujte jej dlouhodobě přímému slunečnímu záření či vlhkému prostředí.
- Žádné části trenažéru Elite TUO nesmí být čištěny chemickými čisticími přípravky (benzínem či ředidly).

Přítomnost drátů vysokého napětí, semaforů, elektrických železničních, tramvajových, nebo trolejbusových drátů, TV set-top boxů, automobilů, cyklopočítačů, posilovacích strojů a mobilních telefonů v okruhu trenažéru může způsobit rušení. Některé bezdrátové zařízení v okolí tak mohou narušit fungování trenažéru.

03_PŘEDSTAVENÍ

TUO je trenažér s přímým přenosem energie a elektronicky ovládaným odporem.
TUO nabízí širokou škálu odporu a výkonu, hladké šlapání a kompatibilitu s otevřenými přenosovými protokoly.
Odpor je geTUOván extrémně tichou integrovanou magnetickou jednotkou odporu.
TUO je schopen připojení k PC (Windows, Mac), mobilním zařízením (iOS a Android) a cyklopočítačům, které přenašejí data pomocí ANT+ a/nebo Bluetooth Smart technologie.
Aplikace/Software My E-training dále nabízí rozšíření možností tréninku / např. testovací režimy vhodné pro všechny cyklisty – od amatérských po profesionály.
Aplikace je dostupná v AppleStore (iOS) a Google Play (Android), a PC/MAC verze je dostupná na stránkách www.elite-it.com.
Důležité funkce:
- Videotrénink
- Nastavitelné tréninkové programy
- Použití Google map
- Ukládání, export a import dat

04_PROTOKOLY DATOVÝCH PŘENOSŮ

TUO používá dva různé protokoly datových přenosů:

BLUETOOTH SMART

Fitnes stroje a spinningová kola (FTMS): Tento protokol přenáší data do kompatibilních zařízení/aplikací/softwaru a ovládá odpor na trenažéru. Tento protokol poskytuje plnou interakci mezi zařízením a trenažérem.
Protokol „Služba Speed&Cadence (Rychlost&Rytmus)*.
Tento protokol umožňuje odesílání dat rychlosti a rytmu válce. Pro TUO umožňuje pouze odesílání dat rychlosti. Tento protokol neumožňuje interakci s programem / aplikací / zařízením.
Power Service: tento protokol přenáší výstupní údaje jezdce, ale rovněž neumožňuje interakci mezi trenažérem a zařízením.
Jelikož Bluetooth nenabízí žádnou službu pro trenažéry, vytvořilo Elite svou vlastní. Tato služba je součástí aplikace My E-Training stejně tak jako v aplikacích třetích stran. V případě aplikací třetích stran, kontaktujte prosím výrobce aplikace pro bližší informace.
Většina moderních chytrých telefonů a tabletů již technologii Bluetooth Smart obsahuje, takže zde již není potřeba žádných doplňkových komponentů ke komunikaci s TUO. Nicméně, některé starší telefony tuto technologii obsahovat nemusí, proto prosím kontaktujte prodejce mobilních zařízení o ověření přítomnosti Blutooth Smart.
POZNÁMKA: Pokud je trenažér připojený k zařízení pomocí BluetoothSmart protokolu, nemůže se již připojit k žádnému dalšímu zařízení.

ANT+

ANT+ FE-C: tento protokol umožňuje softwaru aplikace/zařízení přijímat data a nastavovat odpor. Tento protokol zajišťuje neustálou interakci trenažéru s aplikací/zařízením.
Protokol „ANT + Speed&Cadence (Rychlost&Rytmus)*.
Tento protokol umožňuje odesílání dat rychlosti a rytmu válce. Pro TUO umožňuje pouze odesílání dat rychlosti. Tento protokol neumožňuje interakci s programem / aplikací / zařízením.
ANT+ Power: tento protokol přenáší výstupní údaje jezdce. Rovněž tento protokol je běžnější než ANT+ FE-C, ale také nenabízí interakci s trenažérem a aplikací.
Pro spojení s chytrým telefonem je nutné připojit USB klíč, s výjimkou chytrých telefonů, které obsahují ANT+ technologii. TUO tento USB klíč obsahuje. Zajišťuje propojení s PC nebo s mobilním telefonem pomocí redukce, kterou většina telefonů se systémem Android podporuje. Pokud Vaše zařízení obsahuje systém iOS, je nutné dokoupit speciální USB klíč (není součástí balení).
Kompletní seznam všech kompatibilních zařízení naleznete na http://www.thisisant.com/directory/

Specifikace bezdrátového připojení:

Frekvence přenosu: od 2400 do 2483.5 MHz
Protokoly: Bluetooth 4.0 & ANT+
Přenosová vzdálenost na volném prostranství: 10m
Přenosový výkon ANT+: 4dB
Přenosový výkon Bluetooth: 0dB

05_ROZSAH VÝKONU

Rozsah výkonů trenažéru je velmi široký a je závislý na rychlosti šlapání. Čím rychleji šlapete, tím je rozsah větší. Nicméně, může dojít k situacím, kdy je požadovaný výkon již

mimo rozsah (rychlost je příliš velká, nebo malá). V takových případech nabídne trenažér možné maximum/minimum výkonu a vrátí se ke správnému fungování, jakmile budou podmínky kompatibilní s výkonem, který trenažér TUO nabízí. Jakmile je požadovaný výkon mimo možný rozsah, zobrazí se na displeji aktuální výkon místo teoretického.

06_STOUPÁNÍ

Maximální simulovatelný sklon je dán rychlostí a váhou jezdce. Výkon nutný k vyšlapání kopce je věc rychlosti (větší rychlost = větší výkon) a váhy (čím těžší jezdec, tím více síly je potřeba k vyjetí jakéhokoli kopce).
Válec TUO je vybaven systémem založeným na pohybu magnetů v blízkosti pohybujícího se kovového kotouče.
Tento systém dovoluje velmi přesně měnit sklon, dokonce i velmi malý, počítající se setrvačností jako při jízdě na silnici. Jakékoli snižování a zvyšování sklonu je tak postupné. Díky tomuto systému nemůže dojít k zaseknutí pedálů, které mohlo být způsobeno extrémní změnou sklonu.

07_PŘESNOST HODNOTY VÝKONU

Informace o výkonu odesílané válcem TUO jsou výsledkem různých výpočtů. Tyto výpočty jsou prováděny převážně podle rychlosti šlapání, brzdy válce a dalších faktorů.
Pro zaručení vyšší přesnosti je každý válec TUO seřízen již v sídle společnost Elite, pro minimalizaci chyb, ale přesto existují určité faktory, které se postupem času mění a mohou mít negativní vliv na přesnost měření výkonu.
Spindown je metoda kalibrace, která umožňuje válci zohlednit případné změny způsobené použitím a kompenzovat jejich vliv na odpor vyvíjený válcem.

Postup:

Kalibrace musí být prováděna po nejméně 10 minutách používání válce,
Pro optimální kalibraci trenažéru Tuo je nutné po 10 minutách používání znovu seřídit odporovou jednotku podle kola. Pro tento účel oddalte váleček od kola otočením páčky dojezdu směrem doleva (viz Z) (Obr. 43) a seřiďte vzdálenost válečku otáčením regulačního kolečka (viz H) (Obr. 44), dokud se váleček nebude dotýkat kola. Pro dosažení správného tlaku na kolo poté otočte páčku dojezdu směrem doprava.
Pro provedení tohoto úkonu aktivujte příslušnou funkci v aplikaci nebo v programu My E-Training a postupujte podle příslušných pokynů.
Ovladač pro spuštění kalibrace se nachází na stránce pro nastavení aplikace.
Pro tento úkon je nutné šlapat a postupně zvyšovat rychlost až do stanovené rychlosti.
Po zobrazení výzvy pro přerušení šlapání přestaňte okamžitě šlapat.
Po několika vteřinách se zobrazí zpráva upozorňující na úspěšné provedení kalibrace.
Hodnota Spindown bude uložena ve válci TUO, pro umožnění odesílání správných hodnot výkonu do připojeného periferního zařízení a do programů, aplikací či zařízení nedodávaných společností Elite.

Poznámky:

- výše uvedený postup kalibrace může být prováděn i za použití jiných programů, aplikací či zařízení nedodávaných společností Elite.
- Udržujte nohy na pedálech až do ukončení celého postupu.
- Pokud je válec propojen s ergometrem kola (je-li instalován), výše uvedené informace již nejsou platné, protože výkon v tomto případě nebude vypočítáván, ale měřen čidlem instalovaným na kole. Podrobné informace jsou uvedeny v kapitole „Power Meter Link (PML)“.

08_LED DIODY

TUO přenáší rychlost a výkon pomocí ANT+ a Bluetooth Smart protokolů. Na trenažeru jsou 3 LED diody, zobrazující zapojení v elektřině, připravenost základní desky a právě používaný protokol.
LED diody zobrazují 3 barvy:
Červená = zapojení v elektřině
- Nesvítí = Do trenažéru neproudí elektřina, nebo je trenažer v režimu spánku.
- Svítí = TUO je zapojeno v elektřině.

Modrá = TUO přenáší data skrze Bluetooth Smart
- Rychlé blikání = TUO čeká na spojení
- Svítí = TUO přenáší data skrze Bluetooth smart
- Rychlé blikání = vyhledávání čidla výkonu (viz kapitola „09_Power Meter Link“)

Zelená = TUO je propojeno skrze ANT+ protokol
- Rychlé blikání = TUO čeká na spojení
- Svítí = TUO přenáší data skrze ANT+ protokol
- Rychlé blikání = vyhledávání čidla výkonu (viz kapitola „09_Power Meter Link“)

09_POWER METER LINK (PML)

Zařízení TUO implementuje také funkci nazvanou Power Meter Link, která umožňuje získání mnohem přesnějších údajů o výkonu.
Tato funkce umožňuje zařízení TUO používat případné výkonové čidlo, nacházející se na kole, jako zdroj výkonu.
Tímto způsobem zařízení TUO a především proto, že údaje o výkonu měřené čidlem jsou přesnější než ty, které je zařízení TUO schopné vypočítat svými vzorci.
Poznámka: tuto funkci nelze použít, pokud na kole není instalované čidlo výkonu.

POUŽITÍ

- Aktivace / Deaktivace

Měřič výkonu PML může být aktivován či deaktivován prostřednictvím aplikace Elite My E-training. Funkce aktivace

a deaktivace je dostupná u všech verzí aplikace.
Pro aktivaci či deaktivaci PML spusťte aplikaci a ujistěte se, že bylo provedeno sdružení s válcem.
Vyberte: Nastavení – PML. Po několika vteřinách se zobrazí aktuální nastavení válce, které může být změněno. Stiskněte OK pro uložení nového nastavení válce.

- Kombinace.

Zařízení TUO při svém spuštění automaticky několik sekund vyhledává případná přítomná čidla výkonu. Pokud jedno najde, připojí se k němu a použije údaje. Z tohoto důvodu je dobré se ujistit, že čidlo výkonu vysílá, ještě před tím, než zapojíte válec.
Po zapojení zařízení TUO rovněž uloží sériová data čidla výkonu pro následující trénink.
V případě, že je v místnosti více čidel výkonu, zařízení TUO se připojí k čidlu výkonu s nejsilnějším signálem, které bude obvykle to, které se nachází na kole.

- Následující tréninky.

Následně při každém spuštění se zařízení TUO bude snažit připojit k čidlu, se kterým bylo spojené poprvé.
Pokud by se nedokázalo připojit k čidlu nebo by čidlo nebylo přítomné, použije zařízení TUO vlastní algoritmy pro výpočet výkonu.

- Reset.

V případě, že byste chtěli změnit čidlo, stačí zapnout válec a pohybovat kolem (i ručně) nebo po dobu několika sekunda šlapat do pedálů. Totiž při spuštění v případě, že je rychlost vyšší než nula, zařízení TUO resetuje čidlo uložené v paměti a začne vyhledávat nové čidlo, jako by to bylo poprvé.
Když zařízení TUO resetuje sériová data čidla výkonu, provede 6 lehkých vibrací, aby potvrdilo, že vymazání bylo provedeno.
V opačném případě je možné resetovat válec prostřednictvím aplikace Elite My E-training. Vyberte stránku Nastavení – PML.

POZNÁMKY:

- Tuto funkci nelze použít, pokud na kole není instalované čidlo výkonu.
- Pokud se zařízení TUO připojilo k chybnému čidlu, stačí resetovat spojené čidlo a opakovat operace spojení a oddálit čidlo, se kterým nechcete, aby se zařízení TUO spojilo.
- Jestliže během tréninku ztratí zařízení TUO spojení s čidlem výkonu, přejde automaticky na režim používání vzorců pro výpočet výkonu. Mezitím pokračuje ve snaze znovu navázat spojení s čidlem.
- Válec hledá nejdříve čidla ANT+ a potom čidla Bluetooth. Pokud je čidlo výkonu jak ANT+, tak Bluetooth velmi pravděpodobně se válec připojí k signálu ANT+.
- Vibrace výmazu jsou velmi lehké. Mohlo by být nutné ručně spojit jednotku odporu, aby byly zaznamenány.
- V případě pedálů / klik Bluetooth se válec spojí pouze s jedním z nich. V tomto případě není možné předem určit, se kterým pedálem/klikou se válec spojí. Vzhledem k tomu, že v tomto případě každý pedál/klika měří pouze výkon vyvíjený příslušnou nohou, bude odeslaná hodnota odpovídat přibližně polovičnímu výkonu cyklisty. V tomto případě je pro správné použití nutné aktivovat funkci „Poloviční výkon“ („Half power“) pomocí aplikace E-training (stránka Nastavení).
- Během počátečního vyhledávání výkonových čidel zelená kontrolka led rychle bliká.

10_ELASTOGEL

ELITE, ve spolupráci s BAYER, navrhuje řešení ELASTOGEL, technopolymer, který aplikovaný na váleček jednotky odporu nabízí následující výhody:
- snižuje o 50 % zvukovou zátěž (kvantifikovanou v dB).
- zlepšuje přilnavost pneumatiky k válečku.
- snižuje o 20 % spotřebu pneumatiky.
- snižuje vibrace a zlepšuje citlivost pedálu.
- zlepšuje využití válců s pneumatikami mountain bike.

Technické charakteristiky ELASTOGELU jsou:
vysoká pružnost, odolnost proti laceraci, abrazi a odolnost vůči olejům a ředidlům.

11_MONITORING SRDEČNÍHO TEPU

TUO neobsahuje monitor srdečního tepu. Hodnota srdečního tepu může být přijímána pomocí zařízení připojeného k trenažéru.
Kompatibilta s různými typy snímačů závisí na použitém zařízení / softwaru / aplikacích ANT+ a je také kompatibilní s monitory Bluetooth Smart umožňujícími připojení k monitorům oběma protokoly.

12_NÁZEV A SEZNAM SOUČÁSTÍ

Válec TUO se skládá z následujících součástí

1 stojan	(viz A)
1 jednotka	(viz B)
2 zarážky pro kola větší než 28“	(viz C)
1 zdroj napájení	(viz D)
1 rychloupínák	(viz E)
1 otevřený klíč 10mm	(viz F)
2 ks Gumové opěrné jednotky	(viz G)
4 ks Podložky Ø 5 mm	(viz H)
4 ks Samořezné šrouby Ø 5 x 16 mm	(viz I)
1 ks Upínací konzola	(viz L)
4 ks Matice Ø 6 mm	(viz M)
1 levý adaptér 10 mm	(viz R)
1 pravý adaptér 12 mm	(viz S)
1 levý adaptér 12 mm	(viz T)
1 podložka	(viz U)
1 rychloupínací matice	(viz P)
1 vlevo rozpěrka přes čep	(viz Q)

UPOZORNĚNÍ: adaptéry R, S, T, U, P, Q jsou velmi malé součásti, které se mohou snadno ztratit. Při přemísťování trenažéru doporučujeme odstranit adaptéry a uložit je do příslušného sáčku, aby během přepravy nedošlo k jejich

uvolnění.
Případné náhradní díly si můžete objednat v našem e-shopu nebo přímo ve společnosti Elite a/nebo u místního distributora

13_SESTAVENÍ STOJANU/ MONTÁŽ JEDNOTKY

JÍZDNÍ KOLA S KOLY DO 28”

- Umístěte jednotku (viz B) na rovnou plochu (Obr. 1).
- Obraťte stojan dle znázornění na obrázku (Obr. 2).
- Vytáhněte pružinovou pojistku (viz X) směrem ven a umístěte desku (viz L) na stojan (Obr. 3-4).
- Matice (viz M) desky (viz L) a gumové podložky (viz G) uchyťte příslušnými šrouby (viz H a I) (Obr. 5–6).
- Otočte stojan a postavte jej na rovnou plochu; poté otočte jednotku směrem dovnitř, dokud pružinová pojistka nezacvakne. (Obr. 7).
- Pevně utáhněte pružinovou pojistku (Obr. 8-9).

JÍZDNÍ KOLA S KOLY NAD 28”

- Umístěte jednotku (viz B) na rovnou plochu (Obr. 1).
- Odšroubujte 2 boční kryty jednotky a namontujte je do otvorů po stranách (Obr. 10-11).
- Obraťte stojan dle (Obr. 12).
- Vytáhněte pružinovou pojistku (viz X) směrem ven a umístěte desku (viz L) na stojan (Obr. 13-4)
- Matice (viz M) desky (viz L) a gumové podložky (viz G) uchyťte příslušnými šrouby (viz H a I) (Obr. 14-15).
- Otočte stojan a postavte jej na rovnou plochu.
- Otočte jednotku směrem dovnitř, dokud pružinová pojistka nezacvakne do požadované polohy (Obr. 16).
- Pevně utáhněte pružinovou pojistku (Obr. 17-9).
- Složte nohy stojanu (Obr. 18).
- Vyšroubujte dva šrouby a vyjměte plastovou rozpěrku (Obr. 19).
- Našroubujte dodanou rozpěrku (viz C) pro kola větší než 28” bez vyvíjení nadměrné síly (Obr. 20).
- Zopakujte stejný úkon i u pravé rozpěrky

Pozorně zkontrolujte, zda je rozpěrka vyrovnána s plastovým držákem, do kterého je našroubována.
Otáčením dřevěných nohou zkontrolujte, zda nic nebrání volnému pohybu a zda je trubka správně opřena.

14_POUŽITÍ ADAPTÉRU PRŮCHOZÍ OSY

- Vyšroubujte průchozí osu a vyjměte ji z kola (Obr. 21-22).
- Adaptér průchozí osy trenažéru Ø 10mm (viz U-R-P) (Obr. 23).
- Adaptér průchozí osy trenažéru Ø 12mm (viz U-T-S-P) (Obr. 24).
- Našroubujte rychloupínák (viz E) (Obr. 25).
- Pokud vaše kolo není kompatibilní s průchozí osou, je nutné použít rozpěrku (viz Q) (Obr. 26-27-28-29).

15_INSTALACE KOLA

- Ujistěte se, že je rychloupínák zadního kola správně připevněn.
- Umístěte páčku (viz W) do polohy „OPEN“ (Obr. 30).
- Umístěte kolo do správné polohy na středu válečku (Obr. 31).
- Povolte vnější (viz K)(Obr. 32) kroužek a vyšroubujte čep(viz J)(Obr. 33), aby se levý konec rychloupináku kola zasunul do vnitřní části kuželového sedla (Obr. 34).
- Po nasazení čepu (viz J) znovu utáhněte vnější kroužek (viz K), pro zajištění kola v dané poloze (Obr. 35).

Pro bezpečné zajištění jízdního kola na stojanu se ujistěte, že je páčka rychloupináku ve vodorovné poloze (Obr. 36).

- Utáhněte páčku (viz W) a zkontrolujte, zda páčka začíná stlačovat rychloupínák ve znázorněném pracovním rozsahu, to znamená v rozsahu od 55° do 65° (Obr. 37).
- Pokud páčka (viz W) začíná stlačovat rychloupínák dříve, než ve stanoveném rozsahu (Obr. 38), otáčejte čepem pravého pouzdra (viz Y) (Obr. 39), aby páčka (viz W) začala působit ve stanoveném pracovním rozsahu (to znamená v rozsahu od 55° do 65°) (Obr 37).
- Pokud páčka (viz W) začíná stlačovat rychloupínák později, než ve stanoveném rozsahu (Obr. 40), povolte čep pravého pouzdra (viz Y) (Obr. 41), aby páčka (viz W) začala působit ve stanoveném pracovním rozsahu (to znamená v rozsahu od 55° do 65°) (Obr 37).
- Stlačte páčku (viz W) do polohy „CLOSE” pouhým tlakem dlaně směrem dolů (Obr.42)
- Zkontrolujte, zda je páčka dojezdu (viz Z) v poloze znázorněné na obrázku 43
- Otáčejte regulačním kolečkem (viz H) po směru hodinových ručiček (Obr. 44), dokud se váleček odporové jednotky nebude dotýkat kola.
- Otočte páčku dojezdu (viz Z) o 180° směrem doprava (Obr. 45) a zkontrolujte, zda kolo vyvíjí tlak na držák jednotky.
- Tlak nahuštění kola musí být:

7–8 atmosfér u závodních kol;
3,5-4 atmosféry u horských kol.

Ve zvláštních případech postupujte podle pokynů výrobce kol.

- Ujistěte se, že je stojan zcela rozložený a umístěný na rovné a stabilní ploše. Začněte šlapat.

16_NAPÁJENÍ

TUO má elektronickou základní desku, která je napájena standardním způsobem pomocí kabelu (součást balení).
Zapojte kabel do příslušné zdířky na zádi trenažéru a posléze do zásuvky. Malé zavibrovaní naznačí, že se systém startuje. Tato operace muže trvat až 15 vteřin.
Dodržování zákonů EU (viz “Prohlášení o shodě” na straně 115) může být zrušeno, pokud je použita nabíječka odlišná od původní.

17_POUŽITÍ JEDNOTKY

Po připevnění jednotky k rámu je možné zahájit použití trenažéru TUO. Pro zobrazení údajů a regulaci odporu je nutné používat aplikaci / cyklopočítač / kompatibilní program.
Propojení (párování), čtení hodnot a úprava odporu se provádí prostřednictvím protokolů ANT+ e Bluetooth Smart; provozní režimy naopak závisí na aplikaci/cyklopočítači.
Postupy propojování a použití se liší podle použitého periferního zařízení / programu / aplikace. Informace o postupech propojení a použití během tréninku jsou uvedeny přímo v programu / aplikaci.

18_POUŽITÍ TUO SE SOFTWARE / APLIKACÍ / ZAŘÍZENÍM

Doporučujeme používat software/aplikaci My E-Training, dostupné pro iOs a Android, Windows a Mac OS.
My E-Training je kopletní systém s mnoha tréninkovými možnostmi, obsahující video, individuální nastavení programů/ závody Google map, internetové závody a mnoho dalšího. Použití třetího softwaru kompatibilního s trenažérem je možné.Na trhu je mnoho aplikací/programů nebo zařízení kompatibilních s trenažéry TUO.
Pro správnou funkčnost čtěte a dodržujet pokyny každého výrobce.
Před začátkem párování trenažéru se zařízením/aplikací atd se ujistěte, že je TUO zapojen v elektřině a není v úsporném režimu. Dodaný adaptér musí být zapojený a v el. zásuvce. Základní deska trenažéru obsahuje několik LED diod, které indikují aktuální status. Pro další informace si přečtěte odstavec “LED DIODY”

19_VYJMUTÍ KOLA

Při demontáži kola postupujte následujícím způsobem:
- Uvolněte předpětí válce Elastogel otočením páčky dojezdu (viz Z) (Obr. 43).
- Odpojte válec od zdroje napájení, odpojením konektoru zdroje napájení z odporové jednotky.
- Zvedněte zajišťovací páčku stojanu (viz W) (Obr. 30), a druhou rukou přidržujte sedlo kola, aby kolo nespadlo.
K otáčení jednotky je nutné pevně zatáhnout za knoflík a poté jednotku umístit do požadované polohy.
- Zvedněte kolo a vyjměte jej ze stojanu.
- Pro přepravu nebo složení trenažéru, pokud jej nepoužíváte, doporučujeme složit nohy rámu a otočit odporovou jednotku směrem dovnitř.
- Pro otočení jednotky je nutné vyšroubovat a silou zatáhnout za pružinovou pojistku.
- V případě dlouhodobého nepoužívání nebo zvláštní přepravy doporučujeme zcela odmontovat jednotku z rámu a uložit ji do původního obalu.

20_ŘEŠENÍ PROBLÉMŮ

Trenažér nelze připojit k aplikaci:
pro umožnění provozu musí být trenažér správně připojen ke zdroji napájení a připojení k externímu zařízení musí být provedeno během 15 minut. V opačném případě se trenažér přepne do úsporného režimu. Pro aktivaci válce začněte šlapat nebo odpojte a znovu připojte válec k napájení, pak proveďte připojení do 15 minut.
Uvedená rychlost je příliš vysoká (i více než 100 km/h):
pravděpodobně byl nastaven nesprávný obvod válce na použitém zařízení.
Válec TUO odesílá údaje o tréninku prostřednictvím různých protokolů. Jedním z nich je protokol používaný snímači rychlosti. Pokud zařízení používané pro zobrazení rychlosti používá tento protokol, je nutné změnit nastavený obvod kola. Správná hodnota pro nastavení obvodu kola v případě válce TUO je 47 mm.

21_ZABALENÍ

Pokud je nutné trenažér expedovat, správné zabalení je nutností:
- odpojte nabíjecí kabel;
- zabalte trenažér do originálního obalu.
Během přepravy bývá s krabicí nešetrně zacházeno, může docházet k nárazům, které mohou trenažér trvale poničit. Na tento typ poškození se záruka nevztahuje.
Poznámka: Vždy nejdříve celou situaci konzultujte s prodejcem, nebo dodavatelem, než trenažér odešlete.

22_DOPORUČENÍ:

- Pro menší opotřebení pláště kola a pro lepší přilnavost k válečku doporučujeme používat pláště široké 23 mm.
- Pro snížení hlučnosti, vibrací a pro lepší přilnavost k válečku používejte hladké pláště (i u horských kol).
- Před použitím očistěte plášť lihem nebo vodou.
- Pokud čep rychloupínáku vyčnívá o více než 3 mm z pojistné matice, odřízněte vyčnívající část.

23_COPYRIGHT

Žádná část tohoto manuálu bez souhlasu Elite S.r.l. nesmí být šířena nikam dále. Elite TUO software a související komponenty jsou vlastnictvím firmy Elite S.r.l.

24_ ÚPRAVY VÝROBKŮ

Společnost ELITE si pro účely technologické modernizace vyhrazuje právo na úpravu svých výrobků a jejich charakteristik, aniž by byla povinna tyto úpravy předem písemně či jiným způsobem oznámit Zákazníkovi, v případě:
a) úprav, které nemají negativní vliv na výkonnost výrobku;
b) úprav nezbytných pro zaručení či vylepšení charakteristik výrobku;

c) úprav nezbytných pro splnění požadavků stanovených zákonem či jinými použitelnými právními předpisy.
Společnost ELITE si dále vyhrazuje právo dodávat takto vylepšené výrobky bez jakékoliv povinnosti či odpovědnosti za úpravu již zakoupených výrobků, přičemž si vyhrazuje právo na úpravu cen a dostupnosti modelů dle tržních podmínek, dostupnosti součástí a jiných podnikových požadavků.

25_ODMÍNTNUTÍ ODPOVĚDNOSTI

Elite S.r.l. se zříká zodpovědnosti za jakoukoli fyzickou újmu uživatele způsobenou přímým, či nepřímým používáním trenažéru.

26_INFORMACE O LIKVIDACI VÝROBKU

1) V EVROPSKÉ UNII

Tento výrobek je v souladu se směrnicemi EU 2002/95/CE, 2002/96/CE a 2003/108/CE

Symbol přeškrtnutého koše na zařízení nebo na jeho obalu znamená, že výrobek na konci své životnosti musí být likvidován odděleně od ostatního odpadu. Uživatel proto musí nepoužitelný přístroj odvést do příslušných zběrných center pro elektronický odpad, nebo při koupě nového ekvivalentního přístroje ten starý odevzdat prodejci.
Vhodný oddělený sběr vyraděného zařízení slouží pro recyklování, zpracování a ekologicky šetrné nakládání, což pomáhá zabranit negativnímu dopadu na životní prostředí a zdraví a podporuje opětovné využití a/nebo recyklaci materiálů, z kterých je přístroj vyroben. Nelegální likvidace výrobku ze strany uživatele nese se sebou uplatňování správních sankcí stanovených zákonem.

2) V ZEMÍCH, KTERÉ NEJSOU SOUČÁSTÍ EVROPSKÉ UNIE

Chcete-li tento výrobek zlikvidovat, obraťte se na místní úřady a informujte se o způsobu likvidace.

DANSK

Tak for dit køb af TUO.

01_GENERELLE SIKKERHEDSANVISNINGER

Inden du begynder at bruge cykeltræneren, skal sikkerhedsanvisningerne for dit helbred og din sikkerhed, der er beskrevet i denne vejledning, læses omhyggeligt.

1. Apparatet må ikke bruges af personer (inklusiv børn) med nedsatte fysiske, sensoriske eller mentale evner eller med manglende erfaring og viden, med mindre disse er under opsyn eller er oplært i brugen af apparatet.
2. Børn skal overvåges og må ikke lege med apparatet.
3. Før du starter træningen, skal du få foretaget en grundig undersøgelse hos din læge eller sportslæge, der bekræfter dit gode helbred.
4. Vælg en træningstilstand, der passer til dit helbred og din fysiske udholdenhed.
5. Hvis du under din træning, føler stor træthed eller du får smerter, skal du straks ophøre med at bruge cyklen og kontakte din læge.
6. Brug kun den medfølgende strømforsyning (mod. 6A-181WP12). TUO's overensstemmelse med bekendtgørelserne i EU (se "Overensstemmelseserklæring" på side 115), vil kunne kompromitteres, hvis man ikke bruger den medfølgende strømforsyning.

Advarslerne der er anført ovenfor er generelle og ikke udtømmende for alle de forholdsregler, der skal træffes for at sikre en korrekt og sikker brug af cykeltræneren. Alene brugeren er ansvarlig for brugen af træningscyklen.

02_ADVARSLER

VIGTIGT: Enhedens svinghjul er meget tungt. Selv mindre slag kan kompromittere rullens funktion.

VIGTIGT: Brems ikke under brug af cykeltræneren, dette vil udrette uoprettelig skade på rullen og på dækket.

- Stativet er designet til brug med en enkelt rytter.
- Kontrollér cyklens sikkerhed og stabilitet inden hver træning.
- Hvis lynudløseren ikke passer til stativets bøsninger, skal den udskiftes med den medfølgende (Ref. E).
- Der er ingen komponenter, der kan anvendes enkeltvis. Garantien er ugyldig, hvis enheden åbnes eller ændres.
- Da fødderne er skabt af et blødt, skridsikkert materiale, kan de efterlade spor af gummi på gulvet under brug.
- Under brug af TUO med Elastogel rulle, er en let slitage at betragte som værende normal. De afviklede tests i Elite viser, at efter en fortsat brug på 20.000 Km vil rullens slitage være på omkring 0,1 mm, og da den samlede tykkelse er 10 mm, vil en betragtelig større slitage ikke forhindre en korrekt funktion af cykeltræneren.

Klager over skader med udspring i ukorrekt brug eller negligering vil blive afvist. Der kan forekomme en let slitage på gummidelen, som er at betragte som værende normal.

- Anvendelse med smalle dæk eller med et ikke-optimalt dæktryk kan udrette uoprettelig skade på Elastogel rullen.
- Dæktrykket skal være:

7-8 atmosfære til racerdæk;

3,5-4 atmosfære til MTB dæk.

Overhold det af dækfabrikanten anbefalede tryk i særlige tilfælde.

- Opbevar ikke TUO i fugtige eller våde omgivelser. Dette vil kunne beskadige de elektroniske komponenter.
- Brug rullen på en plan overflade.
- Elite er ikke ansvarlig for eventuelle fejl i andre programmer/apper/enheder, der ikke leveres af Elite.
- Giv agt: integrerede trådløse systemer, som arbejder på samme frekvensbånd, kan interferere med TUOs datatransmission. I dette tilfælde skal disse apparater slukkes.
- Undgå at udsætte enheden for direkte sollys eller i særligt fugtige omgivelser i længere perioder, når den ikke er i brug. Brug aldri kemiske rengøringsmidler (benzin eller opløsningsmidler) på nogen del af Elite TUO.

03_INDLEDNING

TUO er en cykeltræner med direkte transmission og magnetisk modstand med elektronisk styring.

- De karakteristika, der adskiller denne cykeltræner fra

andre er: den brede vifte af effektniveauer der kan anvendes under træningen, det ekstremt bløde træd i pedalerne og kompatibiliteten med åbne kommunikationsstandarder.
Trædemodstanden i pedalerne genereres af en integreret bremsekonstruktionen med magnetisk teknologi, der garanterer maksimal stilhed under træningen.
- TUO er en elektronisk enhed til træning, der kan kommunikere med en PC (Windows, Mac) eller med mobile enheder (iOS og Android)* eller med en cykelcomputer med teknologierne ANT+ og/eller Bluetooth Smart.
Softwaren/app'en My E-Training tilbyder en bred vifte af træningsmetoder/tests og er derfor velegnet til alle typer af cyklister, fra begyndere til professionelle.
App'en er tilgængelig på AppStore (iOS-version) og Google Play (Android-version), mens versionen til Windows PC og Mac er tilgængelige på hjemmesiden www.elite-it.com .
De vigtigste funktioner er:
- Træning med video
- Personlige træningsprogrammer
- Træning med Google Maps
- Registrering, import og eksport af data.

04_TRANSMISSIONSPROTOKOLLER

TUO bruger to forskellige transmissionsprotokoller for at interagere med og sende data til programmer / app's / enheder.
Spørg producenten af app'en / programmet / enheden vedrørende kompatibiliteten med en eller flere af disse protokoller.

BLUETOOTH SMART

Protokol "Tjeneste Fitness Machine – Indoor Bike". Denne protokol gør det muligt for det kompatible program / app / enhed, at modtage træningsdata og variere rullemodstanden. Med denne protokol er det muligt med komplet interaktion med rullen.
Protokol "Tjeneste Speed&Cadence" (hastighed og kadence). Denne protokol tillader afsendelse af dataene for hastigheden og kadencen for rullen. For TUO tillades kun afsendelse af data for hastighed. Denne protokol tillader ikke interaktion med et program / app / enhed.
Protokol "Service Power (effekt)". Denne protokol tillader afsendelse af data for den effekt, cyklisten udvikler. Den tillader ikke interaktion med programmet / app'en / enheden.
I de fleste tilfælde, har smartphones og tabletter allerede en Bluetooth Smart-forbindelse og der kræves derfor ikke nogen yderligere komponenter for at kommunikere med TUO. Det er dog en mulighed, at ældre enheder er ikke kompatible. Spørg producenten vedrørende kompatibilitet med Bluetooth Smart.
Bemærk: Når cykeltræneren er tilsluttet en protokol med Bluetooth Smart-enhed, kan du ikke længere oprette forbindelse til andre BLE-enheder. Dette skyldes en begrænsning i Bluetooth Smart protokollen.

ANT+

Protokol "ANT+ FE-C". Denne protokol gør det muligt for programmet / app'en / enheden, at modtage træningsdata og variere modstanden for rullen på cykeltræneren. Med denne protokol er det muligt med komplet interaktion med rullen.
Protokol "ANT+ Speed&Cadence" (hastighed og kadence). Denne protokol tillader afsendelse af dataene for hastigheden og kadencen for rullen. For TUO tillades kun afsendelse af data for hastighed. Denne protokol tillader ikke interaktion med et program / app / enhed.
Protokol "ANT+ Power (effekt). Denne protokol tillader afsendelse af data for den effekt, cyklisten udvikler. Denne protokol er meget mere almindelig end ANT+ FE-C, men den tillader ikke vekselvirkning med app'en / programmet / den perifere enhed.
Med undtagelse af visse smartphones (Android), der har integreret ANT+-tilslutningsmuligheder, er det nødvendigt at anvende en usb-nøgle for at oprette forbindelse via protokollen ANT+. Med Android-enhed, Windows-pc og Mac, skal der bruges en USB-nøgle ANT+. Denne nøgle kan købes på hjemmesiden www.shopelite-it.com eller hos andre forhandlere. Anvendelsen af denne ANT+ USB-nøgle, gør det muligt med den perifere enhed, at oprette forbindelse til cykeltræneren under anvendelse af protokollen ANT+.
Til Android-enheder skal der bruges et OTG-adapterkabel.
For iOS-enheder kræves der en særlig nøgle (ikke inkluderet) der er kompatibel med 30-pin iOS.
Den komplette liste over enheder, der er kompatible med protokollen ANT+ er tilgængelig på hjemmesiden ANT+ (http://www.thisisant.com/directory/)

Specifikater for trådløs forbindelse:

Transmissionsfrekvenser: fra 2400 til 2483,5 MHz
Protokoller: Bluetooth 4.0 og ANT+
Transmissionsafstand i frit felt: 10 m
Transmissionseffekt ANT+: 4 dB
Transmissionseffekt Bluetooth: 0 dB

05_EFFEKTOMRÅDE

Effektområdet som cykeltræneren er i stand til at dække er meget stort og er en funktion af hastigheden.
Jo hurtigere du cykler, jo mere omfattende er effektområdet. Det er imidlertid muligt, at der er ekstreme tilstande, hvor den krævede effekt er uden for området (for høj eller for lav). I disse tilfælde vil rullen give den maksimale/minimale mulige effekt, og vende tilbage til korrekt drift, så snart betingelserne igen er forenelige med den effekt der leveres af TUO.
Når den krævede effekt er uden for det effektive effektinterval, viser cykeltræneren den effektive, og ikke den teoretiske effekt, på skærmen.

06_HÆLDNING

Selv den maksimale hældning der kan simuleres varierer som en funktion af hastigheden og vægten. Den nødvendige effekt for at udføre en opstigning varierer afhængigt af den hastighed, der cykles med (jo hurtigere, jo mere effekt) og vægten (for at "løfte" mere vægt, kræver det mere effekt).
Når situationen kræver en større effekt end den maksimale, fortsætter TUO med at levere den maksimale effekt og som følge heraf vil man ikke vil føle yderligere forøgelse af modstanden.
TUO bruger et system baseret på magneter i bevægelse i nærheden af en metalskive i bevægelse.
Denne teknologi gør det muligt sandfærdigt at simulere selv de mindste ændringer i hældning, under hensyntagen til den træghed, der ville opstå under cykling på vej. Ændringen af modstanden finder sted gradvist, både i tilfælde af stigning og sænkning af modstanden. Dette system gør det muligt at undgå en fuldstændig blokering af pedalerne på grund af for høj effekt.

07_EFFEKTVÆRDIENS NØJAGTIGHED

Effektdataet., som TUO sender, er et resultat af flere beregninger. Disse beregninger tager hastigheden hvormed man træder i pedalerne, rullebremsens hastighed og andre faktorer i betragtning.
Med henblik på at forbedre præcisionen kalibreres hver TUO i Elite, for at reducere fejlen så meget som muligt, men der er fisse faktorer, som med tilden vil kunne ændre sig og reducere effektens nøjagtighed.
Spindown er en kalibreringsprocedure som tillader rullen at vurdere eventuelle brugsrelaterede variationer og kompensere for deres indflydelse på den modstand, som rullen skaber.

Procedure:

Det er vigtigt at udføre kalibreringen når rullen er blevet opvarmet i mindst 10 minutter,
Det er nødvendigt at placere modstanden i forhold til dækket, efter en opvarmning på 10 minutter, for at opnå en bedre kalibrering af modstandsenheden. Rullen skal derfor flyttes væk fra dækket, ved at dreje grænseoverskridningens greb mod venstre (Ref. Z) (Fig. 43), regulér afstanden til rullen med reguleringshåndtaget (Ref. H) (Fig. 44), indtil rullen flugter lige akkurat berører hjulet. Drej herefter grænseoverskridningens greb mod højre, for at opnå det korrekte tryk mod hjulet.
Lancér den relevante kommando fra app'en eller programmet My E-Training og følg anvisningerne, for at afvikle proceduren. Procedurens startordre findes i app'ens indstillingsskærmbillede.
Proceduren kræver at man begynder at cykle og øger hastigheden op til en vis værdi.
Hold straks op med at træde i pedalerne, når dette beordres.
Efter et par sekunder, vil processen meddele, at kalibreringen er vellykket.
Spindown-værdien lagres i TUO, således at afsendelse af effektværdierne altid korrigeres på hver eksternt tilsluttet enhed, også til tredjeparts programmer / app´s / enheder, der ikke er fra Elite.

Bemærk:

-Den tidligere beskrevne procedure med kalibrering kan også udføres med andre programmer / app´s / enheder, end dem fra Elite.
- Hold fødderne på pedalerne, indtil proceduren er fuldført.
- Hvis rullen opretter forbindelse til cyklens ergotræner (hvis til stede), gælder de ovennævnte værdier ikke længere, fordi effekten ikke længere beregnes, men måles af den sensor, der findes på cyklen. Indhent yderligere oplysninger herom i kapitlet "Power Meter Link (PML)".

08_LED STATUS

TUO sender dataene vedrørende hastighed og effekt via protokollerne ANT+ og Bluetooth Smart.
I det elektroniske kort er der 3 lysdioder, som angiver selve kortets forsynings- og funktionsstatus, udover at bekendtgøre hvilken protokol, der er i brug.
Lysdioderne har tre farver:
Rød = Angiver status for strømforsyningen for cykeltræneren.
- Slukket = TUO er ikke tilsluttet strømforsyning eller er i strømbesparende tilstand
- Tændt = TUO er under forsyning.

Blå = Angiver drift af TUO med protokollen Bluetooth Smart.
- Langsomt blinkende = Venter på en forbindelse.
- Tændt = TUO sender ved hjælp af protokollen Bluetooth Smart.
- Hurtigt blinkende = Søger efter en effektsensor (jfr. kapitel "09_Power Meter Link")

Grøn = Angiver funktion af TUO med protokollen ANT+.
- Langsomt blinkende = Venter på en forbindelse.
- Tændt = TUO sender ved hjælp af protokollen ANT+.
- Hurtigt blinkende = Søger efter en effektsensor (jfr. kapitel "09_Power Meter Link")

09_POWER METER LINK (PML)

TUO implementerer også en funktion, kaldet Power Meter Link, som giver mulighed for at opnå særdeles nøjagtige effektdata.
Denne funktion giver TUO mulighed for at anvende en eventuel effektsensor på cyklen som effektens kilde.
På denne måde er TUO mere præcis, fordi de af sensoren målte effektdata, er mere præcise end dem, som TUO er i stand til at beregne med dennes formler.
Bemærk: Denne funktion er ikke anvendelig, hvis der ikke er installeret en effektsensor på cyklen.

ANVENDELSE

- Kombination.

TUO søger automatisk i et par sekunder efter tænding efter eventuelle tilstedeværende effektsensorer. Hvis den finder en, vil den oprette forbindelse hertil og anvender dennes data. Af samme årsag bør man forsikre sig om, at effektsensoren sender, før rullen tilføres forsyning.

Desuden gemmer TUO den serieforbundne effektsensor, efter oprettelse af forbindelsen, til senere træningsrunder.

Hvis der er andre effektsensorer i rummet, vil TUO oprette forbindelse til sensoren med det stærkeste signal, som sædvanligvis vil være den på cyklen.

- Senere træningsrunder.

TUO vil de næste gange, ved hver igangsætning, altid forsøge på at oprette forbindelse til sensoren, som den blev forbundet med den første gang.

Hvis den ikke er i stand til at oprette forbindelse til sensoren, eller denne ikke er til stede, vil TUO anvende sine egne algoritmer til beregningen af effekten.

- Sletning af den tilknyttede sensor.

Hvis man skulle ønske at ændre sensor, er det tilstrækkeligt at forsyne rullen, ved at sætte hjulet i bevægelse (også manuelt) eller træde et par gange i pedalerne inden for et par sekunder. TUO vil nemlig nulstille den gemte sensor i hukommelsen, når den starter, hvis hastigheden er højere en nul, og begynde at søge efter en ny sensor, på samme måde som den første gang.

Når TUO nulstiller effektsensorens serieforbindelse, kan man mærke 6 lette vibrationer, der bekræfter at sletningen er foretaget.

BEMÆRKNINGER:

- Hvis TUO har oprettet forbindelse til den forkerte sensor, vil det være nok at nulstille den forbundne sensor og gentage parringshandlingen, under forudsætning af at sensoren flyttes væk, hvis man ikke ønsker, at TUO opretter forbindelse hertil.

- Hvis TUO, under træningen, mister forbindelsen til effektsensoren, vil denne automatisk skifte til at anvende formlerne til effektens beregning. I mellemtiden fortsætter den med at forsøge på, at genetablere forbindelsen til sensoren.

- Rullen søger først efter ANT+ sensorer og herefter Bluetooth sensorerne. Hvis effektsensoren både er ANT+ og Bluetooth, vil rullen sandsynligvis oprette forbindelse til ANT+ signalet.

- Sletningens vibrationer er meget lette. Det kan være nødvendigt at lægge hånden på modstanden, for at mærke dem.

- I tilfælde af Bluetooth-pedaler / kranke, vil rullen kun koble på den ene af disse to. I dette tilfælde er det ikke muligt at forindstille hvilken pedal/krank den kobler på. Desuden måler pedalen/kranken det relevante bens udviklede effekt i dette tilfælde og den sendte værdi er cirka halvdelen af cyklistens samlede effektudvikling. I dette tilfælde kræver en korrekt brug, at man aktiverer funktionen "Fordobl effekt" ("double power") med app'en my E-training (Parametre – avanceret konfiguration).

- Under den indledende søgning efter effektsensorerne, blinker den grønne lysdiode hurtigt.

10_ELASTOGEL

ELITE introducerer i samarbejde med BAYER ELASTOGEL, en teknopolymer anvendt på rullen på trænerresistensenheden, der tilbyder følgende fordele:

- 50% støjreduktion (kvantificeret i dB).
- forbedrer dækgruppet til modstandet roller.
- reducerer dækpåvirkningen med 20%.
- reducerer vibrationer og replikerer det virkelige liv ridning.
- forbedrer oprindelsens ydelse brug af mtb dæk.

En todelt fremstillingsproces gør det muligt for ELASTOGEL at modstå slid, opløsningsmidler, olier og varme, men forbliver dog meget elastisk.

11_PULSMÅLER

- Cykeltræneren TUO er ikke i stand til at modtage data fra pulsmålere. Pulsværdien modtages normalt direkte fra den perifere enhed der anvendes.

- Kompatibiliteten med forskellige typer af pulsmålere på strop, afhænger af enheden / programmet / app'en der bruges.

- App'en fra Elite My E-Training giver mulighed for anvendelse af pulsmålere på strop med ANT+ TM, og Bluetooth Smart. Med app'en fra Elite My E-Training, kan du tilslutte og bruge pulsmålere på strop med begge protokoller.

12_NAVN OG LISTE OVER KOMPONENTER

Din TUO-rulle indeholder følgende komponenter

1 støttestativ	(ref. A)
1 enhed	(ref. B)
2 propper til hjul større end 28"	(ref. C)
1 strømforsyning	(ref. D)
1 quick release	(ref. E)
1 10 mm åben skruenøgle	(ref. F)
2 gummiunderstøtninger	(ref. G)
4 spændskiver Ø 5 mm	(ref. H)
4 gevindskærende skruer Ø 5 x 16 mm	(ref. I)
1 fæstebøjle	(ref. L)
4 møtrikker Ø 6 mm	(ref. H)
1 Venstre adapter 10 mm	(ref. R)
1 Højre adapter 12 mm	(ref. S)
1 Venstre adapter 12 mm	(ref. T)
1 Vaske	(ref. U)
1 quick release møtrik	(ref. P)
1 venstre afstandsstykke gennem stiften	(ref. Q)

BEMÆRK: adapterne ref. R, S, T, U, P, Q er komponenter

med reduceret og de kan nemt blive væk. Hvis cykeltræneren skal flyttes, bør man afmontere adapterne og opbevare dem i deres egen pose, da de nemt vil kunne løsne dem under transporten.
Eventuelle reservedele står til rådighed i vores online-shop eller ved at kontakte Elite direkte og/eller forhandleren i landet.

13_MONTERING AF STAIV / MONTERING AF ENHED

CYKLER MED MINDRE HJUL END 28"

- Placer enheden (ref. B) på en plan overflade (fig. 1.
- Placer stativet på omvendt, som vist på figuren (fig. 2)
- Træk grebet (Ref. X) udad og anbring pladen (Ref. L) på støttestativet (Fig. 3-4).
- Fastgør pladens (Ref. L) møtrikker (Ref. M) og gummistykkerne (Ref. G) med deres skruer (Ref. H og I) (Fig. 5-6).
- Vend støttestativet og anbring det på en plan flade og drej herefter indad indtil grebet indkobles. (Fig. 7).
- Skru grebet helt i (Fig. 8-9).

CYKLER MED HJUL PÅ OVER 28"

- Placer enheden (ref. B) på en plan overflade (fig. 1).
- Skru de 2 sideskærme af enheden og montér dem på åbningerne ved siden af (Fig. 10-11).
- Placer stativet på omvendt (fig. 12).
- Træk grebet (Ref. X) udad og anbring pladen (Ref. L) på støttestativet (Fig. 13-4)
- Fastgør pladens (Ref. L) møtrikker (Ref. M) og gummistykkerne (Ref. G) med deres skruer (Ref. H og I) (Fig. 14 - 15).
- Vend stativet, og placér det på en plan overflade.
- Drej enheden indad indtil grebet indkobler i positionen (Fig. 16).
- Skru grebet helt i (Fig. 17-9).
- Luk benene på stativet (fig. 18)
- Skru de to skruer ud, og fjern afstandsstykket i plast (fig. 19)
- Spænd derefter det medfølgende afstandsstykket (ref. C) til hjul, på over 28" uden at overspænde (fig. 20).
- Gentag den samme handling også for det højre afstandsstykke.

Sørg for, at afstandsstykket er centreret med den plastikstøtte, som det er skruet fast til.
Kontrollér ved at dreje træbenene, at der ikke er nogen forhindringer, og at understøtningen af røret er korrekt.

14_ BRUG AF ADAPTERSTIFT

- Skru den gennemgående stift løs, og fjern den fra cyklen (fig. 21-22).
- Adapterstift til trænere Ø 10 mm (ref. U-R-P) (fig. 23).
- Adapterstift til trænere Ø 12 mm (ref. U-T-S-P) (fig. 24).
- Skru quick relaseren fast (ref. E) (fig. 25).
- Hvis din cykel ikke passer til stiftsættet, er brugen af afstandsstykket påkrævet (ref. Q) (fig. 26-27-28-29).

15_INSTALLATION AF CYKLEN

- Sørg for, at lynkoblingen på cyklens baghjul er fastspændt korrekt.
- Anbring grebet (Ref. W) i positionen "OPEN" (fig. 30).
- Bring cyklen i position ved at placere den midt på rullen (fig. 31).
- Løsn den ydre ring (ref K) (fig. 32), og skru derefter stiften af (ref J) (fig. 33), så den venstre ende af cykelens hurtigkobling passer ind i det koniske sæde (fig. 34).
- Når stiften er placeret (ref J) , skrues den ydre ring tilbage (ref K) på plads for at låse cyklens position (fig. 35).

Kontrollér at lynudløsningens greb vender vandret, så cyklen er sikkert blokeret på stativet (Fig. 36).

- Luk grebet (Ref. W) og sørg for, at det begynder at komprimere lynudløsningen i de foruddefinerede arbejdsområde, afgrænset af 55° og 65° (Fig. 37).
- Hvis grebet (Ref. W) begynder at komprimere lynudløsningen i den fremskudte arbejdsposition (Fig. 38), skal den stiften til højre bøsning (Ref. Y) skrues (Fig. 39) i således, at grebet (Rif. W) begynder at arbejde internt i det foruddefinerede arbejdsområde (afgrænset af 55° og 65°) (Fig 37).
- Hvis grebet (Ref. W) begynder at komprimere lynudløsningen i den tilbageskudte arbejdsposition (Fig. 40), skal den stiften til højre bøsning (Ref. Y) skrues ud (Fig. 41) i således, at grebet (Ref. W) begynder at arbejde internt i det foruddefinerede arbejdsområde (afgrænset af 55° og 65°) (Fig. 37).
- Luk håndtaget (ref. W) i positionen "CLOSE" ved at skubbe det nedad med håndfladen nedad (fig. 42)
- Kontrollér, at håndtaget på overkørslen (ref. Z) er placeret som i figur 43.
- Drej reguleringshåndtaget (ref. H) med uret (fig. 44) indtil rullen på modstandsenheden lige akkurat berører hjulet.
- Drej håndtaget på overkørslen (ref. Z) 180° til højre (fig. 45), og kontrollér hjulkomprimeringen på enhedens understøtning.
- Dæktrykket skal være:

7-8 atmosfære til racerdæk;
3,5-4 atmosfære til MTB dæk.

Overhold det af dækfabrikanten anbefalede tryk i særlige tilfælde.

- Sørg for, at stativet er helt åbent og placeret på en plan overflade, så det er stabilt. Begynd at træde i pedalerne.

16_STRØMFORSYNING

- TUO er udstyret med et indvendigt elektronisk kort, og

tilføres energi via en standard strømforsyning (leveret i emballagen).
- TUO er udstyret med et indvendigt elektronisk kort, og tilføres energi via en standard strømforsyning (leveret i emballagen).
Sæt strømforsyningen i stikkontakten og stikket i TUO kontakten på bagsiden af rullen, en let vibration angiver, at systemet indtager startstillingen. Denne handling kan vare i op til cirka 15 sek.
TUO's overensstemmelse med bekendtgørelserne i EU (se "Overensstemmelseserklæring" på side 115), vil kunne kompromitteres, hvis man ikke bruger den medfølgende strømforsyning.

17_BRUG AF ENHEDEN

Det er muligt at anvende TUO, når enheden er blevet monteret på stellet. Det er nødvendigt, at anvende en kompatibel app / cykelcomputer / program, for at kunne visualisere dataene og ændre modstanden.
Sammenkædningsfasen (pairing), aflæsning af værdier og ændring af modstanden overholder protokollerne ANT+ og Bluetooth Smart; funktionstilstandene afhænger derimod af app'en / cykelcomputeren.
Tilslutnings- og anvendelsesproceduren varierer i funktion af hvilken periferenhed samt programmet / app'en, som ønskes anvendt. Kontrollér i programmet / app'en hvordan tilslutning og brug iværksættes under træningen.

18_BRUG AF TUO MED SOFTWARE / APP / PERIFÆR ENHED

Til træning anbefaler vi brugen af programmet/app'en My E-training, tilgængelig til iOS, Android, Windows og Mac OS.
My E-training er et komplet system, der tillader forskellige træningstilstande, så som video, konfigurerbare programmer, kørsel med Google Maps, konkurrence via internettet og mange andre funktioner.
Du kan stadig bruge en tredjeparts-software, der er kompatibel med cykeltræners kommunikationsstandarder. Der er mange programmer / app's / perifere enheder på markedet, der kan oprette forbindelse med TUO.
Følg anvisningerne i programmet / app'en / den perifere enhed, for oprettelsen af den korrekte forbindelse med cykeltræneren.
Før du bruger en app og starter proceduren med tilslutningen, skal du sørge for, at cykeltræneren er tændt, og at den ikke er i strømbesparende tilstand. Cykeltræneren skal tilsluttes den elektriske strøm via strømforsyningsenheden vedlagt i emballagen.
Det elektroniske kort på cykeltræneren har LED-lamper, der viser status for maskinen. Se afsnittet "LED status" for en detaljeret forklaring.

19_AFMONTERING AF CYKLEN

Følg denne procedure, for at afmontere cyklen:
- Løsn forspændingen på elastgelrullen ved at dreje håndtaget på overkørslen (ref. Z) (fig. 43).
- Sluk for rullens forsyning, frakobl forsyningsenhedens jack fra modstandsenheden.
- Løft låsehåndtaget på stativet (ref. W) (fig. 30), samtidig med at du understøtter cyklens sadel med den anden hånd, så den ikke falder ned.
- Løft cyklen og flyt den bort fra stativet.
- Ved transport og for at reducere pladskravet, når stellet ikke er i brug, anbefales det at lukke dets ben og dreje modstandsenheden indad.
- Det er nødvendigt at skrue enheden af og herefter trække hårdt i grebet, for at kunne vende den
- I tilfælde af langvarige perioder inaktivitet eller specielle transportforhold, bør enheden afmonteres helt fra stellet og opbevares i den originale emballage.

20_TROUBLESHOOTING

Cykeltræneren opretter ikke forbindelse til app'en:
Cykeltræneren skal være korrekt forsynet, for at kunne fungere, og der skal oprettes forbindelse til en anordning indenfor 15 minutter, da cykeltræneren ellers indtager en energibesparende tilstand. Begynd at træde i pedalerne, for at aktivere rullen igen, eller slå strømmen fra og sæt selve rullen under forsyning igen. Opret herefter forbindelsen indenfor 15 minutter.
Den angivne hastighed er meget høj (endda over 100 km/t):
- Svar: Indstillingen af rullens omkreds på den anvendte enhed var sandsynligvis forkert.
TUO sender træningsdata ved hjælp af forskellige protokoller. En af disse er protokollen, der bruges af hastighedssensorerne. Hvis den enhed, der bruges til at vise hastigheden, bruger denne protokol, skal den indstillede hjulomkreds ændres.
Den korrekte værdi, der skal indstilles for hjulomkredsen i tilfælde af TUO, er 47 mm.

21_EMBALLAGE

Hvis cykeltræneren skal sendes til service eller sendes af andre årsager, er en korrekt emballering afgørende:
- tag strømforsyningen ud af TUO;
- pak TUO ned i den kasse, som den oprindeligt blev leveret i.
Under forsendelser bliver pakker ofte udsat for mishandling og meget kraftige stød, hvorfor emballering, der ikke er tilstrækkeligt modstandsdygtig, vil kunne medføre uoprettelig skade på cykeltræneren. Denne type skade er ikke dækket af garantien.

Bemærk: Husk altid før cykeltræneren eller enhver del på maskinen sendes til service, først at tage kontakt til Elite, dennes distributør eller til din forhandler. Eventuelle indsendelser der ikke er aftalt forudgående, vil blive afvist.

22_DET ANBEFALES:

- Vi anbefaler at bruge dæk med en bredde på 23 mm, for at reducere dækslitagen og forbedre adhæsionen på rullen.
- Brug dæk af typen slick (også til Mountain bike) for et lavere støjniveau, en højere adhæsion af dækket på rullen og en reduktion af vibrationer.
- Rengør dækket med alkohol eller vand inden brug.
- Hvis stiften på den medfølgende lynudløsning rager mere end 3 mm frem fra fæstemøtrikken, skal den fremragende del skæres af.

23_COPYRIGHT

Ingen dele af denne vejledning må reproduceres eller videregives uden skriftlig tilladelse fra ELITE S.r.l. Softwaren til TUO og dens kode er ejet af ELITE S.r.l.

24_ PRODUKTMODIFIKATIONER

ELITE forbeholder sig rettigheden til, bl.a. som følge af tekniske opdateringer, at foretage modifikationer på produkterne og af deres specifikationer uden pligt til forudgående at oplyse eller meddele Kunden herom, med hensyn til:

a) modifikationer, som ikke påvirker produktets ydelser negativt;

b) modifikationer, som er nødvendige for at opfylde eller forbedre produktspecifikationerne;

c) modifikationer, som er nødvendige for at opfylde de anvendelige lovformelige krav eller bestemmelser.

ELITE forbeholder sig desuden rettigheden til at levere produkterne med samme forbedringer, uden nogen pligt til eller ansvar for at foretage de samme modifikationer på tidligere erhvervede produkter, og forbeholder sig herudover rettigheden til at ændre modellernes priser og tilgængelighed i henhold til markedsforhold, komponenttilgængelighed og andre virksomhedsrelaterede betragtninger.

25_ANSVARSFRASKRIVELSE

Elite S.r.l. er ikke ansvarlig for midlertidig eller permanent fysisk skade på brugeren, der har den direkte eller indirekte brug af cykeltræneren som årsag.

26_INFORMATION OM BORTSKAFFELSE AF PRODUKTET

1) I EU

Dette produkt er i overensstemmelse med direktiverne i EU 2002/95/EF, 2002/96/EF and 2003/108/EF.

Symbolet med den overstregede skraldespand på produktet eller på emballagen angiver, at produktet ved afslutningen af dets levetid skal indsamles adskilt fra andet affald.

Brugeren skal derfor ved produktets bortskaffelse, tage enheden til de relevante centre for særskilt indsamling af elektrisk og elektronisk affald, eller returnere det til forhandleren, når de køber et nyt tilsvarende apparat, i forholdet en til en.

Den særskilte indsamling for efterfølgende genanvendelse, behandling og miljøvenlig bortskaffelse af skrottet udstyr, er med til at forhindre negativ påvirkning af miljøet og menneskers sundhed og fremme genanvendelse af de materialer, der udgør enheden.

Ulovlig dumpning af produktet foretaget af brugeren indebærer administrative sanktioner i henhold til gældende lovgivning.

2) LANDE UDENFOR EU

Hvis du ønsker at bortskaffe dette produkt, bedes du kontakte de lokale myndigheder og bede om information vedrørende den korrekte bortskaffelsesmetode.

Teknisk Service: support.elite-it.com

DEUTSCH

Wir danken Ihnen für den Kauf des Elite TUO

01_ALLGEMEINE SICHERHEITSHINWEISE

Bitte lesen Sie aus Sicherheitsgründen und zum Schutz Ihrer eigenen Gesundheit vor der Benutzung des Rollentrainers folgende Hinweise:

1. Dieses Gerät ist nicht für die Verwendung durch Personen vorgesehen (Kinder eingeschlossen), die verminderte körperliche, sensorielle oder geistige Fähigkeiten haben oder nicht über ausreichende Erfahrung und Kenntnisse verfügen, außer sie werden beaufsichtigt oder haben entsprechende erhalten.
2. Kinder sollten beaufsichtigt werden, um sicherzustellen, dass sie nicht mit dem Gerät spielen.
3. Lassen Sie sich vor Beginn des Trainings einer sorgfältigen sportärztlichen Untersuchung unterziehen, um ihren aktuellen Gesundheitszustand auszumachen.
4. Wählen Sie eine Trainingsmodalität, die Ihrem Gesundheitszustand und Ihrer individuellen Leistungsfähigkeit angemessen ist.
5. Brechen Sie das Training umgehend ab und konsultieren Sie Ihren Arzt, wenn Sie während des Trainings unerwartete Ermüdungserscheinungen oder Schmerzen verspüren.
6. Nur das in der Lieferung enthaltene Vorschaltgerät benutzen (mod. 6A-181WP12).

Die Konformität des TUO mit den EG-Richtlinien (siehe “Konformitätserklärung” auf Seite 114) könnte nicht mehr gegeben sein, wenn ein anderes Vorschaltgerät als das in der Lieferung enthaltene benutzt wird.

7. Sich vor dem Training vergewissern, dass das Fahrrad regelrecht auf der Rolle befestigt ist. Das Fahrrad muss senkrecht positioniert und stabil auf den vorgesehenen Abstützungen fixiert werden, wie in den Anweisungen angegeben.

Die korrekte Installierung überprüfen, durch Ziehen und Schieben des horizontalen Rahmenrohrs und auf den Sattel agieren.

Falls es nicht richtig und stabil befestigt ist, nicht mit dem Training beginnen.

Die vorausgehenden Hinweise haben allgemeinen Charakter und sie umfassen nicht alle Vorsichtsmaßnahmen, die für eine korrekte und sichere Benutzung des Rollentrainers beachtet werden müssen, für die ausschließlich der Benutzer verantwortlich ist.

02_WARNHINWEISE

WICHTIG: Das Schwungrad des Geräts ist sehr schwer. Stöße geringen Ausmaßes können die Funktionsweise des Rollentrainers beeinträchtigen.

- Bei gebrauch vom radsimulator auf keinen fall bremsen, da sonst die rolle und die reifen stark
- Das Gestell wurde zur Benutzung durch einen einzigen Radsportler entwickelt.
- Vor jedem Training die Sicherheit und Stabilität des Fahrrads überprüfen.
- Sollte der Schnellspanner mit den Buchsen des Gestells nicht kompatibel sein, muss er gegen den in der Lieferung enthaltenen ausgetauscht werden (Bez. E).
- Es befinden sich keine einzeln benutzbaren Komponenten im Innern. Die Garantie verfällt, wenn die Einheit geöffnet oder manipuliert wurde.
- Da die Stützfüße aus weichem, rutschfesten Gummi sind, können Sie während des Gebrauchs Gummispuren auf dem Fußboden hinterlassen.
- Beim Gebrauch des Elite TUO, ist ein leichter Verschleiß

der ElastoGel Rolle normal. Die im Werk Elite ausgeführten Tests haben ergeben, dass der Verschleiß der Rolle nach einem kontinuierlichen Gebrauch über 20.000 km circa 0,1 mm beträgt. Da die Gesamtstärke 10 mm beträgt, behindert selbst ein viel höherer Verschleiß die korrekte Funktion des Rollentrainers nicht. Beanstandungen durch unsachgemäßen oder fahrlässigen Gebrauch werden nicht anerkannt.

- Der Gebrauch mit schmalen Reifen oder nicht optimalen Reifendruck kann die Elastogel-Rolle auf irreparable Weise beschädigen.
- Der Reifendruck muss Folgendes betragen:

7 - 8 atü für Rennreifen;

3,5 - 4 atü für MTB-Reifen.

In speziellen Fällen den vom Hersteller empfohlenen Druck einhalten.

- Den TUO Radsimulator nicht an nassen oder feuchten Orten aufbewahren, da sonst die elektronischen Komponenten beschädigt werden können.
- Stellen Sie den Trainer auf einen festen Untergrund.
- Elite haftet nicht für eventuelle Funktionsstörungen im Fall der Verwendung mit nicht von Elite gelieferten anderen Programmen / Apps / Geräten
- Achtung: Integrierte Wireless-Systeme, die auf dem gleichen Frequenzband arbeiten, können mit der Datenübertragung des TUO interferieren. Derartige Geräte in diesem Fall abschalten.
- Der Widerstand bei Nichtbenutzung nicht über längere Zeit im direkten Sonnenlicht oder in besonders feuchten Umgebungen stehen lassen.
- Keinesfalls chemische Reinigungsmittel (Benzine oder Lösemittel) an irgendwelchen Teilen des Elite TUO verwenden.

03_EINLEITUNG

Der TUO ist ein Trainer mit elektronisch gesteuerter, direkter Übertragung mit Magnetwiderstand.

- Dieser Rollentrainer zeichnet sich durch folgende Eigenschaften aus: die große Bandbreite an möglichen Leistungsabgaben während des Trainings, die extreme Rundheit des Pedaltritts und die Kompatibilität mit kabellosen Kommunikationssystemen.

Der Tretwiderstand wird durch eine integrierte Bremseinheit mit Magnettechnologie erzeugt, die während des Trainings einen ausgesprochen geräuscharmen Betrieb garantiert.

- Der TUO ist ein elektronisches Gerät für Trainingseinheiten, das mit einem Computer (Windows, Mac) oder mit mobilen Geräten (iOS und Android) oder einem Fahrradcomputer mit ANT+ und/oder Bluetooth Smart Technologie gesteuert wird.

Die Software / App My E-Training bietet eine Vielzahl an Trainings-/Testmodalitäten und eignet sich daher bestens für alle Arten von Radsportlern: vom Amateur bis zum Profi. Die App ist im AppStore (Version iOS) und im Google Play-Store (Version Android) erhältlich, während die Version für Windows PC und Mac auf der Webseite www.elite-it.com verfügbar ist.

Die wichtigsten Funktionen sind:

- Training mit Videos
- Individuell gestaltete Trainingsprogramme
- Training mit Google Maps
- Sichern, Importieren und Exportieren von Daten.

04_ÜBERTRAGUNGSPROTOKOLLE

Der TUO verwendet verschiedene Übertragungsprotokolle für die Interaktionen und das Senden von Daten an Programme / Apps / Vorrichtungen.

Überprüfen Sie mit dem Hersteller der App/des Programms/ des Peripheriegerätes die Kompatibilität mit einem oder mehreren dieser Protokolle.

BLUETOOTH SMART

"Fitness Machine Service - Indoor Bike" (FTMS) Protokoll. Dieses Protokoll ermöglicht dem kompatiblen Programm / app / Gerät die Trainingsdaten zu erhalten und den Widerstand der Rolle zu variieren.

Mit diesem Protokoll ist eine vollständige Interaktion mit der Rolle möglich.

Protokoll "Service Speed&Cadence" (Geschwindigkeit&Tritt frequenz).

Über dieses Protokoll können die Daten hinsichtlich Geschwindigkeit und Trittfrequenz des Rollentrainers gesendet werden. Für den TUO gestattet es nur den Versand der Geschwindigkeitsdaten. Über dieses Protokoll kann keine Interaktion mit einem Programm / einer App / einer Vorrichtung erfolgen.

"Service Power" (Leistung) Protokoll. Über dieses Protokoll kann der Wert der Kraftleistung gesendet werden, die der Athlet entwickelt. Über dieses Protokoll kann keine Interaktion mit dem Programm / der App / der Vorrichtung erfolgen.

In den meisten Fällen verfügen Smartphones und Tablets bereits über die Bluetooth Smart-Konnektivität, daher ist keine weitere, zusätzliche Komponente erforderlich, um mit dem TUO kommunizieren zu können. Es könnte sein, dass ältere Geräte nicht kompatibel sind. Stellen Sie mit dem Hersteller die Kompatibilität mit Blue-tooth Smart sicher.

ANMERKUNGEN : Wenn der Rollentrainer über ein Peripheriegerät mit einem Bluetooth Smart Protokoll verbunden ist, ist es nicht mehr möglich, ihn mit einem anderen Bluetooth Gerät zu verbinden.

Dies rührt von einem Limit des Bluetooth Smart-Protokolls her.

ANT+

"ANT+ FE-C" Protokoll. Über dieses Protokoll kann das

Programm / die App / die Vorrichtung die Trainingsdaten erhalten und den Widerstand des Rollentrainers anpassen. Dieses Protokoll macht die Interaktion mit dem Rollentrainer möglich.
Protokoll "ANT+ Speed&Cadence" (Geschwindigkeit&Tritt frequenz).
Über dieses Protokoll können die Daten hinsichtlich Geschwindigkeit und Trittfrequenz des Rollentrainers gesendet werden. Für den TUO gestattet es nur den Versand der Geschwindigkeitsdaten. Über dieses Protokoll kann keine Interaktion mit einem Programm / einer App / einer Vorrichtung erfolgen.
"ANT+ Power" (Leistung) Protokoll. Über dieses Protokoll kann der Wert der Kraftleistung gesendet werden, die der Athlet entwickelt. Dieses Protokoll ist üblicher als
ANT+ FE-C, allerdings ist die Interaktion mit der App / dem Programm / dem Gerät nicht möglich.
Außer im Falle einiger Smartphones (Android) mit integrierter ANT+ - Konnektivität ist für die Verbindung über das ANT+ - Protokoll ein USB-Stick erforderlich.
Mit Android-, Windows PC- und Mac-Peripheriegeräten muss ein ANT+ USB-Stick verwendet werden. Dieser USB-Stick kann über die Webseite www.shopelite-it.com oder andere Kanäle erworben werden. Mithilfe des ANT+ USB-Sticks kann sich das Peripheriegerät über das Protokoll ANT+ mit der Rolle verbinden.
Für Android-Peripheriegeräte ist ein OTG-Adapterkabel erforderlich.
Für iOS-Peripheriegeräte muss ein spezieller Stick (nicht mitgeliefert) verwendet werden, der auf den 30-Pin iOS-Verbinder passt.
Die vollständige Liste der mit dem ANT+ - Protokoll kompatiblen Geräte finden Sie auf der Webseite von ANT+ (http://www.thisisant.com/directory/.

Wireless-Daten

Übertragungsfrequenzen: von 2400 bis 2483.5 MHz
Protokolle: Bluetooth 4.0 & ANT+
Übertragungsabstand im Freifeld: 10 m
Übertragungsleistung ANT+: 4 dB
Übertragungsleistung Bluetooth: 0 dB

05_KRAFTLEISTUNGSBEREICH

Der Kraftleistungsbereich, den der Rollentrainer abdecken kann, ist sehr weit gesteckt und hängt von der Geschwindigkeit ab. Je schneller man in die Pedale tritt, desto größer ist der Kraftleistungsbereich. Es ist jedoch möglich, dass extreme Bedingungen bestehen, in denen die geforderte Kraftleistung außerhalb des Bereichs liegt (zu hoch oder zu niedrig).
In diesen Fällen liefert der Rollentrainer den möglichen Max.-/Mindestwert und kehrt zu einem korrekten Arbeitsablauf zurück, sobald die Bedingungen wieder mit der vom TUO Kraftleistung kompatibel sind. Wenn die erforderliche Kraftleistung sich als außerhalb des realisierbaren Kraftleistungsbereichs liegend erweist, zeigt der Rollentrainer auf dem Bildschirm die effektiv in diesem Moment produzierte Kraftleistung und nicht die theoretische an.

06_STEIGUNG

Die maximal simulierbare Neigung ist je nach Geschwindigkeit und Gewicht unterschiedlich. Die erforderliche Kraft, um eine Steigung in Angriff zu nehmen, weicht nämlich je nach der Geschwindkeit, mit der man sie angeht (höhere Geschwindigkeit = höhere Kraft), und des Gewichts (um mehr Gewicht zu heben, ist mehr Kraft erforderlich) ab. Wenn die Situation eine höhere Kraft als die maximal verfügbare erfordert, liefert TUO weiterhin die maximale Kraft; folglich stellt man keine weitere Erhöhung des Widerstands fest.
Der TUO stützt sich auf ein System, das auf der Bewegung von Magneten in der Nähe einer bewegten Metallscheibe aufbaut.
Über diese Technologie können selbst minimale Neigungsveränderungen wahrheitsgetreu simuliert werden, wobei die Trägheit genau wie auf der Straße berücksichtigt wird. Die Änderung des Widerstands erfolgt daher sowohl bei der Zu- wie bei der Abnahme des Widerstands schrittweise. Durch dieses System kann die vollkommene Trittblockierung aufgrund eines zu hohen Leistungsniveaus verhindert werden.

07_GENAUIGKEIT DES LEISTUNGSWERTS

Der von TUO versandte Leistungswert ist das Ergebnis verschiedener Berechnungen. Diese Berechnungen erfolgen vorrangig unter Berücksichtigung der Geschwindigkeit, bei der gefahren wird, der Bremse des Rollentrainers und anderer Faktoren.
Um die Genauigkeit zu verbessern, wird jeder TUO von Elite werkseitig kalibriert, um den Fehler so weit wie möglich zu reduzieren, doch es gibt einige Faktoren, die sich langfristig ändern und damit die Leistungsgenauigkeit verringern könnten.
Beim Spindown handelt es sich um einen Kalibriervorgang, der es dem Rollentrainer gestattet, eventuelle gebrauchsbedingte Schwankungen einzuschätzen und ihren Einfluss auf den von der Rolle erzeugten Widerstand auszugleichen.

Vorgehensweise:

Es ist wichtig, die Kalibrierung vorzunehmen, wenn der Rollentrainer seit mindestens 10 Minuten warmgelaufen ist.
Um die beste Kalibrierung des Tuo zu erzielen, muss die Widerstandseinheit nach ihrer Aufwärmzeit von 10 Minuten

im Verhältnis zum Reifen neu positioniert werden. Entfernen Sie daher die Rolle vom Reifen, indem Sie den Sicherheitshebel (Bez. Z) (Abb. 43) nach links drehen und stellen Sie den Rollenabstand mit dem Regler (Bez. H) (Abb. 44) ein, bis die Rolle das Rad streift. Drehen Sie dann den Sicherheitshebel nach rechts, um den richtigen Druck auf das Rad zu erhalten.
Um den Vorgang auszuführen, den entsprechenden Befehl in der App oder im Programm My E-Training auswählen und den Anweisungen folgen.
Der Befehl zum Starten des Vorgangs befindet sich auf der Seite der Einstellungen der App.
Darüber hinaus muss zu treten begonnen und beschleunigt werden, bis ein bestimmter Wert erreicht wurde.
Beim Eingang der Aufforderung, mit dem Treten aufzuhören, umgehend aufhören.
Nach bereits wenigen Sekunden wird die Information erteilt, dass die Kalibrierung erfolgreich durchgeführt worden ist.
Der Spindown-Wert wird im TUO gespeichert, so dass stets korrekte Kraftleistungswerte an jedes einzelne verbundene Peripheriegerät sowie an Programme / Apps / Vorrichtungen von Drittanbietern gesendet werden können.

Hinweise:

- das vorab beschriebene Kalibrierungsverfahren kann auch mithilfe von nicht von Elite hergestellten anderen Programmen / Apps / Vorrichtungen erfolgen.
- Die Füße auf den Pedalen lassen, bis der Vorgang abgeschlossen ist.
- Ist der Rollentrainer an das Ergometer des Fahrrads (wenn vorhanden) angeschlossen, gelten die oben genannten Hinweise nicht mehr, da die Leistungen nicht mehr berechnet, sondern von dem auf dem Fahrrad vorhandenen Sensor gemessen wird. Lesen Sie diesbezüglich für weitere Informationen das Kapitel "Power Meter Link (PML)".

08_ZUSTANDSLEDS

Der TUO übermittelt die Daten der Geschwindigkeit und der Kraftleistung über ANT+ - und Bluetooth Smart-Protokolle.
Auf der elektronischen Platine befinden sich 3 LEDs, die Aufschluss über den Versorgungszustand und die Funktionsweise der Platine selbst geben und darüber hinaus über die verwendete Protokollart informieren.
Die LEDs haben 3 Farben:
Rot = zeigt die Versorgung des Rollentrainers an.
-Ausgeschaltet = der TUO wird nicht versorgt oder er befindet sich im Energiesparmodus
-Eingeschaltet = der TUO wird versorgt
Blau = zeigt die Funktionsweise des TUO mit dem Protokoll Bluetooth Smart an.
- Langsames Aufleuchten = wartet auf die Verbindung.
-Eingeschaltet = der TUO überträgt unter Verwendung des Bluetooth Smart - Protokolls.
- Schnelles Aufleuchten = auf der Suche nach einem Leistungssensor (siehe Kapitel "09_Power Meter Link")
Grün = zeigt die Funktionsweise des TUO mit dem Protokoll ANT+ an.
- Langsames Aufleuchten = wartet auf die Verbindung.
-Eingeschaltet = der TUO überträgt unter Verwendung des ANT+ - Protokolls.
- Schnelles Aufleuchten = auf der Suche nach einem Leistungssensor (siehe Kapitel "09_Power Meter Link")

09_POWER METER LINK (PML)

Auf TUO ist auch eine Funktion mit dem Namen Power Meter Link implementiert, die es gestattet, sehr viel genauere Leistungsdaten zu erhalten.
Diese Funktion gestattet es TUO, einen eventuell auf dem Fahrrad vorhandenen Leistungssensor als Leistungsquelle zu verwenden.
Auf diese Weise ist TUO genauer, da die vom Sensor gemessenen Leistungsdaten genauer sind als die, die der TUO mit seinen Formeln in der Lage zu berechnen ist.
Hinweis: Diese Funktion kann nicht verwendet werden, wenn kein Leistungssensor auf dem Fahrrad installiert ist.

GEBRAUCH

- Aktivieren / Deaktivieren.

Es ist möglich den PML mit der Elite My E-Training-App zu aktivieren oder zu deaktivieren. Alle Versionen der App unterstützen die Möglichkeit, diese Funktion zu aktivieren und zu deaktivieren.
Um den PML zu aktivieren/deaktivieren, die App starten und sicherstellen, die Kopplung mit der Rolle gemacht zu haben.
Auf: Einstellungen - PML gehen. Nach einigen Sekunden wird die aktuelle Einstellung der Rolle angezeigt und sie kann geändert werden. Auf OK drücken, um die neue Einstellung in der Rolle zu speichern.

- Kombination.

TUO sucht bei seinem Start automatisch einige Sekunden nach eventuell vorhandenen Leistungssensoren. Wird ein Sensor gefunden, wird die Verbindung mit diesem hergestellt und seine Daten werden verwendet. Aus diesem Grund ist es ratsam, sich der Übertragung des Leistungssensors zu vergewissern, bevor die Rolle mit Strom versorgt wird.
Außerdem speichert TUO, sobald die Verbindung erfolgt ist, die Seriennummer des Leistungssensors für die nachfolgenden Trainingseinheiten.
Sollten sich in dem Raum mehrere Leistungssensoren befinden, stellt TUO die Verbindung mit dem Leistungssensor mit dem stärksten Signal her, bei dem es sich normalerweise um den auf dem Fahrrad vorhandenen

handelt.

- Anschließende Trainingseinheiten.

Bei den anschließenden Trainingseinheiten versucht der TUO bei jedem Start, sich immer mit dem Sensor zu verbinden, mit dem er das erste Mal kombiniert wurde.

Sollte es ihm nicht gelingen, die Verbindung mit dem Sensor herzustellen, oder der Sensor nicht vorhanden sein, verwendet TUO seine eigenen Algorithmen zur Berechnung der Leistung.

- Reset.

Sollte man den Sensor wechseln wollen, muss nur die Rolle durch Bewegen des Rads (auch per Hand) oder ein paar Pedaltritte innerhalb von einigen Sekunden mit Strom versorgt werden. Denn beim Start setzt TUO bei einer Geschwindigkeit von mehr als null den gespeicherten Sensor zurück und beginnt die Suche nach einem neuen Sensor, als ob es das erste Mal wäre.

Wenn TUO die Seriennummer des Leistungssensors zurücksetzt, erfolgen sechs leichte Vibrationen, um den erfolgten Löschvorgang zu bestätigen.

Alternativ können Sie die Rolle mit Gebrauch der Elite My E-Trainings-App zurücksetzen. Gehen Sie zur Seite Einstellungen - PML.

HINWEISE:

- Diese Funktion kann nur verwendet werden, wenn am Fahrrad ein Leistungssensor installiert ist.
- Ist TUO mit dem falschen Sensor verbunden, muss nur der mit ihm kombinierte Sensor zurückgesetzt und der Kombinationsvorgang wiederholt und dabei darauf geachtet werden, den Sensor zu entfernen, mit dem TUO nicht verbunden werden soll.
- Verliert TUO während des Trainings die Verbindung mit dem Leistungssensor, wird automatisch auf die Verwendung der Formeln zur Leistungsberechnung gewechselt. In der Zwischenzeit wird weiter versucht, die Verbindung mit dem Sensor wieder herzustellen.
- Die Rolle sucht zuerst die ANT+- und danach die Bluetooth-Sensoren. Ist der Leistungssensor sowohl für ANT+ als auch für Bluetooth ausgelegt, ist es sehr wahrscheinlich, dass die Rolle sich mit dem ANT+-Signal verbindet.
- Die Vibrationen beim Löschen sind sehr schwach. Es könnte notwendig sein, die Hand auf die Widerstandseinheit zu legen, um sie wahrzunehmen.
- Bei Bluetooth Pedalen/Tretkurbeln koppelt die Rolle nur eine der beiden an. In diesem Fall kann nicht vorbestimmt werden, an welches Pedal/Tretkurbel sie ankoppelt. Da in diesem Fall jedes Pedal/Tretkurbel die vom zugehörigen Bein entwickelte Leistung misst, ist der gesendete Wert ungefähr die Hälfte der vom Radfahrer insgesamt entwickelten Leistung. In diesem Fall ist es zur korrekten Verwendung erforderlich, die Option "Halbierte Leistung" (Half Power) in der My E - Training App (Seite Einstellungen) zu aktivieren.
- Während der anfänglichen Suche der Leistungssensoren blinkt die grüne Led schnell.

10_ELASTOGEL

ELITE ist stolz, ein weiteres Produkt präsentieren zu können, das in Zusammenarbeit mit dem Chemiekonzern BAYER entstanden ist: ELASTOGEL. Bei ELASTOGEL handelt es sich um einen technologisch neuartigen Kunstoff, ein 2-Komponenten-Elastomer. Dieser wird als Laufrolle für die ELITE fitness-machines anstelle der Aluminiumwalze eingesetzt und bewirkt:

- reduzierung des geräuschpegels um 50% (gemessen in dB).
- erhebliche verbesserung des reifengrips auf der laufrolle.
- 20% weniger reifenabrieb.
- verminderung von vibrationen und erhöhung der sensibilität des trainierenden in bezug auden pedaltritt.
- verbesserung der kompatibilität mit mtb-reifen.

Resultierend aus einem zweiphasig Herstellungsprozess ist ELASTOGEL in der Lage, Abrieb, Lösungsmitteln, Ölen und Hitze zu widerstehen und gleichzeitig eine extreme Elastizität zu bewahren.

11_HERZFREQUENZMESSER

- Der TUO ist nicht in der Lage die Werte vom Herzfrequenzmesser zu empfangen, diese werden normalerweise direkt vom verwendeten Peripheriegerät empfangen.
- Die Kompatibilität mit den verschiedenen Herzfrequenzgurten hängt vom Peripheriegerät/Programm/benutzte Applikation ab. Applikation von Elite My E-Training können nur die ANT+ Herzfrequenzgurte benutzt werden, auch die Gurte Bluetooth Smart verwendet werden können. Mit der Applikation von Elite My E-Training können also die Herzfrequenzgurte mit beiden Protokollen verbunden und verwendet werden.

12_NAME UND LISTE DER BAUTEILE

Ihr Rollentrainer TUO umfasst die folgenden Bauteile

1 Ständer	(Bez. A)
1 Gerät	(Bez. B)
2 Verschlüsse für Räder über 28“	(Bez. C)
1 Netzteil	(Bez. D)
1 Schnellspanner	(Bez. E)
1 10 mm-Gabelschlüssel	(Bez. F)
2 Gummistandfüße des Geräts	(Bez. G)
4 Unterlegscheiben Ø 5 mm	(Bez. H)
4 selbstschneidende Schrauben Ø 5 x 16 mm	(Bez. I)
1 Befestigungsbügel	(Bez. L)
4 Mutter Ø 6 mm	(Bez. M)
1 linker Adapter 10 mm	(Bez. R)
1 rechter Adapter 12 mm	(Bez. S)
1 linker Adapter 12 mm	(Bez. T)
1 verzinkt Scheibe	(Bez. U)

1 Schnellspannmutter (Bez. P)
1 linker Abstandshalter durch Stift (Bez. Q)
ACHTUNG: Die Adapter Bez. R, S, T, U, P, Q sind Bauteile mit geringen Abmessungen und können leicht verloren gehen. Beim Versetzen des Rollentrainers wird empfohlen, die Adapter zu entfernen und in ihrem Beutel aufzubewahren, da sie während des Transports leicht herunterfallen könnten.
Eventuelle Ersatzteile sind in unserem Online-Shop erhältlich oder indem Sie sich direkt an Elite und/oder den Händler in Ihrem Land wenden.

13_MONTAGE DES STÄNDERS/ GERÄTEMONTAGE

FAHRRÄDER MIT RÄDERN UNTER 28”

- Das Gerät (Bez. B) auf einer ebenen Oberfläche aufstellen (Abb. 1).
- Den Ständer umkehren, wie in der Abbildung angegeben (Abb. 2).
- Ziehen Sie den Lenkradschalter (Bez. X) nach außen und positionieren Sie die Platte (Bez. L) auf dem Ständer (Abb. 3-4).
- Ziehen Sie die Muttern (Bez. M) der Platte (Bez. L) und die Gummielemente (Bez. G) mit den jeweiligen Schrauben (Bez. H und I) an (Abb. 5-6).
- Drehen Sie den Ständer und stellen Sie ihn auf eine ebene Oberfläche, drehen Sie dann die Einheit nach innen, bis der Lenkradschalter einrastet. (Abb. 7).
- Ziehen Sie den Lenkradschalter fest (Bez. 8-9).

FAHRRÄDER MIT RÄDERN ÜBER 28”

- Das Gerät (Bez. B) auf einer ebenen Oberfläche aufstellen (Abb. 1).
- Die beiden seitlichen Abdeckungen des Geräts abschrauben und auf den Öffnungen an der Seite montieren (Abb. 10-11).
- Den Ständer umkehren, wie in der Abbildung angegeben (Abb. 12).
- Ziehen Sie den Lenkradschalter (Bez. X) nach außen und positionieren Sie die Platte (Bez. L) auf dem Ständer (Abb. 13-4)
- Ziehen Sie die Muttern (Bez. M) der Platte (Bez. L) und die Gummielemente (Bez. G) mit den jeweiligen Schrauben (Bez. H und I) an (Abb. 14 - 15).
- Drehen Sie den Ständer und stellen Sie ihn auf eine ebene Oberfläche.
- Drehen Sie die Einheit nach innen, bis der Lenkradschalter in seiner Position einrastet (Abb. 16).
- Ziehen Sie den Lenkradschalter fest (Bez. 17-9).
- Die Beine des Ständers einklappen (Abb. 18).
- Die beiden Schrauben lösen und das Kunststoff-Abstandsstück entfernen (Abb. 19).
- Dann das Abstandsstück (Bez. C) für Räder über 28" verschrauben, ohne zu stark Kraft auszuüben (Abb. 20).
- Den gleichen Vorgang auch für das rechte Abstandsstück wiederholen.

Achtung: Kontrollieren, ob das Abstandsstück mit der Kunststoffhalterung zentriert ist, an der es verschraubt wird.
Durch Drehen der Holzbeine überprüfen, ob keine Behinderungen vorliegen und die Abstützung auf der Stange korrekt erfolgt.

14_VERWENDUNG DES STECKACHSENADAPTERS

- Den Zapfen lösen und vom Fahrrad entfernen (Abb. 21-22).
- Steckachsenadapter für Trainer mit Ø 10 mm (Bez. U-R-P) (Abb. 23).
- Steckachsenadapter für Trainer mit Ø 12 mm (Bez. U-T-S-P) (Abb. 24).
- Den Schnellspanner verschrauben (Bez. E) (Abb. 25).
- Entspricht Ihr Fahrrad nicht dem Steckachsen-Satz, ist die Verwendung eines Abstandsstücks erforderlich (Bez. Q) (Abb. 26-27-28-29).

15_INSTALLIERUNG DES FAHRRADS

- Sicherstellen, dass der Schnellspanner des Hinterrads korrekt befestigt ist.
- Den Hebel (Bez. W) in Position “OPEN” stellen (Abb. 30).
- Das Fahrrad in Position bringen, indem es in der Mitte der Rolle angeordnet wird (Abb. 31).
- Den äußeren Ring (Bez. K) (Abb. 32) lösen und anschließend den Zapfen (Bez. J) (Abb. 33) aufschrauben, so dass das linke Ende des Schnelllösesystems des Fahrrads in das Innere des konischen Sitzes eingesetzt wird (Abb. 34).
- Sobald der Zapfen positioniert ist, den äußeren Ring erneut verschrauben, um die Fahrradposition zu fixieren (Abb. 35).
- Bitte prüfen Sie zur sicheren Befestigung des Hinterrades, dass der Schnellspanner parallel zum Boden steht. (Abb. 36).
- Den Hebel (Bez. W) schließen, wobei Sie darauf achten müssen, dass der Hebel den Schnellspanner schon ab einem Winkel von 55° - 65° umschließt (Abb. 37).
- Wenn der Hebel (Bez. W) beginnt, den Schnellspanner in der vorgelegten Arbeitsposition zusammenzudrücken (Abb. 38), müssen Sie den Stift (Bez. Y) der Recht Buchse anziehen (Abb. 39), so dass der Hebel im Innern des vordefinierten Arbeitsbereichs zu arbeiten beginnt (schon ab einem Winkel von 55° - 65° umschließt) (Abb. 37).
- Lösen Sie, wenn der Hebel (Bez. W) beginnt, den Schnellspanner in der versetzten Arbeitsposition zusammenzudrücken (Abb. 40), den Bolzen der rechten Buchse (Bez. Y) (Abb. 41), so dass der Hebel (Bez. W) beginnt, im Inneren des festgelegten Arbeitsbereichs zu arbeiten (der von 55° und 65° begrenzte) (Abb. 37).
- Den Hebel (Bez. W) in Position "CLOSE" drehen, indem dieser einfach mit der Handfläche nach unten gedrückt wird (Abb. 42).

- Überprüfen, ob der Sicherheitshebel (Bez. Z) wie in Abbildung 43 positioniert ist
- Den Regler (Bez. H) im Uhrzeigersinn drehen (Abb. 44), bis die Widerstandsrolle des Geräts das Rad streift.
- Den Sicherheitshebel (Bez. Z) um 180° nach rechts drehen (Abb. 45) und den Druck des Rads auf die Gerätehalterung überprüfen.
- Der Reifendruck muss Folgendes betragen:
7 - 8 atü für Rennreifen;
3,5 - 4 atü für MTB-Reifen.
In speziellen Fällen den vom Hersteller empfohlenen Druck einhalten.
- Vergewissern Sie sich, dass der Ständer vollkommen aufgeklappt und stabil auf einer ebenen Fläche positioniert ist. Zu treten beginnen.

16_VERSORGUNG

- Im TUO befindet sich eine elektronische Platine, die über ein Standard-Vorschaltgerät versorgt wird (in der Packung enthalten).
Im TUO befindet sich eine elektronische Platine, die über ein Standard-Vorschaltgerät versorgt wird (in der Packung enthalten).
Das Vorschaltgerät in die elektrische Steckdose und den Stecker in den Verbinder des TUO auf der Rückseite des Rollentrainers einschieben. Eine leichte Vibration zeigt an, dass sich das System in die Ausgangsposition begibt. Dieser Vorgang kann bis zu ca. 15 s in Anspruch nehmen.
Die Konformität des TUO mit den EG-Richtlinien (siehe “Konformitätserklärung” auf Seite 114) könnte nicht mehr gegeben sein, wenn ein anderes Vorschaltgerät als das in der Lieferung enthaltene benutzt wird.

17_GEBRAUCH DER EINHEIT

Nachdem die Einheit am Fahrradrahmen befestigt worden ist, kann TUO benutzt werden. Damit die Daten angezeigt werden und um den Widerstand zu verändern, muss eine App / ein Fahrradcomputer oder ein kompatibles Programm benutzt werden.
Die Kopplung (Pairing), das Ablesen der Werte und die Veränderung des Widerstandes erfolgt mittels der Protokolle ANT+ und Bluetooth Smart; die Funktionsmodalitäten dagegen hängen von der App/dem Fahrradcomputer ab.
Die Vorgehensweise für die Verbindung und der Gebrauch variiert je nach Peripheriegeräten und je nach App / Programm, das benutzt werden soll. Im Programm / in der App muss überprüft werden, wie für die Verbindung vorgegangen werden muss und wie sie beim Training benutzt werden muss.

18_VERWENDUNG DER TUO MIT SOFTWARE / APP / DEVICE

Für das Training empfiehlt sich die Verwendung des Programms / der App My E-training, die für iOS, Android, Windows und Mac OS verfügbar ist.
My E-training ist ein Komplettsystem, das verschiedene Trainingsarten wie Video, konfigurierbare Programme, Rennen mit Google Maps, Wettbewerbe über Internet und zahlreiche andere Funktionen ermöglicht.
- Es kann jedoch auch sogenannte Drittanbieter-Software verwendet werden, die mit den Kommunikationsstandards der Rolle kompatibel sein muss. Im Handel sind viele Programme/App/Peripheriegeräte erhältlich, die sich mit dem TUO verbinden können.
- Für eine korrekte Verbindung des Programms/App/Peripheriegerätes mit der Rolle müssen die entsprechenden Anleitungen aufmerksam gelesen werden.
- Vor der Benutzung jeder Applikation und vor Beginn des Verbindungsvorgangs muss sichergestellt werden, dass der Trainer elektrisch versorgt ist und sich nicht im Stromsparmodus befindet. Der Trainer muss, über das sich in der Verpackung befindende Netzgerät, an die Elektrostromleitung angeschlossen werden.
Die elektronische Platine der Rolle ist mit LEDs ausgestattet, die den Rollenzustand anzeigen. Detailinformationen dazu finden Sie im Abschnitt „Zustandsleds“.

19_AUSBAU DES FAHRRADS

Um das Fahrrad zu entfernen folgendes Verfahren befolgen:
- Die Vorspannung auf der Elastogel-Rolle lösen, indem der Sicherheitshebel (Bez. Z) gedreht wird (Abb. 43).
- Die Stromzufuhr von der Rolle entfernen, indem die Energieleitung von der Widerstandseinheit unterbrochen wird.
- Den Sperrhebel des Ständers anheben (Bez. W) (Abb. 30), indem gleichzeitig mit der anderen Hand der Fahrradsattel abgestützt wird, damit dieser nicht herunterfällt.
- Das Fahrrad aufheben und vom Gestell verschieben.
- Beim Transport oder um Platz zu sparen, wenn es nicht in Gebrauch ist, wird empfohlen, die Füße des Rahmens zu schließen und die Widerstandseinheit nach innen zu drehen.
- Zum Drehen der Einheit muss der Lenkradschalter gelöst und anschließend unter Kraftaufwand gezogen werden
- Bei längerer Nichtbenutzung oder besonderen Transporten wird empfohlen, die Einheit vollständig vom Rahmen zu entfernen und die Original-Verpackung zu verwenden.

20_TROUBLESHOOTING

Keine Verbindung vom Trainer zur APP/Fahrrad-Computer:
Zunächst ist es erforderlich, den Trainer korrekt anzuschließen, damit dieser auch funktionieren kann, die Verbindung zum Gerät muss innerhalb 15 Minuten hergestellt werden, ansonsten der Trainer auf Energiesparmodus umstellt. Um den Trainer wieder in Betrieb zu setzen, treten Sie in die Pedale oder schalten Sie die Stromzufuhr aus und wieder ein, dann die Verbindung innerhalb 15 Minuten

wiederherstellen.

Die angegebene Geschwindigkeit ist sehr hoch (auch mehr als 100 km/h):

Wahrscheinlich ist die Einstellung des Radumfangs auf dem verwendeten Gerät nicht korrekt erfolgt.

Der TUO sendet Trainingsdaten entsprechend verschiedenen Protokollen. Eines davon ist das von den Geschwindigkeitssensoren verwendete Protokoll. Verwendet das zum Anzeigen der Geschwindigkeit verwendete Gerät dieses Protokoll, so muss der eingegebene Radumfang geändert werden.

Der für den Radumfang einzugebende korrekte Wert beträgt im Fall des TUO 47 mm.

21_VERPACKUNG

Falls der Rollentrainer aus Kundendienst- oder anderen Gründen versandt werden muss, ist eine korrekte Verpackung von grundlegender Bedeutung:

- das Speisekabel vom TUO abtrennen;
- das Speisekabel in einem vor Feuchtigkeit geschützten Behälter verwahren;
- den TUO in die Originalschachtel packen.

Falls diese Schachtel nicht zur Verfügung steht, beim Verpacken besondere Vorsicht auf das Schwungrad verwenden. Während des Versands werden die Packstücke oft unachtsamer Behandlung und starken Stößen ausgesetzt; eine nicht ausreichend bemessene Verpackung birgt also das Risiko, den Rollentrainer auf irreparable Weise zu beschädigen. Diese Art von Beschädigung ist nicht durch die Garantie gedeckt.

N.B.: Vor Versand des Rollentrainers oder seiner Komponenten an den Kundendienst bitte auf jedem Fall vorher die Firma Elite oder deren Händler konsultieren.

Eventuelle nicht vereinbarte Einsendungen werden nicht angenommen.

22_RATSCHLÄGE:

- Für einen geringeren Verschleiß des Reifens und eine bessere Haftung an der Rolle empfehlen wir die Verwendung von 23 mm breiten Reifen.
- Für einen leiseren Betrieb, bessere Haftung des Reifens an der Rolle und Verminderung der Vibrationen Slick-Reifen benutzen (auch für Mountainbike).
- Den Reifen vor Gebrauch mit Alkohol oder Wasser reinigen.
- Wenn der Stift des mitgelieferten Schnellspanners mehr als 3 mm aus der Befestigungsmutter herausragt, den hervorstehenden Teil abschneiden.

23_COPYRIGHT

Kein Teil dieser Bedienungsanleitung darf ohne schriftliche Genehmigung seitens ELITE S.r.l. reproduziert oder übertragen werden. Die Software des TUO und der dazugehörige Code sind Eigentum der ELITE S.r.l.

24_ ÄNDERUNGEN AN DEN PRODUKTEN

ELITE behält sich auch zur Anpassung an den technologischen Fortschritt das Recht vor, Änderungen an den Produkten oder ihren Spezifikationen vorzunehmen, ohne den Kunden vorab darüber zu informieren, für:

a) Änderungen, die sich nicht negativ auf die Leistungen des Produkts auswirken;

b) Änderungen, die erforderlich sind, um die Spezifikationen des Produkts zu erfüllen oder zu verbessern;

c) Änderungen, die zur Anpassung an anwendbare gesetzliche Bestimmungen oder Regelungen erforderlich sind.

ELITE behält sich außerdem das Recht vor, die Produkte mit diesen Verbesserungen ohne jede Verpflichtung zu liefern, die gleichen Änderungen an den zuvor erworbenen Produkten vorzunehmen, und behält sich außerdem das Recht vor, die Preise und die Verfügbarkeit der Modelle in Abhängigkeit von den Marktbedingungen, die Verfügbarkeit der Komponenten sowie weiteren Erwägungen des Unternehmens zu ändern.

25_HAFTUNGSAUSCHLUSS

Elite S.r.l. haftet nicht für eventuelle vorübergehende oder bleibende Schäden an der körperlichen Unversehrheit des Benutzers, die eine direkte oder indirekte Folge der Benutzung des Rollentrainers sind.

26_HINWEISE ZUR ENTSORGUNG DES PRODUKTS

1) INNERHALB DER EUROPÄISCHEN UNION

Dieses Produkt entspricht den EU-Richtlinien 2002/95/EG, 2002/96/EG und 2003/108/EG.

Am Ende seiner Lebensdauer muss dieses Produkt separat vom Hausmüll entsorgt werden. Darauf weist auch das auf dem Gerät oder der Verpackung abgebildete Symbol der durchkreuzten Mülltonne hin. Der Benutzer muss das unbrauchbar gewordene Gerät daher bei den entsprechenden Sammelstellen zur getrennten Entsorgung (elektronischer bzw. elektrotechnischer Müll) abgeben oder es beim Kauf eines Neugeräts der gleichen Art an den Händler zurückgeben.

Die richtige Entsorgung trägt dazu bei, mögliche negative Auswirkungen auf Umwelt und Gesundheit zu vermeiden und fördert die Wiederverwendung der Materialien, aus denen sich das Gerät zusammensetzt.

2) IN NICHT-EU-LÄNDERN

Wenden Sie sich bitte an die zuständige Lokalbehörde und informieren Sie sich darüber, wie Sie vorgehen müssen, um eine umweltgerechte Entsorgung dieses Geräts zu gewährleisten.

Technischer Kundendienst: support.elite-it.com

ENGLISH

Congratulations on your purchase of the TUO cycling simulator

01_GENERAL SAFETY WARNINGS

Before using your trainer, carefully read the warnings listed below for your health and safety.

1. The appliance is not to be used by persons (including children) with reduced physical, sensory or mental capabilities, or lack of experience and knowledge, unless they have been given supervision or instruction.
2. Children being supervised not to play with the appliance.
3. Before beginning a training programme, undergo a physical examination certifying good health.
4. Choose a training level compatible with your physical endurance and the status of your health.
5. If you feel particularly fatigued or sore while exercising, stop using the trainer immediately and consult your doctor.
6. Use only the supplied charger (mod. 6A-181WP12).

The TUO compliance with EU laws (see "Declaration of conformity", page 114) may be voided if a charger different from the original is used.

7. Before training, make sure that the bike is properly installed on the home trainer. Bike must be vertical and secured on its supports, as indicated in the instructions. Try pushing and pulling the frame of the bike and the saddle to make sure it's properly installed. Do not start training if the bike isn't properly secured.

The above warnings are general and not exhaustive of all the precautions that should be taken for the proper and safe use of the trainer; which is solely the responsibility of the user.

02_WARNINGS

IMPORTANT: the unit's flywheel is quite heavy. Any shock, even small ones, might affect the operations of the hometrainer.

- Do not stop the rotation of the bicycle wheel by using caliper or disk brake. This seriously damages the roller and the tire
- The stand is designed for use by just one cyclist.
- Check the safety and stability of the bicycle before every training session.
- If the quick release is not compatible with the bushings of the stand, replace it with the one supplied (Ref. E).
- There are no individually usable components on the inside. The warranty is invalidated if the unit is opened or tampered with.
- Since the feet are made from soft non-slip material, during use they may leave rubber marks on the floor.
- During use of the TUO with Elastogel roller, slight wear of the roller is to be considered normal. Tests carried out at Elite show that after continuous use for 20,000 km, roller wear is around 0.1 mm, and as the total thickness is 10 mm, far greater wear does not prevent correct operation of the trainer. Claims due to improper or careless use will not be acknowledged. Possible slight wear of the rubber part comes within the norm.
- Use with narrow tyres or with non-optimum tyre pressures can permanently damage the Elastogel roller.
- Tyre pressure must be:

7 - 8 atmospheres for racing tyres;
3.5 - 4 atmospheres for MTB tyres.

For particular cases, comply with the pressure recommended by the tyre manufacturer.

- Do not keep the TUO in wet or damp places. This could damage the electronic components.
- Use the trainer on a level surface.

- Elite cannot be held liable for any malfunctions with software / apps / devices not supplied by Elite.
- Attention: Integrated wireless systems that work on the same frequency band can interfere with the data transmission of TUO. In this case, deactivate them.
- Avoid exposure to direct sunlight or cold and damp environments for prolonged periods of time when not in use.
- Never use chemical detergents (petrol or thinners) on any part of TUO.

The presence of high-voltage electric lines, traffic lights, electric railway lines, bus or tram electric lines, television sets, automobiles, cycle computers, gym equipment and mobile phones inside the operating range of the unit, etc., can be the cause of interference. Therefore the use of other wireless receivers may alter or completely inhibit operation of the unit due to such interference.

03_INTRODUCTION

TUO is a direct transmission hometrainer with electronically managed magnetic resistance.
- TUO features an extensive range of resistance and power output, smooth pedalling and compatibility with open data transmission standards.

Resistance is generated by an extremely quiet integrated magnetic braking unit.
- The electronic TUO is able to connect to personal computers (Windows, Mac), mobile devices (iOS and Android) and cycle computers that feature ANT+ and/or Bluetooth Smart technology.

The My E-Training software/app features a wide range of training / test modes suitable for all cyclists, from amateurs to seasoned pros.
The app is available on the App Store (iOS) and Google Play (Android), while the PC / MAC version is available on the www.elite-it.com website.
Important features are:
- Video training
- Personalized training programs
- Google maps training
- Saving, importing and exporting data

04_DATA TRANSMISSION PROTOCOLS

TUO uses two different transmission protocols to interact and send data to software / app / device.
Please contact the app / software / device manufacturer to verify compatibility with one or more of these protocols.

BLUETOOTH SMART

"Fitness Machine - Indoor Bike service" (FTMS) protocol. This protocol sends training data to compatible software / app / device and adjusts resistance on the hometrainer. This protocol offers total interaction with the hometrainer.
"Speed&Cadence Service" protocol
This protocol enables the transmission of roller speed and cadence data. When used for TUO, it only enables speed data transmission. This protocol does not allow interaction with any programs/apps/devices.
"Power Service" protocol: this protocol transmits the cyclist's power output data, but will it also not allow interaction between software / app / device and the hometrainer.
In most cases, smartphones and tablets already feature Bluetooth Smart connectivity, so there is no need for additional components to communicate with the TUO. However, the more outdated devices might not be compatible. Please consult your app provider to make sure that it's Bluetooth Smart compatible.
NOTE: When the hometrainer is connected to the device by a Bluetooth Smart protocol, it cannot be connected to additional BLE devices.
This is a restriction of the Bluetooth Smart protocol itself.

ANT+

"ANT+ FE-C" protocol: this protocol allows the software / app / device to receive training data and adjust hometrainer resistance. This protocol permits total interaction with the hometrainer.
"ANT+ Speed&Cadence" protocol.
This protocol enables the transmission of roller speed and cadence data. When used for TUO, it only enables speed data transmission. This protocol does not allow interaction with any programs/apps/devices.
"ANT+ Power" protocol: this protocol transmits the cyclist's power output data. Also much more common than the ANT+ FE-C, but this protocol does not allow interaction between the hometrainer and the app/software/device.
With the exception of smartphones that feature integrated ANT+ connectivity, a USB dongle is necessary to connect via the ANT+ protocol.
An ANT+ flash drive is required when using Android, PC Windows and Mac devices. It's available for purchase on the www.shopelite-it.com website or via other channels – it's required to connect the device to the hometrainer via the ANT+ protocol.
An OTG adapter cable is required for Android devices, while iOS devices require a specific flash drive (not included) compatible with the 30-pin iOS connector.
A complete list of ANT+ compatible devices is available at: http://www.thisisant.com/directory/

Wireless specifications:

Transmission frequencies: 2400 to 2483.5 MHz
Protocols: Bluetooth 4.0 & ANT+
Transmission distance in the open: 10m
ANT+ transmission power: 4dB
Bluetooth transmission power: 0dB

05_POWER RANGE

The power range covered by the roller is very wide and depends on the speed. The faster you pedal, the wider the power range. Nevertheless there may be extreme conditions where the required power is outside of the range (too high or too low).
In these cases the roller delivers the maximum/minimum possible, and resumes working correctly as soon as the conditions return to being compatible with the power deliverable by the TUO. When the required power is outside the available power range, the roller displays on the monitor the actual power it is producing and not the theoretical power.

06_SLOPE

The maximum simulatable slope on the TUO is a function of speed and the weight of the individual rider. In fact, the power required to pedal up a slope is function of the speed (faster= more power) and of the weight (the heavier the rider, the more power is required to climb any given slope).
TUO employs a system based on moving magnets in close proximity of a rotating metallic disc.
This technology allows for very accurate changes in slope, even when small, by taking into account the inertia experienced when riding on the road. Both increases and decreases in resistance adjustment are thereby gradual. This system also ensures that pedals will not lock-up, which could have occured at exceedingly high power outputs.

07_POWER VALUE ACCURACY

Power data sent by TUO is the result of multiple calculations. These calculations take into account pedalling speed, hometrainer brake and other factors.
Elite calibrates every single TUO in order to improve accuracy and reduce any margin of error, though some factors might change over time and thus decrease power accuracy.
Spindown is a hometrainer calibration procedure that evaluates changes arising from prolonged use and compensates their influence on the resistance generated by the hometrainer.
Procedure:
It's important to conduct the calibration when the hometrainer has been working for at least 10 minutes.
After first warming up for 10 minutes you must reposition the resistance unit in relation to the tyre to achieve a better calibration on the Tuo. To do so remove the roller from the tyre by turning the overtravel lever to the left (Ref. Z) (Pic. 43), use the adjustment knob to adjust roller distance (Ref. H) (Pic. 44) until the roller touches the wheel. Then turn the overtravel lever to the right in order to obtain the proper pressure on the wheel.
To conduct the procedure, select the related command on the app or My E-Training software and follow the instructions.
The procedure start command can be found inside the settings page of the app.
The procedure requires to start pedalling and increase speed up to a pre-determined value.
Stop right away once you're notified to stop pedalling.
After a few seconds the procedure will notify that the calibration procedure has been successfully completed.
The spindown value is then memorized in the TUO so the correct power data is always sent to every connected device, including non-Elite third parties software / apps / devices.
Note:
-The previous calibration procedure can also be conducted with software / apps / devices other than Elite's.
- Do not lift your feet from the pedal until the procedure is complete.
- The aforementioned notes are no longer valid if the hometrainer connects to your bike's ergometer (if available) as power is no longer calculated but measured by the sensor on the bicycle. Please read the "Power Meter Link (PML)" chapter for further info.

08_LED LIGHTS

TUO transmits speed and power data via the ANT+ and Bluetooth Smart protocols.
There are 3 LED lights on the motherboard, displaying power supply status, motherboard status and the protocol being used.
The LED lights come in 3 colors with the following meanings:
Red = status of hometrainer power supply
- Off = TUO is not receiving power or has the entered sleep mode
- On = TUO is powered up.
Blue = TUO is connected via the Bluetooth Smart protocol.
-Slow blinking = TUO is awaiting connection.
-On = TUO is transmitting data via the Bluetooth Smart protocol.
- Fast blink = searching for a power meter (see "09_Power Meter Link" chapter)
Green = TUO is connected via the ANT+ protocol.
-Slow blinki = TUO is awaiting connection.
-On = TUO is transmitting data via the ANT+ protocol.
- Fast blink = searching for a power meter (see "09_Power Meter Link" chapter)

09_POWER METER LINK (PML)

TUO implements also a function, called Power Meter Link, that allows having much more accurate power data.
This function allows TUO to use a power sensor present on the bike as power source.
This way, TUO is more precise since the power data

measured by the sensor are more precise than those TUO can calculate with its formulas.
Note: this function cannot be used if no power sensor is installed on the bike.

USE

- Enabling / Disabling

You can enable or disable the PML via the Elite My E-training app. All versions of the app support the ability to enable or disable this function.
In order to enable/disable the PML, start the app and make sure it's paired with the home trainer.
Go to: Settings - PML. Current home trainer setting pops up after a few seconds, then you can modify it. Tap OK to save the new settings in the home trainer.

- Coupling

On start-up, TUO automatically looks for a few seconds for any power sensors present. If it finds one, it connects to it and uses its data. For this reason, it is good to ensure that the power sensor is transmitting before powering the trainer.
Moreover, once connected, TUO will save the serial number of the sensor for the following training sessions.
If in the room there are more power sensors, TUO will connect to the power sensor with the strongest signal, that will normally be the one on the bike.

- Following sessions

The following sessions, every time it is switched on, TUO will try to connect always to the sensor it coupled with the first time.
If it cannot connect to the sensor or the sensor is not present, TUO will use its algorithms to calculate the power.

- Reset

If you wish to change the sensor, just power the trainer making the wheel move (even manually) or pedalling a few times within few seconds. In fact, on start-up, if the speed exceeds zero, TUO resets the sensor saved in the memory and starts looking for another sensor, as if it were the first time.
When the TUO resets the serial number of the power sensor, it performs 6 slight vibrations to confirm the cancellation.
It is also possible to reset the home trainer via the Elite My E-Training app. Go to the Settings - PML page.

NOTES:

- This function is not available if there's a power meter installed on the bike.
- If TUO has connected to an incorrect sensor, just reset the coupled sensor and repeat the coupling operation, paying attention to move the sensor you do not want TUO to connect to, away.
- If, during training, TUO loses the connection with the power sensor, it goes automatically to using the formulas to calculate the power. In the meantime, it keeps trying to re-connect with the sensor.
- The trainer looks for ANT+ sensors first and Bluetooth afterwards. If the power sensor is both ANT+ and Bluetooth, very likely the trainer will latch on to the ANT+ signal.
- The cancellation vibrations are very light. To feel them, it may be necessary to lay your hand on the resistance unit.
- If there are Bluetooth cranks / pedals, the home trainer will only connect with one of the two. It is not possible to predetermine which one it will connect to. Moreover, as each pedal / crank only measures power developed by the related leg, the displayed value is about half of the total power developed by the cyclist. In this case, enable the "Half Power" option via the My E-Training app (Settings page) to display proper values.
- During the initial search for power sensors, the green LED flashes quickly.

10_ELASTOGEL

ELITE, in conjunction with BAYER, introduces ELASTOGEL , a technopolymer applied to the roller of the trainer resistance unit that offers the following advantages:
- 50% noise reduction (quantified in dB).
- improves the tire grip to the resistance roller.
- reduces tire wear by 20%.
- reduces vibrations and replicates real-life riding.
- improves the performance of the trainer using mtb tires.

A two part manufacturing process allows ELASTOGEL to withstand abrasions, solvents, oils and heat yet remains highly elastic.

11_HEART RATE MONITOR

- TUO hometrainer does not read heart rate monitor data. Heart rate monitor data can be read directly from a device that includes a heart rate function.
- Compatibility with various types of heart rate monitors depends on the device / software / app being used only ANT+ and is also compatible with Bluetooth Smart monitors allowing connection with monitors by both protocols.

12_NAME AND COMPONENTS LIST

TUO hometrainer includes the following components:

N.1 Workstand	(Ref. A)
N.1 Unit	(Ref. B)
N.2 Caps for wheels over 28“	(Ref. C)
N.1 Power supply	(Ref. D)
N.1 Quick Release	(Ref. E)
N.1 10 mm Straddle wrench	(Ref. F)
N.2 Rubber feet	(Ref. G)
N.4 Washers Ø 5 mm	(Ref. H)
N.4 Self-tapping screws Ø 5 x 16 mm	(Ref. I)
N.1 Fixing bracket	(Ref. L)
N.4 Nuts Ø 6 mm	(Ref. M)
N.1 10 mm left adapter	(Rif. R)

N.1 12 mm right adapter (Rif. S)
N.1 12 mm left adapter (Rif. T)
N.1 Galvanized washer (Rif. U)
N.1 Quick release nut (Rif. P)
N.1 left spacer through pin (Rif. Q)

WARNING: adapters ref. R, S, T, U, P, Q are small sized components and might easily be misplaced or lost. If you move the hometrainer it's advisable to remove the adapters and store them in their bag as they might easily slip out during transport.

Any spare parts are available in our online store or by directly contacting Elite and/or your country's distributor.

13_ASSEMBLING THE WORKSTAND / MOUNTING THE UNIT

BICYCLES WITH WHEELS SMALLER THAN 28"

- Place the unit (Ref. B) on a flat surface (Pic.1).
- Place the workstand upside down as shown (Pic.2).
- Pull the selector outwards (Ref. X) and place the plate (Ref. L) on the stand (Pic. 3-4).
- Tighten the nut (Ref. M) of the plate (Ref. L) and the rubber supports (Ref. G) with the related screws (Ref. H and I)(Pic. 5-6).
- Rotate the stand and place it on a flat surface, then rotate the unit inwards until the selector clicks into place. (Pic. 7).
- Tighten the selector completely (Pic. 8-9).

BICYCLES WITH WHEELS LARGER THAN 28”

- Place the unit (Ref. B) on a flat surface (Pic.1).
-Unscrew the 2 side covers and mount them on the side holes (Fig. 10-11).
- Place the workstand upside down as shown (Pic.12).
- Pull the selector (Ref. X) outwards and place the plate (Ref. L) on the stand (Pic. 13-4)
- Tighten the nut (Ref. M) on the plate (Ref. L) and the rubber (Ref. G) with the proper screws (Ref. H and I) (Pic. 14-15).
- Rotate the stand and place it on a flat surface.
- Rotate the unit inwards until the selector clicks into place (Pic. 16).
- Tighten the selector completely (Pic. 17-9).
- Fold the workstand legs (Pic.18).
- Unscrew the two screws and remove the plastic spacer (Pic.19).
- Subsequently, screw the provided spacer (Ref. C) for wheels over 28” without applying excessive force (Pic. 20).
- Repeat the same operation for the right spacer

Warning: make sure the spacer is centered on the plastic support it's screwed in.

Do so by rotating the wooden legs to make sure there are no obstacles and that it properly leans on the pipe.

14_USE OF THE THRU-AXLE ADAPTER

- Unscrew the thru-axle and remove it from the bicycle (Pic. 21-22).
- Ø 10mm Hometrainers thru-axle adapter (Ref. U-R-P) (Pic. 23).
- Ø 12mm Hometrainers thru-axle adapter (Ref. U-T-S-P) (Pic. 24).
- Screw in the quick release (Ref. E) (Pic. 25).
- Use the spacer if your bicycle does not meet the requirements of the thru-axle kit (Ref. Q) (Pic. 26-27-28-29).

15_FITTING THE BICYCLE

- Make sure the quick release of the bicycle rear wheel is properly fixed.
- Turn the lever (Ref. W) to the “OPEN” position (Pic.30).
- Position the bicycle by placing it over the center of the roller (Pic. 31).
- Loosen the external ring (Ref. K) (Pic. 32), then unscrew the pivot (Ref. J) (Pic. 33) so that the left edge of the bicycle quick release inserts in the tapered seat (Pic. 34).
- Once the pivot (Ref. J) is positioned, screw the external ring (Ref. K) to lock the positioning of the bicycle (Pic. 35).

For safer clamping of the bicycle on the stand, make sure the lever of the quick release is horizontal (Pic.36).

- Close the lever (Ref. W), making sure it starts pressing the quick release inside the predefined work area; between 55° and 65° (Pic.37).
- If the lever (Ref. W) starts pressing the quick release in the advanced work position (Pic. 38), screw the right bushing pin (Ref. Y) (Pic. 39) so that the lever (Ref.W) starts working inside the predefined work area (between 55° and 65°) (Pic.37).
- Should the lever (Ref. W) start pushing against the quick release in its pushed back working position (Pic. 40), untighten the right sleeve pin (Ref. Y) (Pic. 41) so that the lever (Ref. W) starts working in the predetermined working area (the one bounded by 55° and 65°) (Pic 37).
- Fold the lever (Ref. W) in the “CLOSE” position by pushing it downwards with the palm of your hand (Pic. 42)
- Make sure that the over-run lever (Ref. Z) is positioned as in picture 43.
- Rotate the adjusting knob (Ref. H) clockwise (Pic. 44) until the resistance unit roller lightly skims the wheel.
- Turn the over-run lever (Ref. Z) 180° to the right (Pic. 45) and verify wheel compression on the unit support.
- Tyre pressure must be:

7 - 8 atmospheres for racing tyres;
3.5 - 4 atmospheres for MTB tyres.

For particular cases, comply with the pressure recommended by the tyre manufacturer.

- Make sure that the frame is completely unfolded and securely placed on a flat surface. Start pedalling.

16_POWER SUPPLY

- TUO feature electronic circuitry inside and is powered up by a standard power supply (included).

Insert the power supply in the electrical outlet and the jack plug in the connector on the back of the TUO, a slight vibration indicates that the system is adjusting to its initial position. This can last up to 15 seconds.

The TUO compliance with EU laws (see “Declaration of conformity”, page 114) may be voided if a charger different from the original is used.

17_USING THE UNIT

TUO is ready for use after mounting the unit to the frame. You will need a compatible app, computer and software to display data and adjust resistance.

The pairing, data collection and resistance-adjustment phases use the ANT+ and Bluetooth Smart protocols, while the various modes will depend on the app/cycle computer. The connection procedure and the use of the device depends on the device itself and the software / app you wish to use. Check the software / app for instructions on how to connect and for use during training.

18_USING THE TUO WITH THE SOFTWARE / APP / DEVICE

We suggest using the My E-Training software/app, available on iOS, Android, Windows and Mac OS.

My E-Training is a complete system with several training modes, including videos, configurable software, Google Maps races, Internet competitions and much more.

It's possible to use third-party software that is compatible with the hometrainer communications protocol/standards. There are several software/apps/devices currently on the market that can connect to the TUO.

Please refer to the instructions for the specific software/app/device for a proper connection to the hometrainer.

Before beginning the connection procedure with any app, make sure that the hometrainer is powered up and is not on the energy saver mode. The supplied hometrainer charger must be connected to a power source.

The hometrainer motherboard features LED lights indicating the current hometrainer status. Please check the "Status LED lights" paragraph for an in-depth description.

19_REMOVING THE BICYCLE

Please follow this procedure to remove the bicycle:

- Release the pre-load on the elastogel roller by rotating the over-run lever (Ref. Z) (Pic. 43).
- Remove the power supply from the hometrainer by disconnecting the jack plug of the power charger from the resistance unit.
- Raise the clamping lever of the frame (Ref. W) (Pic. 30) and at the same time support the bicycle saddle with the other hand so it doesn't fall over.
- Lift the bicycle and remove it from the stand.

For transport, or to save space, we suggest folding the legs of the frame and pushing the resistance unit inwards

- Untighten and then pull out the selector to rotate the unit.
- During long periods of inactivity and in case of long travels, it is advisable to completely remove the resistance unit from the trainer base and store it in it’s original packaging.

20_TROUBLESHOOTING

If the hometrainer does not connect to the app/software:

the hometrainer needs to be properly powered up to work and it needs to connect to a device within 15 minutes, otherwise it will automatically enter its energy saving phase. Start pedaling or unplug it and plug it in again to reactivate it, and then connect to a device within 15 minutes.

Displayed speed is too high (more than 100km/h).

the circumference of the roller on the device you're using has likely been incorrectly set.

TUO sends training data based on various protocols. One of these is the speed sensor protocol. If the device you're using to display speed data employs such protocol, you need to change the wheel circumference that had been previously set.

The correct value to set for the wheel circumference on the TUO is 47 mm

21_PACKAGING

If the roller needs to be shipped, careful packaging is critical:

- remove the charger cable from the TUO;
- pack up the TUO in its original box.

During shipments, packs often undergo mistreatment and very hard impacts, therefore inadequate packing can result in permanent damage to the roller. This type of damage is not covered by the warranty.

Note: before sending the roller or any other component assistance, always firstly consult Elite or the distributor.

Any items received without prior agreement will be rejected.

22_ADVICE:

- For less tyre wear and better grip on the roller, it is advisable to use tyres of 23 mm width.
- For quieter use, better grip of the tyre on the roller and reduced vibration, use slick tyres (also for Mountain bikes).

- Before use, clean the tyre with alcohol or water.
- If the pin of the quick release supplied protrudes more than 3 mm from the fixing nut, cut off the protruding part.

23_COPYRIGHT

No part of this manual may be reproduced or transmitted without the written authorization of Elite S.r.l.
The Elite TUO software and relative code are property of Elite S.r.l.

24_PRODUCT MODIFICATIONS

Also in view of any technical update, ELITE reserves the right to make changes to the products or their specifications without being obliged to notify or inform the Customer beforehand for:
a) changes that do not affect negatively the product performance;
b) changes required to meet or improve the product specifications;
c) changes necessary for the products to comply with the applicable legal requirements.
ELITE also reserves the right to supply these products with these improvements without being obliged to or responsible for applying the same modifications to any previously purchased products, reserving also the right to change prices and model availability according to market conditions, component availability and other corporate considerations.

25_DISCLAIMER

Elite S.r.l. is not liable for any temporary or permanent damage to the physical integrity of the user, whether direct or indirect, resulting from the use of the trainer.

26_ INFORMATION ON PRODUCT DISPOSAL

1) WITHIN THE EUROPEAN UNION

This product conforms with European Directives 2002/95/CE, 2002/96/CE and 2003/108/CE.

The crossed bin symbol given on the equipment or on the packaging indicates that at the end of its service life the product must be collected separately from other waste.
Therefore at the end of its useful life the user must take the equipment to an appropriate centre for the differentiated collection of electronic and electrotechnical waste, or return it to the dealer when purchasing a new product of equivalent type.
Adequate differentiated collection for subsequent sending of the scrapped equipment to recycling, treatment and environmentally-friendly disposal can help prevent possible negative consequences for the environment and the health of people and favours the resume and/or recycling of the materials from which the equipment is made.
Improper disposal of the product by the user could involve penalties as specified by the regulations in force.

2) IN NON-EU COUNTRIES

If you want to dispose of this product, please contact your local authorities and ask them what disposal method applies.

Technical assistance: support.elite-it.com

ESPAÑOL

Muchas gracias por adquirir el trainer Elite TUO

01_ADVERTENCIAS GENERALES DE SEGURIDAD

Antes de empezar a usar el TUO, lea atentamente las advertencias indicadas a continuación para su salud y seguridad.

1. El aparato no debe ser utilizado por personas (incluidos niños) con capacidades físicas, sensoriales o mentales reducidas, o sin experiencia o conocimientos, a menos que sean adecuadamente supervisados y formados.
2. Debe vigilarse que los niños no jueguen con el aparato.
3. Antes de comenzar el entrenamiento, sométase a un examen médico deportivo de fondo que certifique su estado de buena salud.
4. Elija un modo de entrenamiento que sea compatible con sus condiciones de salud y resistencia física.
5. Si durante el ejercicio experimenta sensaciones de especial fatiga o dolor, interrumpa inmediatamente el uso del rodillo y consulte a su médico.
6. Utilizar solo el alimentador en dotación (mod. 6A-181WP12).

La conformidad del TUO a las directivas comunitarias (véase “Declaración de conformidad” de página 114) podría dejar de existir si no se utiliza el alimentador entregado en dotación.

7. Antes de empezar el entrenamiento, comprobar que la bicicleta esté correctamente fijada en el rodillo. La bicicleta debe estar colocada en posición vertical y fijada de manera estable en los soportes correspondientes como se indica en las instrucciones. Comprobar que la instalación sea correcta tirando y empujando el tubo horizontal del cuadro y actuando en el sillín. En caso de que no estuviera fijada de manera correcta y estable, no proceder con el entrenamiento.

Las advertencias mencionadas anteriormente son de carácter general y no comprenden todas las precauciones que deben tomarse para un uso correcto y seguro del TUO , del cual el usuario es el único responsable.

02_ADVERTENCIAS

IMPORTANTE: el volante de la unidad pesa mucho. Los golpes de poca importancia pueden poner en peligro el funcionamiento del rodillo.

- No frenar durante el uso del rodillo, esto daña irreparablemente el rodillo y el neumático
- El soporte ha sido estudiado para que lo utilice un solo ciclista.
- Verificar la seguridad y la estabilidad de la bicicleta antes de cada entrenamiento.
- En caso el blocaje rápido no fuese compatible con los casquillos del soporte, sustituirlo con el entregado en dotación (Ref. E).
- No hay, en el interior, componentes utilizables individualmente. La garantía queda anulada si se abre la unidad o si se la manipula indebidamente.
- Puesto que los pies de apoyo están fabricados con material blando anti-deslizamiento, podría ocurrir que durante el uso dejaran marcas de goma sobre el pavimento.
- Durante el uso del TUO con rodillo Elastogel, un ligero desgaste del mismo tiene que ser considerado normal. Los test efectuados en Elite demuestran que después de un uso continuado de 20.000 Km el desgaste del rodillo es de aproximadamente de 0,1 mm, y, puesto que el espesor total es de 10 mm, un desgaste mucho mayor no impide el

correcto funcionamiento del trainer.
Reclamaciones debidas a uso impropio o negligente, no serán reconocidas como válidas. Podría verificarse un ligero desgaste de la parte de goma, que también es normal.
- El uso con neumáticos estrechos o con inadecuada presión del neumático, puede dañar irreparablemente el rodillo Elastogel.
- La presión del neumático deberá ser:
7-8 atmósferas para neumático de carretera,
3,5-4 atmósferas para neumático MTB.
Para casos particulares atenerse a la presión aconsejada por el fabricante de los neumáticos.
- No guarden el TUO en lugares mojados o húmedos. Podrían dañarse los componentes electrónicos.
- Coloca el simulador en una base sólida y plana.
- Elite no es responsable de ningún mal funcionamiento con otros programas, aplicaciones o dispositivos no suministrados por Elite
- Atención: sistemas integrados wireless que trabajan sobre la misma banda de frecuencia, pueden interferir con la transmisión de los datos del TUO. En este caso, disactivar dichos aparatos.
- Evitar dejar la unidad expuesta a la luz directa del sol o en ambientes especialmente húmedos por periodos prolongados cuando no se utiliza.
- No aplicar nunca detergentes químicos (gasolinas o disolventes) sobre ninguna parte del Elite TUO.
La presencia de líneas eléctricas de alto voltaje, semáforos, líneas ferroviarias eléctricas, líneas eléctricas de autobús o tranvías, aparatos televisivos, automóviles, ciclo ordenador, equipos de gimnasio y teléfonos móviles en el radio de acción de la unidad o el cruce de pasos de seguridad eléctricos pueden ser causa de interferencias.
Por lo tanto, el uso de otros receptores inalámbricos podrían alterar o completamente inhibir el funcionamiento de la unidad inalámbrica por causa de estas interferencias.

03_INTRODUCCIÓN

TUO es un entrenador de transmisión directa con resistencia magnética controlada electrónicamente.
- Las características que distinguen a este rodillo son: la amplia gama de potencias durante el entrenamiento, la extrema fluidez de pedaleo y la compatibilidad con los estándares de comunicación abiertos.
La resistencia a pedalear es generada por una unidad incorporada de frenado con tecnología magnética que garantiza el máximo silencio durante el entrenamiento.
- TUO es un dispositivo electrónico para realizar entrenamientos, para interconectarse con un ordenador personal (Windows, Mac), con dispositivos móviles (iOS y Android) o con ciclocomputador con tecnología ANT+ y/o Bluetooth Smart.
El software / la aplicación My E-Training permite una amplia variedad de métodos de entrenamiento / pruebas y, por tanto, adecuado para todo tipo de ciclistas, de principiantes a profesionales.
La aplicación está disponible en la AppStore (versión para iOS) y Google Play (versión para Android), mientras que la versión para Windows PC y Mac está disponible en www.elite-it.com.
Las funciones principales son:
- Entrenamientos con vídeos
- Programas de entrenamiento personalizados
- Entrenamientos con Google maps
- Memorización, importación y exportación de datos.

04_PROTOCOLOS DE TRANSMISIÓN

TUO utiliza dos protocolos de transmisión diferentes para interactuar y enviar los datos a programas/app/dispositivos.
Comprueba con el productor del app / programa / dispositivo la compatibilidad con uno o más de estos protocolos.

BLUETOOTH SMART

Protocolo "Servicio Aparato de gimnasio – Bicicleta fija" (FTMS). Este protocolo permite al programa / aplicación / dispositivo compatible recibir los datos del entrenamiento y modificar la resistencia del rodillo. Con este protocolo es posible una interacción completa con el rodillo.
Protocolo «Servicio Speed&Cadence» (Velocidad&Cadencia).
Este protocolo permite enviar los datos de velocidad y cadencia del rodillo. Para el TUYO solo permite el envío de los datos de velocidad. Este protocolo no permite la interacción con un programa/app/dispositivo.
Protocolo "Servicio Power" (Potencia). Este protocolo permite enviar el dato de potencia que el ciclista está desarrollando. Este no permite la interacción con un programa/app/dispositivo.
En la mayoría de los casos, los teléfonos inteligentes y las tabletas ya incluyen la conectividad Bluetooth Smart y, por lo tanto, no requieren componentes adicionales para poder comunicar con TUO. Es posible que las periféricas más viejas no sean compatibles. Póngase en contacto con el fabricante para comprobar la compatibilidad con Bluetooth Smart.
NOTAS: Cuando el rodillo está conectado con un protocolo Bluetooth Smart al dispositivo, ya no se puede conectarlo con otros dispositivos Bluetooth. Eso se debe a una limitación del protocolo Bluetooth Smart.

ANT+

Protocolo "ANT+ FE-C". Este protocolo permite al programa / app / dispositivo recibir los datos del entrenamiento y modificar la resistencia del rodillo. Con este protocolo es posible una interacción completa con el rodillo.
Protocolo «ANT+Speed&Cadence» (Velocidad&Cadencia).
Este protocolo permite enviar los datos de velocidad y cadencia del rodillo. Para el TUYO solo permite el envío de los datos de

velocidad. Este protocolo no permite la interacción con un programa/app/dispositivo.
Protocolo "ANT+ Power" (Potencia). Este protocolo permite enviar el dato de potencia que el ciclista está desarrollando. Este protocolo es más común que el ANT+ FE-C pero no permite la interacción de la app/programa/periférica.
A excepción de algunos teléfonos inteligentes (Android), que tienen la conectividad ANT+ integrada, para la conexión a través del protocolo ANT+ se requiere el uso de un dispositivo USB.
Con los dispositivos periféricos Android, Windows PC y Mac se debe utilizar un dispositivo USB ANT+. Este dispositivo USB se puede comprar en el sitio www.shopelite-it.com o en otros canales. El uso del dispositivo USB ANT+ permite conectar al dispositivo periférico al rodillo utilizando el protocolo ANT+.
Para los dispositivos periféricos Android se requiere un cable adaptador OTG.
Para los dispositivos periféricos iOS se requiere el uso de un dispositivo USB especial (no incluido) compatible con el conector 30-pines iOS.
La lista completa de las periféricas compatibles con el protocolo ANT+ está disponible en el sitio ANT+ (http://www.thisisant.com/directory/).

Especificaciones red inalámbrica:

Frecuencias de transmisión: de 2402 a 2480 MHz
Protocolos: Bluetooth 4.0 & ANT+
Distancia de transmisión en campo libre: 10 m
Potencia de transmisión ANT+: 4dB
Potencia de transmisión Bluetooth: 0dB

05_INTERVALO DE POTENCIA

El intervalo de potencia que el rodillo logra cubrir es muy amplio y está en función de la velocidad. Cuanto más rápidamente se pedalea, tanto más amplio es el intervalo de potencia. Sin embargo, es posible que se presenten condiciones extremas en que la potencia requerida esté fuera del intervalo (demasiado elevada o demasiado baja).
En estos casos el rodillo proporciona la máxima/mínima posible, volviendo a trabajar correctamente en cuanto las condiciones vuelvan a ser compatibles con la potencia suministrable por el TUO. Cuando la potencia necesaria está fuera del intervalo de potencia suministrable, el rodillo visualiza en el monitor la efectiva potencia que está produciendo y no la teórica.

06_PENDIENTE

La máxima pendiente que se puede simular varía en función de la velocidad y del peso.
De hecho, la potencia necesaria para afrontar una cuesta varía en función de la velocidad con que el ciclista la afronta (más veloz = más potencia) y del peso (para “elevar” más peso hace falta más potencia).
Cuando la situación requiere una potencia mayor que la máxima disponible, entonces TUO continúa proporcionando la potencia máxima y en consecuencia no se notará ningún aumento ulterior de la resistencia.
TUO utiliza un sistema basado en el movimiento de imanes en proximidad de un disco metálico en movimiento.
Esta tecnología permite simular de manera real incluso los más pequeños cambios de inclinación, teniendo en cuenta la inercia que se produciría durante una pedaleo en carretera. El cambio de la resistencia se producirá de una manera gradual, tanto en caso de aumentos como en caso de disminución de la resistencia. Este sistema permite evitar el bloqueo completo del pedaleo, debido a potencias demasiado altas.

07_PRECISIÓN DEL VALOR DE POTENCIA

El valor de potencia que TUO envía son el resultado de varios cálculos. Estos cálculos se realizan teniendo en cuenta principalmente la velocidad a la que se pedalea, el freno del rodillo y otros factores.
Con el fin de mejorar la precisión, cada TUO se calibra en Elite para reducir el error tanto como sea posible, pero hay algunos factores que pueden cambiar con el tiempo y reducir la precisión de la potencia.
Spindown es un procedimiento de calibración que permite al rodillo evaluar las variaciones debidas al uso y compensar su influencia en la resistencia generada por el rodillo.

Procedimiento:

Es importante realizar la calibración cuando el rodillo se calienta durante al menos 10 minutos,
Para obtener una mejor calibración del neumático, después de 10 minutos de calentamiento de la unidad de resistencia, es necesario reposicionarla en relación con el neumático. Por lo tanto, aleje el rodillo del neumático girando la palanca del margen de recorrido (Ref. Z) (Fig. 43) hacia la izquierda, ajuste la distancia del rodillo con el pomo de ajuste (Ref. H) (Fig. 44), hasta que el rodillo entre en contacto con la rueda. Luego gire la palanca de margen de recorrido a la derecha para lograr la presión adecuada en la rueda.
Para realizar el procedimiento, ejecute el mando correspondiente desde la app o programa My E-Training y siga las instrucciones.
El mando para iniciar el procedimiento se encuentra en la página de ajustes de la app.
El procedimiento requiere comenzar a pedalear y aumentar la velocidad hasta un cierto valor.
Cuando se indique que deje de pedalear, deténgase de inmediato.
Después de unos pocos segundos el procedimiento notificará que la calibración se llevó a cabo con éxito.
El valor de spindown se memoriza en TUO, a fin de permitir

el envío de los valores de potencia siempre correctos a cada periférica conectada, incluso a programas/aplicaciones/dispositivos de terceros ajenos a Elite.

Notas:

- el procedimiento de calibración descrito anteriormente se puede realizar también con otros programas / aplicaciones / dispositivos distintos de los Elite.
- Mantenga los pies en los pedales hasta que se complete el procedimiento.
- Si el rodillo se conecta al ergómetro de la bicicleta (si está disponible), las notas anteriores ya no son válidas, puesto que la potencia ya no se calcula, sino que la mide el sensor de la bicicleta. Para más información al respecto, lea el capítulo «Power Meter Link (PML)».

08_LEDS DE ESTADO

TUO envía los datos de velocidad y potencia a través de los protocolos ANT+ y Bluetooth Smart.

En la tarjeta electrónica hay 3 LEDS que identifican el estado de alimentación y funcionamiento de dicha tarjeta, y notifican el protocolo que está en uso.

Los LEDS tienen 3 colores:

Rojo = identifica la alimentación del entrenador.

- Apagado = TUO no es alimentado o está en modo de ahorro de energía
- Encendido = TUO es alimentado.

Azul = identifica el funcionamiento de TUO con el protocolo Bluetooth Smart.

- Parpadeo lento = a la espera de una conexión.
- Encendido = TUO transmite utilizando el protocolo Bluetooth Smart.
- Parpadeo rápido = buscando un sensor de potencia (véase el capítulo “09_Power Meter Link”)

Verde = identifica el funcionamiento de TUO con el protocolo ANT+.

- Parpadeo lento = a la espera de una conexión.
- Encendido = TUO transmite utilizando el protocolo ANT+.
- Parpadeo rápido = buscando un sensor de potencia (véase el capítulo “09_Power Meter Link”)

09_POWER METER LINK (PML)

TUO implementa también una función, llamada Power Meter Link, que permite obtener unos datos de potencia mucho más precisos.

Esta función permite a TUO utilizar un sensor de potencia presente en la bici como fuente de la potencia.

De esta manera TUO es más preciso ya que los datos de potencia medidos por el sensor son más precisos que los que TUO puede calcular con sus fórmulas.

Nota: esta función no se puede utilizar si no hay un sensor de potencia instalado en la bici.

UTILIZACIÓN

- Habilitación / Deshabilitación.

Se puede habilitar y deshabilitar el PML a través de la aplicación Elite My E-training. Todas las versiones de la aplicación permiten habilitar y deshabilitar esta función.

Para habilitar / deshabilitar el PML, abrir la aplicación y comprobar que se haya vinculado con el rodillo.

Entrar en: Configuraciones – PML. Después de unos segundos, aparece la configuración actual del rodillo y es posible modificarla. Pulsar OK para guardar en el rodillo la nueva configuración.

- Combinación.

En el arranque TUO busca automáticamente durante unos segundos los sensores de potencia que puedan estar presentes. Si encuentra uno, se conecta a este y uso los datos del mismo. Por este motivo, es conveniente asegurarse de que el sensor de potencia esté transmitiendo antes de alimentar el rodillo.

Asimismo, una vez conectado TUO guardará el número de serie del sensor de potencia para los entrenamientos siguientes.

En caso que en la estancia haya más sensores de potencia, TUO se conectará al sensor de potencia con la señal más fuerte, que normalmente será el que está presente en la bicicleta.

- Entrenamientos posteriores.

Posteriormente, en cada arranque TUO intentará conectarse siempre al sensor con el que se ha combinado la primera vez. Si no consigue conectarse al sensor o el sensor no está presente, TUO usará los algoritmos propios para el cálculo de la potencia.

- Reset

En caso que se desee cambiar el sensor, basta con alimentar el rodillo haciendo que se mueva la rueda (incluso a mano) o pedaleando antes unos segundos. En el arranque, en caso que la velocidad sea superior a cero, TUO restablece el sensor guardado y comienza la búsqueda de un nuevo sensor, como si fuese la primera vez.

Cuando TUO restablece el número de serie de sensor de potencia, efectúa 6 vibraciones para confirmar que se ha realizado la cancelación.

Como alternativa, se puede restablecer el rodillo utilizando la aplicación Elite My E-training. Entrar en la página Configuraciones – PML.

NOTAS:

- Esta función no se puede utilizar si no hay instalado en la bicicleta un sensor de potencia.
- Si TUO se ha conectado con el sensor equivocado, basta con restablecer el sensor combinado y repetir la operación de combinación teniendo cuidado de alejar el sensor al que no quiere que TUO se conecte.
- Si durante el entrenamiento TUO pierde la conexión con el sensor de potencia, éste pasa automáticamente al uso de las

fórmulas para el cálculo de la potencia. Mientras tanto continúa intentando restablecer la conexión con el sensor.
- El rodillo primero busca los sensores ANT+ y después los Bluetooth. Si el sensor de potencia es tanto ANT+ como Bluetooth, muy probablemente se vinculará a la señal ANT+.
- Las vibraciones de la cancelación son muy ligeras. Podría ser necesario apoyar la mano en la unidad de resistencia para notarlas.
- En el caso de pedales / bielas Bluetooth, el rodillo se acopla solamente a uno de los dos. En este caso, no se puede predeterminar a qué pedal / biela se acopla. Además, dado que en este caso cada pedal / biela mide la potencia desarrollada por la pierna correspondiente, el valor enviado es aproximadamente la mitad de la potencia total desarrollada por el ciclista. En este caso, para un uso correcto es necesario habilitar la opción "Mitad de potencia" ("Half power") con la aplicación My E-training (página Configuraciones).
- Durante la búsqueda inicial de los sensores de potencia, el led verde parpadea rápidamente.

10_ELASTOGEL

ELITE, en colaboración con BAYER, propone la solución ELASTOGEL, un tecnopolímero que aplicado al rodillo de la unidad de resistencia ofrece las siguientes ventajas:
- reduce del 50% la molestia del ruido (cuantificado en dB).
- mejora la adherencia del neumático sobre el rodillo.
- reduce del 20% el consumo del neumático.
- reduce las vibraciones y mejora la sensibilidad de la pedalada.
- mejora el uso de los trainer con neumáticos de mountain bike.

Las características técnicas del ELASTOGEL son:
elevada elasticidad, resistencia al desgarre, a la abrasión y a los aceites y disolventes.

11_FRECUENCIA CARDIACA

- El rodillo TUO no es capaz de recibir los datos de cardiofrecuenciómetros. El valor del cardiofrecuenciómetro es normalmente recibido directamente del periférico utilizado.
- La compatibilidad con los varios tipos de fajas cardio depende del periférico / programa / app utilizada.
- Permite el uso de las solas fajas ANT+, y permite también el uso de fajas Bluetooth Smart. Con la app de Elite My E-Training por lo tanto es posible conectar y utilizar las fajas con ambos protocolos.

12_NOMBRE Y LISTA DE LOS COMPONENTES

El rodillo TUO incluye los siguientes componentes

N.º 1 Caballete	(Ref. A)
N.º 1 Unidad	(Ref. B)
N.º 2 Tapones para ruedas de más de 28"	(Ref. C)
N.º 1 Alimentador	(Ref. D)
N.º 1 Quick Release	(Ref. E)
N.º 1 Llave inglesa de 10 mm	(Ref. F)
N.º 2 Gomas de soporte de la unidad	(Ref. G)
N.º 4 Arandelas Ø 5 mm	(Ref. H)
N.º 4 Tornillos autorroscantes Ø 5 x 16 mm	(Ref. I)
N.º 1 Brida de fijación	(Ref. L)
N.º 4 Tuercas Ø 6 mm	(Ref. M)
N.º 1 Adaptador izquierdo 10 mm	(Ref. R)
N.º 1 Adaptador derecho 12 mm	(Ref. S)
N.º 1 Adaptador izquierdo 12 mm	(Ref. T)
N.º 1 Arandela galvanizada	(Ref. U)
N.º 1 Tuerca de liberación rápida	(Ref. P)
N.º 1 espaciador izquierdo a través del pasador	(Ref. Q)

ATENCIÓN: los adaptadores ref. R, S, T, U, P, Q son componentes pequeños y pueden extraviarse fácilmente. Si el entrenador se debe desplazar, se recomienda retirar los adaptadores y guardarlos en su propia bolsa, ya que podrían desprenderse fácilmente durante el transporte.
Las piezas de repuesto están disponibles en nuestra tienda en línea o contactando directamente con Elite y/o el distribuidor de su país.

13_MONTAJE DEL CABALLETE/MONTAJE DE LA UNIDAD

BICICLETAS CON RUEDAS MENORES DE 28"

- Colocar la unidad (Ref. B) en una superficie plana (Fig. 1).
- Poner el caballete girado como se muestra en la figura 2.
- Tire hacia afuera la palanca (Ref. X) y coloque la placa (Ref. L) sobre el soporte (Fig. 3-4).
- Apriete las tuercas (Ref. M) de la placa (Ref. L) y los tapones (Ref. G) con sus tornillos (Ref. H e I) (Fig. 5-6).
- Gire el soporte y colóquelo en una superficie plana, luego gire la unidad hacia adentro hasta que la palanca encaje. (Fig. 7).
- Enrosque la palanca por completo (Fig. 8-9).

BICICLETAS CON RUEDAS MAYORES DE 28"

- Colocar la unidad (Ref. B) en una superficie plana (Fig. 1).
-Desenroscar las 2 cubiertas laterales de la unidad y montarlas en los orificios laterales (Fig. 10-11).
- Poner el caballete girado como se muestra en la figura 12.
- Tire hacia afuera la palanca (Ref. X) y coloque la placa (Ref. L) sobre el soporte (Fig. 13-4)
- Apriete las tuercas (Ref. M) de la placa (Ref. L) y los tapones (Ref. G) con sus tornillos (Ref. H e I) (Fig. 14 - 15).
- Gire el soporte y colóquelo sobre una superficie plana.
- Gire la unidad hacia el interior hasta que la palanca encaje

en su lugar (Fig. 16).
- Enrosque la palanca por completo (Fig. 17-9).
- Cerrar las patas del caballete (Fig. 18)
- Desenroscar los dos tornillos y quitar el separador de plástico (Fig. 19)
- Enroscar entonces el separador (Ref. C) para ruedas de más de 28" incluido sin forzar (Fig. 20).
- Repetir la misma operación también para el separador derecho

Atención, controlar que el separador esté centrado con el soporte de plástico al que se enrosca.
Comprobar haciendo girar las patas de madera que no haya impedimentos y que el apoyo en el tubo sea correcto.

14_UTILIZACIÓN DEL ADAPTADOR DE PERNO PASANTE

- Desenroscar el perno pasante y quitarlo de la bicicleta (Fig. 21-22).
- Adaptador de perno pasante de trainers Ø 10 mm (Ref. U-R-P) (Fig. 32)
- Adaptador de perno pasante de trainers Ø 12 mm (Ref. U-T-S-P) (Fig. 24)
- Enroscar la quick reléase (Ref. E) (Fig. 25).
- Si la bicicleta no es conforme con el kit de perno pasante, es necesario utilizar el separador (Ref. Q) (Fig. 26-27-28-29).

15_INSTALACIÓN DE LA BICICLETA

- Comprobar que el blocaje rápido de la rueda posterior de la bicicleta esté fijado correctamente.
- Posicionar la palanca (Ref. W) en posición "OPEN" (Fig. 30).
- Poner en posición la bicicleta colocándola en el centro del rodillo (Fig. 31).
- Aflojar el anillo exterior (Ref. K) (Fig. 32) y a continuación desenroscar el perno (Ref. J) (Fig. 33) de manera que el extremo izquierdo del desenganche rápido de la bicicleta se introduzca en el interior de la sede cónica (Fig. 34).
- una vez colocado el perno (Ref. J), enroscar de nuevo el anillo externo (Ref. K) para bloquear el posicionamiento de la bicicleta (Fig. 35).
- Para un bloqueo más seguro de la bicicleta sobre el soporte, comprobar que la palanca del blocaje rápido esté colocada en sentido horizontal (Fig. 36).
- Cerrar la palanca (Ref. W), ponendo atención que empiece a comprimir el blocaje rápido en el interior del área de trabajo predeterminada, la delimitada desde 55° hasta 65° (Fig.37).
- Si la palanca (Ref. W) empieza a comprimir el blocaje rápido en la posición de trabajo anticipada (Fig. 38) atornillar el perno casquillo derecho (Ref. Y) (Fig. 39) de tal manera que la palanca empiece a trabajar en el interior del área de predeterminada (la delimitada desde 55° hasta 65°) (Fig. 37).
- Si la palanca (Ref. W) comienza a comprimir la liberación rápida en la posición de trabajo retrasada (Fig. 40), desenrosque el perno del casquillo derecho (Ref. Y) (Fig. 41) para que la palanca (Ref. W) comience a trabajar dentro del área de trabajo predefinida (delimitada por 55° y 65°) (Fig. 37).
- Cerrar la palanca (Ref. W) en posición de "CLOSE" empujando la misma solo con la palma de la mano hacia abajo (Fig. 42)
- Comprobar que la palanca del tope de recorrido (Ref. Z) esté colocada como se muestra en la figura 43.
- Girar la empuñadura de regulación (Ref. H) en sentido horario (Fig. 44) hasta que el rodillo de la unidad de resistencia salga por la rueda.
- Girar la palanca del tope de recorrido (Ref. Z) di 180° hacia la derecha (Fig. 45) y comprobar la compresión de la rueda en el soporte de la unidad.
- La presión del neumático deberá ser:

7-8 atmósferas para neumático de carretera,
3,5-4 atmósferas para neumático MTB.

Para casos particulares atenerse a la presión aconsejada por el fabricante de los neumáticos.
- Asegurarse de que el caballete esté completamente abierto y colocado en una superficie plana de manera estable. Comenzar a pedalear.

16_ALIMENTACIÓN

- TUO cuenta con una tarjeta electrónica en el interior, y se alimenta a través de un alimentador estándar (incluido).

Inserte el alimentador en la toma eléctrica y la clavija en el conector de TUO presente en la parte posterior del rodillo, una leve vibración indica que el sistema está adoptando la posición inicial. Esta operación puede tardar hasta 15 segundos.
La conformidad del TUO a las directivas comunitarias (véase "Declaración de conformidad" de página 114 podría dejar de existir si no se utiliza el alimentador entregado en dotación.

17_USO UNIDAD

Una vez ensamblada la unidad al bastidor es posible utilizar TUO.
Para poder visualizar los datos y modificar la resistencia es necesario utilizar un app/ciclo-ordenador/programa compatible.
La fase de emparejamiento (pairing) , la lectura de los valores y la modificación de la resistencia respetan los protocolos ANT+ y Bluetooth Smart; en cambio, las modalidades de funcionamiento dependen del app / ciclo-ordenador.
El procedimiento de conexión y uso varía en función del periférico y del programa / app que se quiere utilizar. Verificar en el programa / app cómo proceder para la conexión y el uso durante el entrenamiento.

18_USO DE TUO CON LA SOFTWARES/ APP / DISPOSITIVO

Para el entrenamiento recomendamos usar el programa / aplicación My E-training, disponible para iOS, Android, Windows y Mac OS.
My E-training es un sistema completo que permite diferentes modos de entrenamiento, incluyendo vídeos, programas configurables, carreras con Google Maps, competición a través de Internet y muchas otras funciones.
De todos modos es posible utilizar un software de terceras partes que sea compatible con los estándares de comunicación del rodillo. En el mercado se encuentran muchos programas/ app/periféricos capaces de conectarse con TUO.
Seguir las indicaciones del programa/app/periférico para la correcta conexión con el rodillo.
Antes de utilizar cualquier app y dar comienzo al procedimiento de conexión, comprobar que el trainer está alimentado, y que no está en modalidad de ahorro energético. El trainer tiene que ser alimentado con la corriente eléctrica mediante el alimentador que viene en la confección.
La tarjeta electrónica del rodillo tiene LEDS que indican el estado del rodillo. Consulta la sección «LEDS de estado» para una explicación detallada.

19_PARA SACAR LA BICICLETA

Para sacar la bicicleta, seguir el siguiente procedimiento:
- Liberar la precarga en el rodillo de elastogel girando la palanca del tope de recorrido (Ref. Z) (Fig. 43).
- Quitar la alimentación del trainer, desconectando el jack del alimentador de la unidad de resistencia.
- Subir la palanca de bloqueo del caballete (Ref. W) (Fig. 30), sosteniendo al mismo tiempo con la otra mano el sillín de la bicicleta de manera que no se caiga.
- Levantar la bicicleta y quitarla del soporte.
- Para transportarlo o para reducir el espacio ocupado cuando no se utiliza, aconsejamos cerrar las patas del bastidor y girar hacia adentro la unidad de resistencia.
- Para girar la unidad es necesario desenroscar y luego tirar de la palanca con fuerza.
- En caso de prolongados periodos de inactividado transportes especiales, aconsejamos sacar completamente la unidad del bastidor e introducirla en el embalaje original.

20_RESOLUCIÓN DE PROBLEMAS

El trainer no se conecta a la app/ciclo ordenador:
el trainer tiene que ser alimentado correctamente para poder funcionar, y dentro de 15 minutos tiene que hacerse la conexión con un dispositivo, de lo contrario el trainer entrará en modalidad de ahorro energético. Para reactivar el rodillo, empezar a pedalear o desalimentar y realimentar el rodillo mismo, luego efectuar la conexión dentro de los 15 minutos

La velocidad indicada es muy elevada (incluso más de 100 km/h).
probablemente hay un error en la configuración de la circunferencia del rodillo en el dispositivo utilizado.
TUO envía datos del entrenamiento según varios protocolos. Uno de estos es el protocolo usado por los sensores de velocidad. Si el dispositivo utilizado para ver la velocidad utiliza este protocolo, entonces se debe cambiar la circunferencia configurada de la rueda.
El valor correcto que se debe configurar para la circunferencia de la rueda en caso de TUO es de 47 mm.

21_EMBALAJE

En caso fuese necesario enviar el rodillo para asistencia u otras razones, un correcto embalaje es esencial:
- desconectar el cable de alimentación del TUO;
-embalar el TUO en la caja en que estaba embalado en origen.
Durante los envíos, los paquetes a menudo son tratados sin cuidados y sometidos a choques muy fuertes, por lo tanto los embalajes no suficientemente fuertes pueden dañar irremediablemente el rodillo. Un daño de este tipo no está cubierto por la garantía. Hay que embalar el rodillo como si tuviera que ser lanzado con su caja desde la altura de un metro.
NOTA: siempre antes de enviar el TUO o algunos de sus componentes al servicio de asistencia, póngase en contacto con Elite, su distribuidor o la tienda donde lo compró. Los envíos no concordados previamente serán rechazados.

22_ACONSEJAMOS

- Para un menor desgaste del neumático y una mayor adherencia al rodillo, aconsejamos utilizar neumáticos anchos 23 mm.
- Para un menor ruido, una mayor adherencia del neumático sobre el rodillo y una reducción de las vibraciones, utilizar neumáticos slick (también para Mountain bike).
- Antes del uso, limpiar el neumático con alcohol o agua.
- Si el perno del blocaje rápido entregado sobresale más de 3 mm de la tuerca de fijación, cortar la parte que sobresale.

23_COPYRIGHT

Ninguna de las partes de este manual puede ser reproducida o transmitida sin autorización por escrito de ELITE S.r.l.
El software del TUO y su relativo código son de propiedad de ELITE S.r.l.

24_ MODIFICACIONES EN LOS PRODUCTOS

ELITE, también en consonancia con la actualización tecnológica, se reserva el derecho de realizar modificaciones en los productos o sus características sin estar obligada a

notificarlas o a otra comunicación previa al cliente en caso de:
a) modificaciones que no afecten de forma negativa el rendimiento del producto;
b) modificaciones necesarias para cumplir o mejorar las especificaciones del producto;
c) modificaciones necesarias para cumplir los requisitos legales o reglamentarios aplicables.
ELITE también se reserva el derecho de suministrar productos con tales mejoras sin ninguna obligación o responsabilidad de introducir las mismas modificaciones en los productos comprados previamente, y se reserva el derecho de cambiar los precios y la disponibilidad de los modelos de acuerdo con las condiciones del mercado, la disponibilidad de los componentes y otras consideraciones de la empresa.

25_EXENCIÓN DE RESPONSABILIDAD

Elite Srl no se hace responsable de los daños temporales o permanentes a la integridad física del usuario que sean una consecuencia directa o indirecta del uso del TUO.

26_INFORMACIONES ACERCA DE LA ELIMINACIÓN DEL PRODUCTO

1) EN LA UNIÓN EUROPEA ESTE PRODUCTO ES CONFORME A LAS DIRECTIVAS EU 2002/95/CE, 2002/96/CE Y 2003/108/CE.

El simbolo del contenedor de basura anulado por una barra, dibujado sobre el aparato o sobre su embalaje, indica que el producto al final de su vida útil tiene que ser recogido por separado de los otros desechos. Por lo tanto, el usuario tendrà que entregar el aparato, cuando éste llegue al final de su vida útil, a los oportunos centros de recogida diferenciada de los desechos electrónicos y electrotécnicos, o bien devolverlo al vendedor en el momento de la compra de un nuevo aparato de tipo equivalente, en razón de uno a uno. La adecuada recogida diferenciada para que el aparato inutilizado sea enviado al reciclaje, al tratamiento y a la eliminación compatible con la salvaguardia del medio ambiente contribuye a evitar posibles efectos negativos sobre el medio ambiente y sobre la salud y favorece el re-empleo y/o reciclaje de los materiales de los que està compuesto el aparato. La eliminaciòn ilegal del producto por parte del usuario conlleva la aplicación de las sanciones administrativas previstas por la normativa vigente.

2) EN PAÍSES QUE NO SON PARTE DE LA UNIÓN EUROPEA

Si se quiere eliminar el presente producto, ponerse en contacto con las autoridades locales y solicitar informaciones sobre el método de eliminación.

Asistencia técnica: support.elite-it.com

FRANÇAIS

Merci d'avoir acheté le rouleau Elite TUO

01_AVERTISSEMENTS GENERAUX EN MATIERE DE SECURITÉ

Avant toute utilisation du rouleau d'entraînement et pour votre santé et votre sécurité, veuillez lire avec attention les mises en garde indiquées ci-après.

1. L'appareil ne doit pas être utilisé par des personnes (y compris les enfants) ayant des capacités physiques, sensorielles ou mentales réduites ou un manque d'expérience et de connaissance, à moins qu'elles n'aient été informées ou renseignées de façon appropriée.
2. Veuillez surveiller vos enfants et leur interdire de jouer avec l'appareil.
3. Avant de commencer l'entraînement, veuillez passer une visite médico-sportive complète qui certifiera que vous êtes en bonne santé.
4. Choisissez un mode d'entraînement qui soit compatible avec votre condition et capacité de résistance physique.
5. Si, lors de l'entraînement, vous ressentez une sensation de grande fatigue ou des douleurs particulières, veuillez immédiatement interrompre l'utilisation du rouleau et vous rendre chez votre médecin traitant.
6. Utilisez uniquement l'alimentateur fourni (mod. 6A-181WP12).

La conformité de TUO aux directives communautaires (voir "Déclaration de conformité" page 114) pourrait s'invalider si l'on n'utilise pas l'alimentateur fourni.

7. Avant de commencer l'entraînement, vérifier que le vélo soit correctement fixé sur le rouleau. Le vélo doit être placé verticalement et fixé de façon stable sur les supports prévus à cet effet, voir les instructions. Pour en vérifier la bonne installation, tirer et pousser le tube horizontal du cadre et secouer le vélo au niveau de la selle. Commencer l'entraînement seulement si la fixation du vélo est parfaite et stable.

Les avertissements susmentionnés ont un caractère général et non exhaustif de l'ensemble des précautions qui doivent être adoptées pour une utilisation correcte et appropriée du rouleau d'entraînement, dont l'utilisateur est exclusivement responsable.

02_AVERTISSEMENTS

IMPORTANT : le volant de l'unité est très lourd. Des petits chocs peuvent affecter le fonctionnement du rouleau.

- Ne jamais freiner pendant l'utilisation du trainer, ceci endommagerait irréparablement le rouleau et le pneu.
- Le support est étudié pour l'utilisation de la part d'un seul cycliste.
- Vérifiez la sécurité et la stabilité de la bicyclette avant tout entrainement.
- Dans le cas où le déclenchement instantané ne serait pas compatible avec les douilles du support, remplacez-le avec celui qui est fourni (Réf. E).
- Il n'y a pas de pièces utilisables individuellement à l'intérieur. La garantie est nulle si l'unité est ouverte ou altérée.
- Vu que les pieds sont construits en matière souple adhérente, il se pourrait qu'ils laissent des traces de caoutchouc sur le sol pendant l'entrainement.
- Pendant l'utilisation du TUO avec rouleau Elastogel, une légère usure de ce dernier est normale. Les tests effectués

chez Elite démontrent qu'après une utilisation continue de 20.000 Km l'usure du rouleau est d'environ 0,1 mm, et vu que l'épaisseur totale est de 10 mm, une usure bien supérieure n'empêche pas le bon fonctionnement du trainer. Des réclamations dues à une utilisation impropre ou négligente, ne seront pas reconnues. Une légère usure de la partie en caoutchouc pourrait se vérifier et c'est normal.
- L'utilisation avec des pneus étroits ou avec une pression du pneu non-optimale, peut endommager irréparablement le rouleau Elastogel.
- La pression du pneu devra être de:
7 -8 bars pour pneu de course;
3,5-4 bars pour pneu VTT.
Pour les cas particuliers respectez la pression conseillée par le constructeur du pneu.
- Ne pas garder TUO dans des endroits souillées ou humides. Ceci pourrait endommager les pièces électroniques.
- Utiliser l'home-trainer sur une surface plane.
- Elite n'est pas responsable des éventuels dysfonctionnements avec d'autres programmes / applis / dispositifs non fournis par Elite
- Attention: les systèmes intégrés sans fil qui travaillent sur la même bande de fréquence, peuvent interférer avec la transmission des données de TUO. Dans ce cas désactivez ces appareils.
- Evitez de laisser l'unité à la lumière directe du soleil ou dans des milieux particulièrement humides pendant des périodes prolongées de non utilisation.
- N'appliquez jamais de détergents chimiques (essences ou diluants) sur aucune partie d'Elite TUO.
- La présence de lignes électriques à haut voltage, de feux, de lignes ferroviaires électriques, de lignes électriques d'autobus ou tram, de téléviseurs, d'automobiles, de cyclo-ordinateurs, d'équipements de salle de gym et de téléphones portables dans le rayon d'action de l'unité.
La traversée de passages de sécurité électriques peuvent être la cause de brouillages.

03_INTRODUCTION

TUO est un trainer à transmission directe avec résistance magnétique gérée par électronique.
- Les caractéristiques qui distinguent ce rouleau sont: une large gamme de puissances disponibles pendant l'entraînement, l'extrême finesse de pédalage et la compatibilité avec les standards de communication ouverts.
La résistance au pédalage est générée par une unité de freinage intégrée disposant d'une technologie magnétique qui garantit le silence lors de l'entraînement.
- TUO est un dispositif électronique pour s'entraîner, à interfacer avec un ordinateur (Windows, Mac) ou avec des appareils mobiles (iOS et Android) ou encore avec un compteur vélo avec ANT+ ou Blue-tooth Smart.
Le logiciel/l'appli My E-Training offre un large choix de méthodes d'entraînement/de test. Il s'adapte donc à tous les types de coureurs, du débutant au professionnel.
L'appli est disponible sur l'AppStore (version iOS) et Google Play (version Android), tandis que la version pour Windows PC et Mac est disponible sur le site www.elite-it.com.
Les principales fonctions sont les suivantes :
- Entraînements avec vidéo
- Programmes d'entraînement personnalisés
- Entraînements avec Google Maps
- Enregistrement, importation et exportation des données.
- Défis avec d'autres utilisateurs.

04_PROTOCOLES DE TRANSMISSION

TUO utilise deux différents protocoles de transmission pour interagir et envoyer les données vers les programmes/applications/périphériques.
Vérifiez avec le fabricant de l'appli / programme / dispositif la compatibilité avec un ou plusieurs de ces protocoles.

BLUETOOTH SMART

Protocole "Service Fitness Machine – Indoor Bike" (FTMS). Ce protocole permet au programme / appli / dispositif compatible de recevoir les données de l'entrainement et de changer la résistance du rouleau.
Avec ce protocole on peut avoir une interaction complète avec le rouleau.
Protocole « Service Speed&Cadence » (Vitesse et Cadence). Ce protocole permet l'envoi des données de vitesse et de cadence du rouleau. Pour le TUO, il ne permet que l'envoi des données de vitesse. Ce protocole ne permet pas d'interaction avec un programme/app/périphérique.
Protocole "Service Power" (Puissance). Ce protocole permet l'envoi de la donnée de puissance que le cycliste réalise. Ce protocole ne permet pas d'interaction avec un programme/app/périphérique.
Dans la plupart des cas, les smartphones et les tablettes ont déjà une connectivité Bluetooth Smart. Aucun composant supplémentaire n'est nécessaire pour pouvoir communiquer avec le TUO. Il est possible que des appareils plus anciens ne soient pas compatibles. Vérifier auprès du producteur la compatibilité avec Bluetooth Smart.
REMARQUE: Quand le rouleau est connecté avec un protocole Bluetooth Smart à un dispositif, on ne peut plus le connecter à d'autres dispositifs BLE. Ceci est dû à une limitation du protocole Bluetooth Smart.

ANT+

Protocole "ANT+ FE-C". Ce protocole permet au programme/app/périphérique de recevoir les données de l'entraînement et modifier la résistance du rouleau. Ce protocole offre une interaction complète avec le rouleau.
Protocole « ANT+ Speed&Cadence » (Vitesse et Cadence) ».

Ce protocole permet l'envoi des données de vitesse et de cadence du rouleau. Pour le TUO, il ne permet que l'envoi des données de vitesse. Ce protocole ne permet pas d'interaction avec un programme/app/périphérique.
Protocole "ANT+ Power" (Puissance). Ce protocole permet l'envoi de la donnée de puissance que le cycliste réalise. Ce protocole est plus commun que l'ANT+ FE-C mais ne permet pas l'interaction de l'application/programme/périphérique.
À l'exception de certains smartphones (Android) qui ont une connectivité ANT+ intégrée, il faut utiliser une clé pour la connexion via le protocole ANT+.
L'utilisation d'une clé USB ANT+ est nécessaire avec les périphériques Android, Windows PC et Mac. Cette clé peut être achetée sur le site www.shopelite-it.com ou sur d'autres canaux de vente. L'utilisation de cette clé USB ANT+ permet au périphérique de se connecter au rouleau en utilisant le protocole ANT+.
Pour les périphériques Android, vous devez disposer d'un câble adaptateur OTG.
Pour les périphériques iOS, il est nécessaire d'utiliser une clé particulière (non incluse) compatible avec le connecteur 30-pin iOS.
La liste complète des appareils compatibles avec le protocole ANT+ est disponible sur le site ANT+ (http://www.thisisant.com/directory/).

Spécifications du réseau sans fil :

Fréquences de transmission : de 2 402 à 2 480 MHz
Protocoles : Bluetooth 4.0 et ANT+
Distance de transmission en champ libre : 10 m
Puissance de transmission ANT+ : 4 dB
Puissance de transmission Bluetooth : 0 dB

05_INTERVALLE DE PUISSANCE

L'intervalle de puissance que le rouleau parvient à couvrir est beaucoup plus ample et il est en fonction de la vitesse. Plus vite on pédale, plus l'intervalle de puissance est ample. Il est de toute façon possible qu'il y ait des conditions extrêmes où la puissance nécessaire est en dehors de l'intervalle (soit trop élevée, soit trop basse).
Dans ces cas le rouleau fournit la maximum/minimum possible, en recommençant à travailler correctement dès que les conditions redeviennent compatibles avec la puissance distribuable par TUO. Quand la puissance nécessaire se trouve en dehors de l'intervalle de puissance distribuable le rouleau affiche sur l'écran la puissance effective qu'il est en train de produire et non pas la puissance théorique.

06_PENTE

La pente maximum simulable change en fonction de la vitesse et du poids. En effet, la puissance nécessaire pour affronter une côte change en fonction de la vitesse à laquelle on l'affronte (plus vite = plus de puissance) et du poids (pour «soulever » plus de poids il faut plus de puissance).
Quand la situation demande une puissance supérieure à la puissance maximum disponible, TUO continue à fournir la puissance maximum et par conséquent on ne sentira pas augmenter ultérieurement la résistance.
TUO utilise un système basé sur le déplacement d'aimants à proximité d'un disque métallique en mouvement.
Cette technologie permet de simuler fidèlement les moindres changements de pente, en tenant compte de l'inertie qui se produirait lors d'un trajet sur la route. Le changement de la résistance se produira d'une manière progressive, que ce soit pour les augmentations ou les réductions de résistance. Ce système permet d'éviter le blocage complet du pédalage en raison de puissances excessives.

07_PRÉCISION DE LA VALEUR DE PUISSANCE

La donnée de puissance que le TUO envoie est le résultat de différents calculs. Ces calculs sont réalisés en tenant compte principalement de la vitesse de pédalage, du frein du rouleau et d'autres facteurs.
Afin d'améliorer la précision, les TUO sont calibrés chez Elite pour réduire au maximum la marge d'erreur mais certains facteurs pourraient, à la longue, se modifier et réduire le niveau de précision de la puissance.
Le spindown ou dégyration est une procédure de calibrage qui permet au rouleau d'évaluer d'éventuelles variations dues à l'utilisation et d'en compenser leur influence sur la résistance générée par le rouleau.

Procédure :

Il est important d'effectuer le calibrage lorsque le rouleau a fonctionné pendant au moins 10 minutes.
Pour obtenir un meilleur calibrage du Tuo, après avoir chauffé pendant 10 minutes, il faut repositionner l'unité de résistance par rapport au pneu. Par conséquent, éloigner le rouleau du pneu en tournant le levier de surcourse (Réf. Z) vers la gauche (Fig. 43), régler la distance du rouleau à l'aide du bouton de réglage (Réf. H) (Fig. 44), jusqu'à ce que le rouleau effleure la roue. Ensuite, tourner le levier de surcourse vers la droite pour obtenir la bonne pression sur la roue.
Pour effectuer cette procédure, lancer la commande correspondante à partir de l'appli ou du programme My E-Training et suivre les indications.
La commande de démarrage de la procédure se trouve à l'intérieur de la page des paramètres de l'appli.
La procédure prévoit de commencer à pédaler et d'augmenter la vitesse jusqu'à une valeur déterminée.
Quand il est signalé d'arrêter de pédaler, arrêter

immédiatement.
Après quelques secondes, la procédure vous signalera que le calibrage a réussi.
La valeur de spindown est mémorisée dans le TUO afin de permettre l'envoi de valeurs de puissance toujours correctes pour chaque périphérique connecté, même aux programmes / applis / périphériques de tiers ne provenant pas d'Elite.

Remarques:

- la procédure de calibrage, décrite précédemment, peut aussi être effectuée par l'intermédiaire d'autres programmes / applis / dispositifs différents de ceux d'Elite.
- Laisser les pieds sur les pédales jusqu'à la fin de la procédure.
- Si le rouleau se connecte à l'ergomètre du vélo (lorsqu'il est disponible), les remarques susmentionnées n'ont plus lieu d'être dans la mesure où la puissance n'est plus calculée mais mesurée par le capteur présent sur le vélo. Pour davantage d'informations à ce sujet, reportez-vous au chapitre « Power Meter Link (PML) ».

08_LED D'ÉTAT

TUO envoie les données de vitesse et puissance via les protocoles ANT+ et Bluetooth Smart.
Dans la carte électronique, 3 leds indiquent l'état d'alimentation et le fonctionnement de la carte et notifient quel protocole est utilisé.
Les leds ont 3 couleurs :
Rouge = identifie l'alimentation du trainer.
-Éteinte = TUO n'est pas alimenté ou est en mode économie d'énergie.
-Allumée = TUO est alimenté.
Bleue = identifie le fonctionnement du TUO avec le protocole Bluetooth Smart.
- Clignotement lent = en attente d'une connexion.
-Allumée = TUO transmet en utilisant le protocole Bluetooth Smart.
- Clignotement rapide = à la recherche d'un capteur de puissance (voir le chapitre "09_Power Meter Link")
Verte = identifie le fonctionnement du TUO avec le protocole ANT+.
- Clignotement lent = en attente d'une connexion.
-Allumée = TUO transmet en utilisant le protocole ANT+.
- Clignotement rapide = à la recherche d'un capteur de puissance (voir le chapitre "09_Power Meter Link")

09_POWER METER LINK (PML) / LIAISON WATTMÈTRE

TUO met aussi en œuvre une fonction appelée Power Meter Link, qui permet de disposer de données de puissance extrêmement précises.
Cette fonction permet à TUO d'utiliser un capteur de puissance fixé sur le vélo comme source de la puissance.
De cette manière, TUO est bien plus précis dans la mesure où les données de puissance mesurées par le capteur sont plus précises que celles que TUO est dans la capacité de calculer avec ses formules.
Remarque : cette fonction n'est pas utilisable si vous ne disposez pas d'un capteur de puissance installé sur le vélo.

UTILISATION

Association

Au démarrage de TUO, celui-ci cherche automatiquement pendant quelques secondes s'il existe d'éventuels capteurs de puissance. S'il en trouve un, il se connecte à celui-ci et utilise ses données. Pour cela, veuillez vous assurer que le capteur de puissance transmette bien ses informations avant de mettre sous tension le rouleau.
De plus, dès que TUO sera connecté, il enregistrera le numéro de série du capteur de puissance pour les entraînements suivants.
Si TUO repère plusieurs capteurs dans la pièce, celui-ci se connectera au capteur de puissance disposant du signal le plus fort qui, normalement, sera celui présent sur le vélo.

Entraînements suivants

Les fois suivantes, et au démarrage de TUO, celui-ci cherchera à toujours se connecter au capteur auquel il a été associé la première fois.
S'il est dans l'impossibilité de se connecter au capteur ou si le capteur n'est pas présent, TUO utilisera ses propres algorithmes pour effectuer le calcul de la puissance.

Annulation du capteur associé

Si vous souhaitez changer de capteur, il vous suffit d'alimenter le rouleau en faisant tourner la roue (même manuellement) ou en faisant quelques tours de pédale avant quelques secondes. En effet, au démarrage, dès que la vitesse est supérieure à zéro, TUO réinitialise le capteur enregistré en mémoire et recommence la recherche d'un nouveau capteur, comme si c'était la première fois.
Lorsque le TUO réinitialise le numéro de série du capteur de puissance, il effectue 6 vibrations légères pour confirmer l'annulation effective.

REMARQUES

- Si TUO s'est connecté au mauvais capteur, il suffit de réinitialiser le capteur associé et de répéter l'opération d'association du capteur au TUO en prévoyant d'éloigner le capteur auquel vous ne souhaitez plus que TUO se connecte.
- Si durant l'entraînement TUO n'est plus connecté au capteur de puissance, celui-ci passe automatiquement à l'utilisation des formules pour le calcul de la puissance. Entretemps, il continuera à tenter de rétablir la connexion avec le capteur.
- le rouleau cherche d'abord les capteurs ANT+ puis ceux du Bluetooth. Si le capteur de puissance est aussi bien

ANT+ que Bluetooth, il est très vraisemblable que le rouleau se connecte au signal ANT+.
- Les vibrations de l'annulation sont très légères. Vous pourriez être dans l'obligation d'appuyer la main sur l'unité de résistance pour les sentir.
- Dans le cas de pédales / pédaliers Bluetooth, le rouleau se connectera uniquement à l'un des deux. Dans ce cas, vous ne pourrez prédéfinir à quelle pédale/quel pédalier il se connectera. De plus, puisque dans ce cas chaque pédale/pédalier mesure la puissance développée de la jambe correspondante, la valeur envoyée correspondra à environ la moitié de la puissance totale développée par le cycliste. Dans ce cas, pour une utilisation correcte, veuillez activer l'option « Doubler la puissance » (« double power ») avec l'appli My E-Training (paramètres - configuration avancée).
- Pendant la recherche initiale des capteurs de puissance, la led verte clignote rapidement.

10_ELASTOGEL

ELITE, en collaboration avec BAYER, à étudié l'ELASTOGEL il s'agit d'un technopolymer appliqué au rouleau d'entrainement ,qui offre les aventages suivants:
- réduction de 50% du niveau de bruit (exprimé en dB).
- améliore l'adhérence du pneu sur le galet de l'unité de résistance.
- reduit l'usure du pneu de plus de 20%.
- réduit les vibrations et améliore les sensations du pédalage.
- améliore les performances du home trainer quand il est utilisé avec des pneus v.t.t.

Le processus de production bi-composant permet à l'ELASTOGEL de résister aux abrasifs, solvants,huiles, chaleur, et de garder ses caractéristiques elastiques.

11_CARDIO-FREQUENCEMETRE

- Le rouleau TUO n'est pas en mesure de recevoir les données depuis les cardiofréquencemètres. La valeur du cardiofréquencemètre est normalement reçue directement du périphérique utilisé.
- La compatibilité avec les différents types de ceintures cardio dépend du périphérique/programme/appli utilisée. Permet l'utilisation que des ceintures ANT+ Bluetooth Smart. Avec l'appli d'Elite My E-Training donc, on peut connecter et utiliser les ceintures avec les deux protocoles.

12_NOM ET LISTE DES COMPOSANTS

Votre TUO inclut les composants suivants :

1 chevalet	(Réf. A)
1 unité	(Réf. B)
2 embouts pour roues supérieures à 28“	(Réf. C)
1 dispositif d'alimentation	(Réf. D)
1 Blocage rapide (Quick Release)	(Réf. E)
1 clé à fourche de 10 mm	(Réf. F)
2 bouchons en caoutchouc pour l'appui de l'unité	(Réf. G)
4 rondelles Ø 5 mm	(Réf. H)
4 vis autotaradeuses Ø 5 x 16 mm	(Réf. I)
1 étrier de fixation	(Réf. L)
4 écrous Ø 6 mm	(Réf. M)
1 Adaptateur gauche 10 mm	(Réf. R)
1 Adaptateur droit 12 mm	(Réf. S)
1 Adaptateur gauche 12 mm	(Réf. T)
1 Rondelle	(Réf. U)
1 Écrou à dégagement rapide	(Réf. P)
1 entretoise gauche par la broche	(Réf. Q)

ATTENTION : les adaptateurs ayant pour référence R, S, T, U, P, Q sont des composants de petite dimension et peuvent facilement s'égarer. Si le trainer est déplacé, nous conseillons de retirer les adaptateurs et de les placer dans un sachet dans la mesure où ils pourraient facilement s'enlever pendant le transport.
Des pièces de rechange sont disponibles à notre magasin en ligne ou en contactant directement Elite et/ou le distributeur de votre pays.

13_ASSEMBLAGE DU CHEVALET / MONTAGE DE L'UNITÉ

BICYCLETTES ÉQUIPÉES DE ROUES INFÉRIEURES À 28”

- Placer l'unité (Réf. B) sur une surface plane(Fig. 1).
- Renverser le chevalet comme indiqué sur la figure 2.
- Tirer la manette vers l'extérieur (Réf. X) et placer la plaque (Réf. L) sur le chevalet (Fig. 3-4).
- Fixer les écrous (Réf. M) de la plaque (Réf. L) et les caoutchoucs (Réf. G) avec leurs vis (Réf. H et I) (Fig. 5-6).
- - Tourner le chevalet et le placer sur une surface plane, tourner ensuite l'unité vers l'intérieur jusqu'à ce que la manette s'enclenche. (fig. 7).
- Visser complètement la manette (Fig. 8-9).

BICYCLETTES ÉQUIPÉES DE ROUES SUPÉRIEURES À 28”

- Placer l'unité (Réf. B) sur une surface plane (Fig. 1).

Dévisser les 2 couvertures latérales de l'unité et les monter sur les trous sur le côté (Fig. 10-11).

- Renverser le chevalet comme indiqué sur la figure 12.
- Tirer la manette vers l'extérieur (Réf. X) et placer la plaque (Réf. L) sur le chevalet (Fig. 13-4)
- Fixer les écrous (Réf. M) de la plaque (Réf. L) et les caoutchoucs (Réf. G) avec leurs vis (Réf. H et I) (Fig. 14 - 15).
- Tourner le chevalet et le placer sur une surface plane.
- Tourner l'unité vers l'intérieur jusqu'à ce que la manette s'enclenche (Fig. 16).
- Visser complètement la manette (Fig. 17-9).
- Fermer les montants du chevalet (Fig. 18)
- Dévisser les deux vis et retirer l'entretoise en plastique

(Fig. 19).
- Visser sans forcer l'entretoise (Rif. C) fournie et prévue pour des roues supérieures à 28" (Fig. 20)
- Répéter l'opération pour l'entretoise de droite
Attention, veuillez contrôler que l'entretoise soit centrée avec le support en plastique auquel elle est vissée.
Vérifier, en faisant tourner les montants en bois, qu'il n'y a pas de gêne et que l'appui sur le tube est bon.

14_UTILISATION DE L'ADAPTATEUR POUR AXE PASSANT

- Dévisser l'axe passant et le retirer du vélo (Fig. 21-22).
- Adaptateur pour axe passant pour trainers Ø 10 mm (Réf.. U-R-P) (Fig. 23)
- Adaptateur pour axe passant pour trainers Ø 12mm (Réf. U-T-S-P) (Fig. 24).
- Visser le quick release (Réf. E) (Fig. 25).
- Si votre vélo n'est pas conforme au kit pour axe passant, veuillez utiliser l'entretoise (Réf. Q) (Fig. 26-27-28-29).

15_INSTALLATION DE LA BICYCLETTE

Assurez-vous que le déclenchement instantané
de la roue postérieure de la bicyclette soit fixé correctement.
- Positionnez le levier (Réf. W) en position "OPEN" (Fig. 30).
- Placer le vélo en le positionnant au centre du rouleau (Fig. 31).
- Desserrer l'anneau extérieur (Réf. K) (Fig. 32) puis dévisser l'axe (Réf. J) (Fig. 33) de sorte que l'extrémité gauche du mécanisme à décrochage rapide du vélo puisse s'introduire à l'intérieur de l'emplacement conique (Fig. 34).
- une fois l'axe (Réf. J)positionné, visser de nouveau l'anneau extérieur (Réf. K) pour bloquer le positionnement du vélo (Fig. 35).
- Pour un blocage plus sûr de la bicyclette sur le support, assurez-vous que le levier du déclenchement instantané soit tourné à l'horizontale (Fig. 36).
- Fermez le levier (Réf. W), en veillant à ce qu'il commenceà comprimer le déclenchement instantané à l'intérieur de la zone de travail prédéfinie, celle qui est délimitée de 55° à 65° (Fig. 37).
- Si le levier (Réf. W) commence à comprimer le déclenchement instantané dans la position de travail anticipée (Fig. 38), vissez l'axe douille droit (Réf. Y) (Fig. 39) de manière à ce que le levier commence à travailler à l'intérieur de la zone prédéfinie (celle qui est délimitée de 55° à 65°) (Fig. 37).
- Si le levier (Réf. W) commence à comprimer le décrochage rapide dans la position de travail différée (Fig. 40), dévisser la goupille de la douille droite (Réf. Y) (Fig. 41) afin que le levier (Réf. W) commence à travailler dans la zone de travail prédéfinie (celle délimitée par 55° et 65°) (Fig. 37).
- Fermer le levier (Réf. W) en le plaçant sur la position « CLOSE », en poussant ce dernier, vers le bas, uniquement avec la paume de la main (Fig. 42)
- Vérifier que le levier de la réserve de dépassement (Réf. Z) soit positionné comme sur la figure 43.
- tourner la poignée de réglage (Réf. H) dans le sens des aiguilles d'une montre (Fig. 44) jusqu'à ce que le rouleau de l'unité de résistance frôle la roue.
- Tourner le levier de la réserve de dépassement (Réf. Z) de 180° vers la droite (Fig. 45) et vérifier la compression de la roue sur le support de l'unité.
- La pression du pneu devra être de:
7 -8 bars pour pneu de course;
3,5-4 bars pour pneu VTT.
Pour les cas particuliers respectez la pression conseillée par le constructeur du pneu.
- S'assurer que le chevalet soit complètement ouvert et positionné stablement sur une surface plane. Commencer à pédaler.

16_ALIMENTATION

- TUO possède une carte électronique en son sein qui est alimentée via un dispositif d'alimentation standard (fourni). Insérer le dispositif d'alimentation dans la prise électrique et le jack dans le connecteur du TUO présent à l'arrière du rouleau. Une légère vibration indique que le système se replace dans sa position initiale. Cette opération peut prendre jusqu'à environ 15 secondes.
La conformité de TUO aux directives communautaires (voir "Déclaration de conformité" page 114) pourrait s'invalider si l'on n'utilise pas l'alimentateur fourni.

17_UTILISATION DE L'UNITÉ

Après avoir assemblé l'unité au support on peut utiliser TUO. Pour visualiser les données et modifier la résistance il faut utiliser une appli /cyclo ordinateur / programme compatible. Les phases d'appairage (pairing), lecture des valeurs et modification de la résistance respectent les protocoles ANT+ et Bluetooth Smart ; par contre, les modalités de fonctionnement dépendent de l'appli/cyclo ordinateur.
Le procédé de connexion et d'utilisation varie en fonction du périphérique et du programme/Appli que l'on entend utiliser. Vérifiez dans le programme/appli comment procéder à la connexion et à l'utilisation pendant l'entrainement.

18_UTILISATION DE TUO AVEC LOGICIEL / APPLI / PERIPHERIQUE

À l'entraînement, nous suggérons l'utilisation du programme/de l'appli My E-training, disponible pour iOS, Android, Windows et Mac OS.
My E-training est un système complet qui propose plusieurs modes d'entraînement tels que la vidéo, des programmes à configurer, des courses sur Google Maps, des compétitions

via Internet et beaucoup d'autres fonctions encore.
Vous pouvez de toute façon utiliser un logiciel de tierces parties qui soit compatible avec les standards de communication du rouleau. Sur le marché on trouve beaucoup de programmes/applis/périphériques en mesure de se connecter avec TUO.
Suivez les indications du programme/appli/périphérique pour la bonne connexion avec le rouleau.
Vant d'utiliser toute appli et de commencer la procédure de connexion, assurez-vous que le trainer soit alimenté et qu'il ne soit pas en modalité économie d'énergie. Le trainer doit être branché au courant électrique par l'intermédiaire de l'alimentateur fourni.
La carte électronique du rouleau comporte des LED indiquant l'état du rouleau. Reportez-vous au paragraphe «Led d'état » si vous souhaitez des explications plus détaillées.

19_ENLEVEMENT DU VELO

Pour enlever le vélo procéder de la façon suivante:
- Libérer la précharge sur le rouleau Elastogel en tournant le levier de la réserve de dépassement (Réf. Z) (Fig.43).
- Couper l'alimentation du rouleur en déconnectant le jack de l'alimentateur de l'unité de résistance.
- Relever le levier de blocage du chevalet (Réf. W) (Fig.30) en tenant en même temps avec l'autre main la selle du vélo pour éviter qu'il ne tombe.
- Soulever le vélo et l'enlever du support.
- Pour le transport ou pour réduire l'encombrement quand on ne l'utilise pas nous conseillons de plier les pieds du support et de tourner l'unité de résistance vers l'intérieur.
- Pour tourner l'unité, il faut dévisser puis tirer la manette avec force.
- En cas de périodes prolongées d'inactivité ou de transports particuliers nous conseillons d'enlever complètement l'unité du cadre et de la mettre dans sa boite d'origine.

20_TROUBLESHOOTING

L'entraîneur ne se connecte pas à l'application / au compteur kilométrique:
le trainer doit être alimenté correctement afin de pouvoir fonctionner, et la connexion à un dispositif doit être effectuée dans un laps de temps de 15 minutes, faute de quoi le trainer se mettra en mode économie d'énergie. Pour réactiver le rouleau, commencer à pédaler ou bien débrancher et réalimenter le rouleau lui-même, effectuer ensuite la connexion dans les 15 minutes qui suivent.
La vitesse indiquée est très élevée (même au-delà de 100 km/h).
il est probable qu'il y ait eu une erreur lors du paramétrage de la circonférence du rouleau sur le dispositif utilisé.
Le TUO envoie les données d'entraînement selon différents protocoles. Un de ceux-ci est le protocole utilisé par les capteurs de vitesse. Si le dispositif employé pour afficher la vitesse utilise ce protocole, vous devrez modifier la circonférence définie de la roue.
La bonne valeur à définir pour la circonférence de la roue dans le cas du TUO est de 47 mm.

21_EMBALLAGE

Dans le cas où il faudrait expédier le rouleau pour l'assistance ou d'autres raisons, un bon emballage est essentiel:
- débranchez le câble d'alimentation de TUO;
- emballez TUO dans la boite qui le contenait à l'origine. Dans le cas où la boite ne serait pas disponible, emballez l'unité en faisant particulièrement attention au volant. Pendant les expéditions, les paquets sont souvent soumis à des chocs très violents, par conséquent des emballages insuffisamment dimensionnés risquent d'endommager irrémédiablement le rouleau. Ce genre de dommage n'est pas couvert par la garantie.
NOTE: consultez toujours de toute façon Elite ou son distributeur avant d'envoyer le rouleau ou une des ses pièces.Tout envoi qui n'aurait pas été convenu sera retourné.

22_NOUS CONSEILLONS:

- Pour moins user le pneu et pour avoir une meilleure adhérence au rouleau, nous conseillons d'utiliser des pneus de 23 mm de largeur.
- Pour avoir moins de bruit, plus d'adhérence du pneu au rouleau et une réduction des vibrations, utilisez des pneus slick (même pour VTT).
- Avant l'utilisation, nettoyez le pneu avec de l'alcool ou de l'eau.
- Si l'axe du déclenchement instantané fourni dépasse de plus de 3 mm de l'écrou de fixage, coupez la partie qui dépasse.

23_COPYRIGHT

Aucune partie de ce manuel ne peut être reproduite ou transmise sans l'autorisation écrite d'ELITE S.r.l. Le logiciel de TUO et le code correspondant appartiennent à ELITE S.r.l.

24_MODIFICATIONS APPORTÉES AUX PRODUITS

ELITE, en fonction également de ses adaptations aux nouvelles technologies, se réserve le droit d'apporter des modifications aux produits ainsi qu'à leurs spécifications sans obligation de notification ou de toute autre communication préalable à destination du Client au sujet

de :
a) modifications n'ayant pas un impact négatif sur les prestations du produit ;
b) modifications nécessaires à la satisfaction ou à l'amélioration des caractéristiques du produit ;
c) modifications relatives à l'adaptation aux exigences prévues par la loi ou les règlements applicables.
De plus, ELITE se réserve le droit de proposer ses produits dotés desdites améliorations sans aucune obligation ou responsabilité d'apporter les mêmes modifications aux produits précédemment achetés, et se réserve aussi le droit de modifier les prix et la disponibilité des modèles selon les conditions du marché, la disponibilité des composants et tout autre aspect pris en considération par l'entreprise.

25_CLAUSE DE NON-GARANTIE

Elite S.r.l. ne peut être tenue pour responsable des éventuels dommages temporaires ou permanents, causés à l'intégrité physique de l'utilisateur, étant la conséquence directe ou indirecte de l'utilisation du rouleau d'entraînement.

26_INFORMATIONS SUR LA DESTRUCTION DU PRODUIT

1) EN UNION EUROPEENNE

Ce produit est conforme à la Directive EU 2002/95/CE, 2002/96/CE and 2003/108/CE.

Le symbole de la poubelle barrée se trouvant sur l'appareil ou sur la boîte indique que le produit, après sa période d'utilité, doit être trié séparément des autres déchets.
L'utilisateur devra, par conséquent, apporter l'appareil hors service aux centres de triage des déchets électroniques et électrotechniques appropriés ou le rendre au détaillant au moment de l'achat d'un nouvel appareil de type équivalent.
Le tri approprié pour l'envoi de l'appareil démonté au recyclage et le traitement aident à éviter de possibles effets négatifs sur l'environnement, sur la santé et favorise le réemploi et/ou recyclage des matériaux dont est composé l'appareil.
La destruction illégale du produit de la part de l'utilisateur comporte l'application des sanctions administratives prévues par la réglementation en vigueur.

2) DANS LES PAYS QUI NE FONT PAS PARTIE DE L'UNION EUROPEENNE

Si l'on souhaite éliminer ce produit, il faut contacter les autorités locales et s'informer sur la méthode d'élimination.

Service après-vente: support.elite-it.com

ITALIANO

Molte grazie per avere acquistato TUO

01_AVVERTENZE GENERALI DI SICUREZZA

Prima di iniziare ad utilizzare il rullo di allenamento, leggete attentamente le avvertenze di seguito elencate per la vostra salute e sicurezza.

1. L'apparecchio non deve essere utilizzato da persone (inclusi i bambini) con capacità fisiche, sensoriali o mentali ridotte, o mancanza di esperienza e conoscenza, a meno che non siano stati supervisionati o istruiti.
2. I bambini devono essere sorvegliati affinché non giochino con l'apparecchio.
3. Prima di iniziare l'allenamento sottoponetevi ad un'accurata visita medico-sportiva, che certifichi il Vostro stato di buona salute.
4. Scegliete una modalità di allenamento che sia compatibile con le Vostre condizioni di salute e capacità di resistenza fisica.
5. Se durante l'allenamento avvertite sensazioni di particolare affaticamento o di dolore, interrompete immediatamente l'utilizzo del rullo e consultate il Vostro medico.
6. Utilizzare solamente l'alimentatore in dotazione (mod. 6A-181WP12).

La conformità del TUO alle direttive comunitarie (vedi "Dichiarazione di conformità" a pagina 114) potrebbe venir meno se non viene utilizzato l'alimentatore fornito in dotazione.

7. Prima dell'inizio dell'allenamento verificare il corretto fissaggio della bici sul rullo. La bici dev'essere posizionata verticalmente e fissata in modo stabile sui supporti previsti come indicato nelle istruzioni. Verificare la corretta installazione tirando e spingendo il tubo orizzontale del telaio ed agendo sulla sella. Qualora non fosse correttamente e stabilmente fissata, non procedere con l'allenamento.

Le avvertenze sopra elencate hanno carattere generale e non esaustivo di tutte le cautele che devono essere adottate per un utilizzo corretto e sicuro del rullo di allenamento, di cui l'utente è responsabile in via esclusiva.

02_AVVERTENZE

IMPORTANTE: il volano dell'unità è molto pesante. Urti di modesta entità possono compromettere il funzionamento del rullo.

IMPORTANTE:Non frenare durante l'utilizzo del trainer, ciò danneggia irreparabilmente il rullino e il pneumatico.

- Il cavalletto é studiato per l'uso da parte di un solo ciclista.
- Verificare la sicurezza e la stabilità della bicicletta prima di ogni allenamento.
- Qualora lo sgancio rapido non fosse compatibile con le bussole del cavalletto, sostituirlo con quello fornito in dotazione (Rif. E).
- Non ci sono componenti utilizzabili singolarmente all'interno. La garanzia è nulla se l'unità viene aperta o manomessa.
- Poiché i piedini sono costruiti in materiale morbido antiscivolo, potrebbe verificarsi che durante l'uso lascino tracce di gomma sul pavimento.
- Durante l'uso del TUO con rullino Elastogel, una leggera usura dello stesso rientra nella normalità. I test eseguiti in Elite dimostrano che dopo un uso continuo di 20.000 Km il consumo del rullino si aggira sui 0,1 mm, ed essendo 10 mm lo spessore totale, un consumo ben superiore non impedisce il corretto funzionamento del trainer.

Contestazioni dovute ad utilizzo improprio o negligente, non verranno riconosciute. Si potrebbe verificare una leggera

usura della parte in gomma che rientra nella normalità.
- L'utilizzo con pneumatici stretti o con pressione del pneumatico non ottimale, può danneggiare irreparabilmente il rullino Elastogel.
-La pressione del pneumatico dovrà essere:
7-8 atmosfere per pneumatico da corsa;
3,5-4 atmosfere per pneumatico MTB
Per casi particolari attenersi alla pressione consigliata dal costruttore dei pneumatici.
- Non conservate TUO in luoghi bagnati o umidi. Questo potrebbe danneggiare i componenti elettronici.
- Utilizzare il rullo su una superficie piana.
- Elite non è responsabile di eventuali malfunzionamenti con altri programmi / app / dispositivi non forniti da Elite
- Attenzione: sistemi integrati wireless che lavorano sulla stessa banda di frequenza, possono interferire con la trasmissione dei dati del TUO. In questo caso disattivare tali apparecchi.
- Evitare di lasciare l'unità alla luce diretta del sole o in ambienti particolarmente umidi per periodi prolungati quando non è utilizzata.
- Non applicare mai detergenti chimici (benzine o diluenti) su nessuna parte dell'Elite TUO.
La presenza di linee elettriche ad alto voltaggio, semafori, linee ferroviarie elettriche, linee elettriche di autobus o tram, apparecchi televisivi, automobili, ciclo computer, attrezzature da palestra e telefoni cellulari nel raggio d'azione dell'unità o l'attraversamento di varchi di sicurezza elettrici possono essere causa di interferenze.
Pertanto l'utilizzo di altri ricevitori wireless potrebbe alterare o completamente inibire il funzionamento dell'unità a causa di queste interferenze.

03_INTRODUZIONE

TUO è un trainer a trasmissione diretta con resistenza magnetica gestita elettronicamente.
- Le caratteristiche che contraddistinguono questo rullo sono: l'ampio intervallo di potenze erogabili durante l'allenamento, l'estrema rotondità di pedalata e la compatibilità con standard di comunicazione aperti.
La resistenza alla pedalata viene generata da una integrata unità frenante a tecnologia magnetica che garantisce la massima silenziosità durante l'allenamento.
- TUO è un dispositivo elettronico per effettuare allenamenti, da interfacciare con un personal computer (Windows, Mac) oppure con periferiche mobili (iOS e Android) o con ciclo computer con tecnologia ANT+ e/o Bluetooth Smart.
TUO, grazie all'utilizzo degli standard ANT+ e Bluetooth, è compatibile con tutti i programmi e app presenti sul mercato e in particolare con il software Elite My E-training, disponibile per PC Windows, Mac, iOS e Android.
Il software / app My E-Training permette una grande varietà di modalità di allenamento / test e quindi adatto a tutti i tipi di ciclisti, dal neofita al professionista.
L'app è disponibile sul AppStore (versione iOS) e Google Play (versione Android), mentre la versione per Windows PC e Mac è disponibile sul sito www.elite-it.com.
Le principali funzioni sono:
- Allenamenti con i video
- Programmi di allenamento personalizzati
- Allenamenti con Google maps
- Salvataggio, importazione ed esportazione dati.

04_PROTOCOLLI DI TRASMISSIONE

TUO utilizza due diversi protocolli di trasmissione per interagire ed inviare i dati a programmi / app / dispositivi.
Verifica con il produttore dell'app / programma / dispositivo la compatibilità con uno o più di questi protocolli.

BLUETOOTH SMART

Protocollo "Servizio Fitness Machine – Indoor Bike" (FTMS). Questo protocollo permette al programma / app / dispositivo compatibile di ricevere i dati dell'allenamento e variare la resistenza del rullo.
Con questo protocollo è possibile una completa interazione con il rullo.
Protocollo "Servizio Speed&Cadence" (Velocità&Cadenza). Questo protocollo permette l'invio dei dati di velocità e cadenza del rullo. Per il TUO permette esclusivamente l'invio dei dati di velocità. Questo protocollo non permette l'interazione con un programma / app / dispositivo.
Protocollo "Servizio Power" (Potenza). Questo protocollo permette l'invio del dato di potenza che il ciclista sta sviluppando. Questo non permette l'interazione con il programma / app / dispositivo.
Nella maggior parte dei casi, smartphone e tablet hanno già la connettività Bluetooth Smart e quindi non necessitano alcun componente aggiuntivo per poter comunicare con il TUO. Potrebbe essere che periferiche più datate non siano compatibili. Verificare con il produttore la compatibilità con Bluetooth Smart.
Nota: Quando il rullo è collegato con un protocollo Bluetooth Smart ad dispositivo, non è più possibile connetterlo con altri dispositivi BLE. Questo è dovuto ad una limitazione del protocollo Bluetooth Smart.

ANT+

Protocollo "ANT+ FE-C". Questo protocollo permette al programma / app / dispositivo di ricevere i dati dell'allenamento e variare la resistenza del rullo. Con questo protocollo è possibile una completa interazione con il rullo.
Protocollo "ANT+ Speed&Cadence" (Velocità&Cadenza). Questo protocollo permette l'invio dei dati di velocità e cadenza del rullo. Per il TUO permette esclusivamente l'invio dei dati di velocità. Questo protocollo non permette

l'interazione con un programma / app / dispositivo.
Protocollo "ANT+ Power" (Potenza). Questo protocollo permette l'invio del dato di potenza che il ciclista sta sviluppando. Questo protocollo è più comune del ANT+ FE-C ma non permette l'interazione dell'app/programma/periferica.
Ad eccezione di alcuni smartphone (Android), che hanno la connettività ANT+ integrata, per la connessione tramite il protocollo ANT+ è necessario l'uso di una chiavetta.
Con periferiche Android, PC Windows e Mac, è necessario l'utilizzo di una chiavetta USB ANT+. Questa chiavetta può essere acquistata sul sito www.shopelite-it.com oppure su altri canali. L'utilizzo di questa chiavetta USB ANT+ permette alla periferica di connettersi al rullo utilizzando il protocollo ANT+.
Per le periferiche Android è necessario un cavo adattatore OTG.
Per le periferiche iOS è necessario l'uso di una chiavetta particolare (non inclusa) compatibile con il connettore 30-pin iOS.
La lista completa delle periferiche compatibili con il protocollo ANT è disponibile sul sito ANT+ (http://www.thisisant.com/directory/)

SPECIFICHE WIRELESS:

Frequenze di trasmissione: da 2402 a 2480 MHz
Protocolli: Bluetooth 4.0 & ANT+
Distanza di trasmissione in campo libero: 10m
Potenza trasmissione ANT+: 4dB
Potenza trasmissione Bluetooth: 0dB

05_INTERVALLO DI POTENZA

L'intervallo di potenza che il rullo riesce a coprire è molto ampio ed è in funzione della velocità.
Tanto più veloce si pedala, tanto più ampio è l'intervallo di potenza. È comunque possibile che ci siano condizioni estreme in cui la potenza richiesta sia al di fuori dell'intervallo (troppo elevata o troppo bassa). In questi casi il rullo fornisce la massima/minima possibile, ritornando a lavorare correttamente non appena le condizioni siano tornate ad essere compatibili con la potenza erogabile dal TUO.
Quando la potenza necessaria è al di fuori dell'intervallo di potenza erogabile il rullo visualizza sul monitor l'effettiva potenza che sta producendo e non quella teorica.

06_PENDENZA

La massima pendenza simulabile varia in funzione della velocità e del peso. Infatti, la potenza necessaria per affrontare una salita varia in funzione della velocità con cui la si affronta (più veloce, più potenza) e del peso (per "sollevare" più peso ci vuole più potenza).
Quando la situazione richiede una potenza maggiore di quella massima, allora TUO continua a fornire la potenza massima e di conseguenza non si sentirà aumentare ulteriormente la resistenza.
TUO utilizza un sistema basato sul movimento di magneti in prossimità di un disco metallico in movimento.
Tale tecnologia permette di simulare in maniera veritiera anche i minimi cambi di pendenza, tenendo conto dell'inerzia che si avrebbe durante una pedalata su strada.
La modifica della resistenza avverrà quindi in maniera graduale, sia in caso di aumenti sia in caso di diminuzioni di resistenza. Questo sistema permette di evitare il bloccaggio completo della pedalata dovuto a potenze troppo elevate.

07_ACCURATEZZA DEL VALORE DI POTENZA

Il dato di potenza che il TUO invia è il risultato di vari calcoli. Questi calcoli sono fatti tenendo conto principalmente della velocità a cui si sta pedalando, del freno del rullo e di altri fattori.
Al fine di migliorare la precisione, ogni TUO viene calibrato in Elite per ridurre il più possibile l'errore, ma ci sono alcuni fattori che nel tempo potrebbero modificarsi e ridurre la precisione della potenza.
Lo spindown è una procedura di calibrazione che permette al rullo di valutare eventuali variazioni dovute all'uso e compensarne la loro influenza sulla resistenza generata dal rullo.

Procedura:

È importante eseguire la calibrazione quando il rullo è riscaldato per almeno 10 minuti.
Per ottenere una migliore calibrazione del Tuo, dopo il riscaldamento di 10 minuti, è necessario riposizionare l'unità di resistenza in relazione al pneumatico. Pertanto allontanare il rullino dal pneumatico girando a sinitra la leva dell'extracorsa (Rif. Z) (Fig. 43), regolare la distanza del rullino con manopola di regolazione (Rif. H) (Fig. 44), fino a quando il rullino sfiora la ruota. Poi girare la leva dell'extracorsa verso destra per ottenere la giusta pressione sulla ruota.
Per eseguire la procedura, lanciare il relativo comando dall'app o programma My E-Training e seguire le indicazioni.
Il comando di avvio della procedura è all'interno della pagina delle impostazioni dell'app.
La procedura richiede di iniziare a pedalare ed aumentare la velocità fino ad un determinato valore.
Quando viene notificato di smettere di pedalare, smettere immediatamente.
Dopo pochi secondi la procedura notificherà che la calibrazione è avvenuta con successo.
Il valore di spindown viene memorizzato nel TUO, così da permettere l'invio dei valori di potenza sempre corretti

ad ogni periferica collegata, anche a programmi / app / dispositivi di terze parti non Elite.

Note:

-la procedura di calibrazione precedentemente descritta può essere effettuata anche con altri programmi / app / dispositivi diversi da quelli Elite.

- mantenere i piedi sui pedali fino a quando la procedura è completa.

- se il rullo si connette all'ergometro della bicicletta (quando disponibile), le note sopracitate non sono più valide in quanto la potenza non è più calcolata ma misurata dal sensore che è presente sulla bici. Leggere il capitolo "Power Meter Link (PML)" per maggiori informazioni a riguardo.

08_LED DI STATO

TUO invia i dati di velocità e potenza tramite i protocolli ANT+ e Bluetooth Smart.

Nella scheda elettronica sono presenti 3 led che identificano lo stato di alimentazione e funzionamento della scheda stessa, oltre che notificare quale protocollo si stà utilizzando.

I Led hanno 3 colori:

Rosso = identifica l'alimentazione del trainer.

- Spento = TUO non è alimentato o è in modalità di risparmio energetico
- Acceso = TUO è alimentato.

Blu = identifica il funzionamento del TUO con il protocollo Bluetooth Smart.

- Lampeggio lento = in attesa di una connessione.
- Acceso = TUO sta trasmettendo utilizzando il protocollo Bluetooth Smart.
- Lampeggio veloce = in ricerca di un sensore di potenza (vedasi capitolo "09_Power Meter Link")

Verde = identifica il funzionamento del TUO con il protocollo ANT+.

- Lampeggio lento = in attesa di una connessione.
- Acceso = TUO sta trasmettendo utilizzando il protocollo ANT+.
- Lampeggio veloce = in ricerca di un sensore di potenza (vedasi capitolo "09_Power Meter Link")

09_POWER METER LINK (PML)

Il rullo TUO implementa anche una funzione, chiamata Power Meter Link, che permette di avere dei dati di potenza molto più accurati.

Questa funzione permette a TUO di utilizzare un eventuale sensore di potenza presente sulla bici come sorgente della potenza.

In questo modo TUO è più preciso in quanto i dati di potenza misurati dal sensore sono più precisi di quelli che TUO è in grado di calcolare con le sue formule.

Nota: questa funzione non è utilizzabile se non c'è un sensore di potenza installato sulla bici.

UTILIZZO

Abilitazione / Disabilitazione

È possibile abilitare o disabilitare il PML tramite l'app Elite my E-training. Tutte le versioni dell'app, supportano la possibilità di abilitare e disabilitare questa funzione.

Per abilitare/disabilitare il PML, avviare l'app e assicurarsi di aver fatto l'abbinamento con il rullo.

Andare su: Impostazioni – PML. Dopo qualche secondo appare l'attuale impostazione del rullo ed è possibile modificarla. Premere OK per salvare nel rullo la nuova impostazione.

Abbinamento

TUO al suo avvio cerca automaticamente per qualche secondo eventuali sensori di potenza presenti. Se ne trova uno, si collega ad esso e ne usa i dati. Per questo motivo è bene assicurarsi che il sensore di potenza stia trasmettendo prima di alimentare il rullo.

Inoltre una volta connesso, TUO salverà il seriale del sensore di potenza per i successivi allenamenti.

In caso nella stanza ci siano più sensori di potenza, TUO si collegherà al sensore di potenza con il segnale più forte, che normalmente sarà quello presente sulla bicicletta.

Allenamenti successivi

Le volte successive, ad ogni avvio TUO cercherà di connettersi sempre al sensore con cui si è abbinato la prima volta. Qualora non riuscisse a connettersi al sensore o il sensore non fosse presente, TUO userà i propri algoritmi per il calcolo della potenza.

Reset

Nel caso si volesse cambiare il sensore, è sufficiente alimentare il rullo facendo muovere la ruota (anche a mano) o facendo qualche pedalata, entro qualche secondo. Infatti, all'avvio, in caso la velocità sia maggiore di zero, TUO resetta il sensore salvato in memoria e incomincia la ricerca di un nuovo sensore, come se fosse la prima volta.

Quando TUO resetta il seriale del sensore di potenza, esegue 6 leggere vibrazioni per confermare l'avvenuta cancellazione.

Alternativamente è possibile resettare il rullo utilizzando l'app Elite my E-training. Andare nella pagina Impostazioni – PML.

NOTE

- Se TUO si è connesso con il sensore sbagliato, è sufficiente resettare il sensore abbinato e ripetere l'operazione di abbinamento avendo l'accortezza di allontanare il sensore a cui non si vuole che TUO si connetta.
- Se durante l'allenamento TUO perde la connessione con il sensore di potenza, esso passa automaticamente all'uso delle formule per il calcolo della potenza. Nel frattempo

continua a cercare di ristabilire la connessione con il sensore.
- Il rullo cerca prima i sensori ANT+ e dopo quelli Bluetooth. Se il sensore di potenza è sia ANT+ che Bluetooth, molto probabilmente il rullo si aggancerà al segnale ANT+
- Le vibrazioni della cancellazione sono molto leggere. Potrebbe essere necessario appoggiare la mano all'unità di resistenza per avvertirle.
- Nel caso di pedali / pedivelle Bluetooth, il rullo si aggancia a solo uno dei due. In questo caso, non è possibile predeterminare a quale pedale/pedivella si aggancia. Inoltre poiché in questo caso, ogni pedale/pedivella misura la potenza sviluppata dalla relativa gamba, il valore inviato è circa la metà di quello totale sviluppato dal ciclista. In questo caso, per un utilizzo corretto e necessario abilitare l'opzione "Potenza dimezzata" ("Half power") con l'app my E - training (pagina Impostazioni).
- Durante la ricerca iniziale dei sensori di potenza, il led verde lampeggia velocemente.

10_ELASTOGEL

ELITE, in collaborazione con BAYER, propone la soluzione ELASTOGEL, un tecnopolimero che applicato al rullino dell'unità di resistenza offre i seguenti vantaggi:
- riduce del 50% il disturbo sonoro (quantificato in dB).
- migliora l'aderenza del pneumatico sul rullino.
- riduce del 20% il consumo del pneumatico.
- riduce le vibrazioni e migliora la sensibilità della pedalata.
- migliora l'utilizzo dei rulli con pneumatici da mountain bike.

Le caratteristiche tecniche dell'ELASTOGEL sono: elevata elasticità,resistenza alla lacerazione, all'abrasione e resistenza agli oli e ai solventi.

11_CARDIOFREQUENZIMETRO

- Il rullo TUO non è in grado di ricevere i dati da cardiofrequenzimetri. Il valore del cardiofrequenzimetro è normalmente ricevuto direttamente dalla periferica utilizzata.
- La compatibilità con i vari tipi di fasce cardio dipende dalla periferica / programma / app utilizzata.
- L'app di Elite My E-Training permette l'uso delle fasce ANT+, e permette anche l'uso di fasce Bluetooth Smart. Con l'app di Elite My E-Training quindi, è possibile collegare ed utilizzare le fasce con entrambi i protocolli.

12_NOME E LISTA DEI COMPONENTI

Il tuo rullo TUO include i seguenti componenti

N.1 Cavalletto	(Rif. A)
N.1 Unità	(Rif. B)
N.2 Tappi per ruote maggiori di 28"	(Rif. C)
N.1 Alimentatore	(Rif. D)
N.1 Quick Release	(Rif. E)
N.1 Chiave a forchetta da 10 mm	(Rif. F)
Nr.2 Gommini appoggio unità	(Rif. G)
Nr.4 Rondelle Ø 5 mm	(Rif. H)
Nr.4 Vite autofillettante Ø 5 x 16 mm	(Rif. I)
Nr.1 Staffa Fissaggio	(Rif. L)
Nr.4 Dado Ø 6 mm	(Rif. M)
N.1 Adattatore sinistro 10 mm	(Rif. R)
N.1 Adattatore destro 12 mm	(Rif. S)
N.1 Adattatore sinistro 12 mm	(Rif. T)
N.1 Rondella zincata	(Rif. U)
N.1 Dado Quick Release	(Rif. P)
N.1 Distanziale sinistro perno passante	(Rif. Q)

ATTENZIONE: gli adattatori rif. R, S, T, U, P, Q sono componenti di dimensioni ridotte e possono essere facilmente smarriti. Se il trainer viene spostato si consiglia di togliere gli adattatori e conservarli nel proprio sacchetto in quanto potrebbero sfilarsi facilmente durante il trasporto. Eventuali parti di ricambio sono disponibili al nostro shop online o contattando direttamente Elite e/o il distributore del proprio paese.

13_ASSEMBLAGGIO DEL CAVALLETTO/ MONTAGGIO UNITA'

BICICLETTE CON RUOTE MINORI DI 28"

- Posizionare l'unità su una superficie piana (Fig. 1).
- Mettere il cavalletto capovolto (Fig. 2).
- Tirare verso l'esterno il manettino (Rif. X) e posizionare la piastra (Rif. L) sul cavalletto-(Fig. 3-4).
- Fissare i dadi (Rif. M) della piastra (Rif. L) e i gommini (Rif. G) con relativa viteria (Rif. H e I) (Fig. 5-6).
- Ruotare il cavalletto e poggiarlo su una superficie piana, ruotare poi verso l'interno l'unità fino a quando il manettino non scatta. (Fig. 7).
- Avvitare completamente il manettino (Fig. 8-9).

BICICLETTE CON RUOTE MAGGIORI DI 28"

- Posizionare l'unità su una superficie piana (Fig. 1).
- Svitare le 2 coperture laterali dell'unità e montarle sui fori a fianco (Fig. 10-11).
- Mettere il cavalletto capovolto (Fig. 12).
- Tirare verso l'esterno il manettino (Rif. X) e posizionare la piastra (Rif. L) sul cavalletto (Fig. 13-4)
- Fissare i dadi (Rif. M) della piastra (Rif. L) e i gommini (Rif. G) con relativa viteria (Rif. H e I) (Fig. 14 - 15).
- Ruotare il cavalletto e poggiarlo su una superficie piana.
- Ruotare verso l'interno l'unità fino a quando il manettino non scatta in posizione (Fig. 16).
- Avvitare completamente il manettino (Fig. 17-9).
- Chiudere le gambe del cavalletto (Fig. 18).

- Svitare le due viti e rimuovere il distanziale in plastica (Fig. 19).
- Avvitare poi il distanziale (Rif. C) per ruote maggiori di 28" in dotazione senza forzare (Fig. 20).
- Ripetere la medesima operazione anche per il distanziale destro

Attenzione: controllare che il distanziale sia centrato con il supporto in plastica a cui viene avvitato.
Verificare facendo ruotare le gambe in legno che non vi siano impedimenti e che l'appoggio sul tubo sia corretto.

14_UTILIZZO ADATTATORE PERNO PASSANTE

- Svitare il perno passante e rimuoverlo dalla bicicletta (Fig. 21-22).
- Adattatore perno passante trainers Ø 10 mm (Rif. U-R-P). (Fig. 23)
- Adattatore perno passante trainers Ø 12 mm (Rif. U-T-S-P) (Fig. 24)
- Avvitare la quick release (Rif. E) (Fig. 25).
- Se la tua bici non è conforme al kit perno passante, si richiede l'utilizzo del distanziale (Rif. Q) (Fig. 26-27-28-29).

15_INSTALLAZIONE DELLA BICICLETTA

- Accertarsi che lo sgancio rapido della ruota posteriore della bicicletta sia fissato correttamente.
- Posizionare la leva (Rif. W) in posizione di "OPEN" (Fig. 30).
- Mettere in posizione la bicicletta posizionandola nel centro del rullino (Fig. 31).
- Allentare l'anello esterno (Rif. K) (Fig. 32) e successivamente svitare il perno (Rif. J) (Fig. 33) in modo che l'estremità sinistra dello sgancio rapido della bicicletta si inserisca all'interno della sede conica (Fig. 34).
- Una volta posizionato il perno (Rif. J), avvitare nuovamente l'anello esterno (Rif. K) per bloccare il posizionamento della bicicletta(Fig. 35).

Per un bloccaggio più sicuro della bicicletta sul cavalletto, assicurarsi che la leva dello sgancio rapido sia rivolta in senso orizzontale (Fig. 36).
- Chiudere la leva (Rif. W), facendo attenzione che cominci a comprimere lo sgancio rapido all'interno dell'area di lavoro predefinita quella delimitata da 55° e 65° (Fig. 37).
- Se la leva (Rif. W) comincia a comprimere lo sgancio rapido nella posizione di lavoro anticipata (Fig. 38), avvitare il perno bussola destra (Rif. Y) (Fig. 39) in modo tale che la leva (Rif. W) cominci a lavorare all'interno dell'area di lavoro predefinita (quella delimitata da 55° e 65°) (Fig 37).

15_001

- Se la leva (Rif. W) comincia a comprimere lo sgancio rapido nella posizione di lavoro posticipata (Fig. 40), svitare il perno bussola destra (Rif. Y) (Fig. 41) in modo tale che la leva (Rif. W) cominci a lavorare all'interno dell'area di lavoro predefinita (quella delimitata da 55° e 65°) (Fig 37).
- Chiudere la leva (Rif. W) in posizione di "CLOSE" spingendo la stessa solamente con il palmo della mano verso il basso (Fig. 42)
- Verificare che la leva dell'extracorsa (Rif. Z) sia posizionata come in figura 43.
- Ruotare la manopola di regolazione (Rif. H) in senso orario (Fig. 44) fino a che il rullino dell'unità di resistenza sfiora la ruota.
- Girare la leva dell'extracorsa (Rif. Z) di 180° verso destra (Fig. 45) e verificare la compressione della ruota sul supporto unità.

La pressione del pneumatico dovrà essere:
- 7-8 atmosfere per pneumatico da corsa;
- 3,5-4 atmosfere per pneumatico MTB

Per casi particolari attenersi alla pressione consigliata dal costruttore dei pneumatici.
- Assicurarsi che il cavalletto sia aperto completamente e posizionato su una superficie piana in maniera stabile. Iniziare a pedalare.

16_ALIMENTAZIONE

TUO ha una scheda elettronica al suo interno, e viene alimentata tramite un alimentatore standard (fornito nella confezione).
Inserire l'alimentatore nella presa elettrica e il jack nel TUO nel connettore apposito presente sul retro del rullo, una leggera vibrazione indica che il sistema si sta portando nella posizione iniziale. Tale operazione può durare fino circa 15 sec.
- La conformità del TUO alle direttive comunitarie (vedi "Dichiarazione di conformità" a pagina 114) potrebbe venir meno se non viene utilizzato l'alimentatore fornito in dotazione.

17_UTILIZZO UNITÀ

Dopo aver assemblato l'unità al telaio è possibile utilizzare TUO. Per potere visualizzare i dati e modificare la resistenza è necessario utilizzare un app / ciclocomputer / programma compatibile.
La fase di abbinamento (pairing), lettura dei valori e modifica della resistenza rispettano i protocolli ANT+ e Bluetooth Smart; invece, le modalità di funzionamento dipendono dall'app / ciclocomputer.
La procedura di connessione e utilizzo varia in funzione della periferica e del programma / app che si intende utilizzare. Verificare nel programma / app come procedere per connessione e utilizzo durante l'allenamento.

18_UTILIZZO DEL TUO CON SOFTWARE / APP / PERIFERICA

Per l'allenamento suggeriamo l'uso del programma / app My E-training, disponibile per iOS, Android, Windows e Mac OS.
My E-training è un sistema completo che permette diverse modalità di allenamento, come video, programmi configurabili, corse con Google Maps, competizione via internet e molte altre funzioni.
È comunque possibile utilizzare un software di terze parti che sia compatibile con gli standard di comunicazione del rullo. Sul mercato ci sono molti programmi / app / periferiche in grado di connettersi con TUO.
Seguire le indicazioni del programma / app / periferica per la corretta connessione con il rullo.
Prima di utilizzare qualsiasi app ed iniziare la procedura di connessione, sincerarsi che il trainer sia alimentato, e che non sia in modalità di risparmio energetico. Il trainer deve essere alimentato alla corrente elettrica tramite l'alimentatore fornito nella confezione.
La scheda elettronica del rullo ha dei led che indicano lo stato del rullo. Consulta il paragrafo "Led di stato" per una spiegazione dettagliata.

19_RIMOZIONE DELLA BICICLETTA

Per rimuovere la bicicletta seguire la seguente procedura:
- Liberare il precarico sul rullino elastogel ruotando la leva dell'extracorsa (Rif. Z) (Fig. 43).
- Togliere l'alimentazione dal rullo, disconnettendo il jack dell'alimentatore dall'unità di resistenza.
- Alzare la leva di bloccaggio del cavalletto (Rif. W) (Fig. 30), sostenendo contemporaneamente con l'altra mano la sella della bicicletta in modo che non cada.
- Sollevare la bicicletta e spostarla dal cavalletto.
- Per il trasporto o per ridurre gli ingombri quando non si utilizza si consiglia di chiudere le gambe del telaio e ruotare verso l'interno l'unità di resistenza.
- Per ruotare l'unita è necessario svitare e successivamente tirare con forza il manettino (Fig. 46-47).
- Nel caso di prolungati periodi di inattività e/o trasporti particolari, si consiglia di rimuovere completamente l'unità dal telaio ed inserirla nell'imballo originale.

20_TROUBLESHOOTING

Il trainer non si connette alla app:
il trainer deve essere alimentato correttamente per poter funzionare, ed entro 15 minuti deve essere fatta la connessione con un dispositivo, altrimenti il trainer entrerà in modalità di risparmio energetico. Per riattivare il rullo, iniziare a pedalare oppure disalimentare e rialimentare il rullo stesso, effettuare poi la connessione entro i 15 minuti.

La velocità indicata è molto elevata (anche più 100km/h).
probabilmente è stata sbagliata l'impostazione della circonferenza del rullo sul dispositivo utilizzato.
Il TUO invia i dati dell'allenamento secondo vari protocolli. Uno di questi è il protocollo usato dai sensori di velocità. Se il dispositivo utilizzato per visualizzare la velocità utilizza tale protocollo, allora si deve cambiare la circonferenza impostata della ruota.
Il valore corretto da impostare per la circonferenza della ruota nel caso del TUO è 47 mm.

21_IMBALLO

Qualora il rullo debba essere spedito per assistenza od altre motivazioni, un corretto imballo è essenziale:
- staccare il cavo d'alimentazione del TUO;
- imballare il TUO nella scatola in cui era imballato originariamente.
Durante le spedizioni i pacchi sono spesso sottoposti a maltrattamenti e urti molto forti, quindi imballi non sufficientemente resistenti rischiano di danneggiare irrimediabilmente il rullo. Tale tipo di danneggiamento non è coperto dalle condizioni di garanzia.
Nota: comunque sempre prima di spedire il rullo o qualche sua componente in assistenza, consultare prima Elite o il suo distributore o il proprio negoziante. Eventuali invii non concordati saranno respinti.

22_SI CONSIGLIA:

- Per un minor consumo del pneumatico e una migliore aderenza al rullino, consigliamo di utilizzare pneumatici larghi 23 mm.
- Per una minor rumorosità, una maggiore aderenza del pneumatico sul rullino e una riduzione delle vibrazioni, utilizzare pneumatici slick (anche per Mountain bike).
- Prima dell'uso, pulire il pneumatico con alcool o acqua.
- Se il perno dello sgancio rapido fornito sporge più di 3 mm dal dado di fissaggio tagliare la parte sporgente.

23_COPYRIGHT

Nessuna delle parti di questo manuale può essere riprodotta o trasmessa senza l'autorizzazione scritta di ELITE S.r.l.
Il software del TUO e il relativo codice sono di proprietà di ELITE S.r.l.

24_MODIFICHE AI PRODOTTI

ELITE, anche in funzione dell'aggiornamento tecnologico, si riserva il diritto di apportare modifiche ai prodotti o alle loro specifiche senza obbligo di notifica o altra comunicazione preventiva al Cliente per:
a) modifiche che non influiscano negativamente sulle

prestazioni del prodotto;
b) modifiche necessarie per soddisfare o migliorare le specifiche di prodotto;
c) modifiche necessarie per l'adeguamento a requisiti di legge o regolamentari applicabili.
ELITE si riserva inoltre il diritto di fornire i prodotti con tali miglioramenti senza alcun obbligo o responsabilità di apportare le stesse modifiche ai prodotti precedentemente acquistati, riservandosi inoltre il diritto di modificare i prezzi e la disponibilità di modelli secondo le condizioni di mercato, la disponibilità dei componenti e altre considerazioni aziendali.

25_DISCLAIMER

Elite S.r.l. non è responsabile di eventuali danni temporanei o permanenti all'integrità fisica dell'utente che siano conseguenza diretta o indiretta dell'utilizzo del rullo di allenamento.

26_INFORMAZIONI SULLO SMALTIMENTO DEL PRODOTTO

1) NELL'UNIONE EUROPEA

Questo prodotto è conforme alle Direttive EU 2002/95/CE, 2002/96/CE and 2003/108/CE.

Il simbolo del cassonetto barrato riportato sull'apparecchiatura o sulla sua confezione indica che il prodotto alla fine della propria vita utile deve essere raccolto separatamente dagli altri rifiuti.
L'utente dovrà, pertanto conferire l'apparecchiatura giunta a fine vita agli idonei centri di raccolta differenziata dei rifiuti elettronici, oppure riconsegnarla al rivenditore al momento dell'acquisto di una nuova apparecchiatura di tipo equivalente, in ragione di una a uno.
L'adeguata raccolta differenziata per l'avvio successivo dell'apparecchiatura dimessa al riciclaggio, al trattamento e allo smaltimento ambientalmente compatibile contribuisce ad evitare possibili effetti negativi sull'ambiente e sulla salute e favorisce il reimpiego e/o riciclo dei materiali di cui è composta l'apparecchiatura.
Lo smaltimento abusivo del prodotto da parte dell'utente comporta l'applicazione delle sanzioni amministrative previste dalla normativa vigente.

2) IN PAESI CHE NON FANNO PARTE DELL'UNIONE EUROPEA

Se si desidera eliminare il presente prodotto, contattare le autorità locali e informarsi sul metodo di smaltimento.

Assistenza tecnica: support.elite-it.com

日本語

TUO サイクリングシミュレータをお買い上げいただきありがとうございます

01_安全上の一般警告

トレーナーを使用する前に、健康と安全のために以下の警告をよくお読みください。

1. この電化製品は、監視のもとまたは特定の支持がない限り、身体・感覚・精神障害者（子供を含む）や経験や知識のない方による使用は避けてください。
2. お子様が電化製品と遊ばないよう監視してください。
3.トレーニングプログラムを開始する前に、健康診断を受けて、体調が万全なことを確認していただくことを推奨します。
4.ご自身の持久力および健康状態に合わせてトレーニングのレベルを選択してください。
5.運動中に強い疲労感や鋭い痛みを感じたら、すぐにトレーナーの使用を中止し、かかりつけの医師にご相談ください。
6. 付属の電源アダプター以外のものを使用しないで下さい (mod. 6A-181WP12)。付属以外のものを使用した場合、保証の対象外となります。
7.トレーニングを始める前に、ローラー台が正しく固定されているかどうかを点検してください。説明書に示されているように、自転車は垂直に置き、所定の支持部に固定して安定させてください。フレームの水平なパイプを引いたり押したりする、サドルを押してみるなどして、正しく取り付けられていることを確認します。取り付けが正しくない、安定性がない場合は、トレーニングを始めてはなりません。

上記の警告は一般的なものであり、トレーナーの適切かつ安全な使用のために取られるべきあらゆる予防措置を網羅しているわけではありません。これについては使用者が全責任を負うものとします。

02_警告

重要: 本体のフライホイールは非常に重いものです。軽く衝突しただけでもローラー台が適切に作動しなくなる可能性があります。

・自転車のブレーキを使用してホイールを止めないで下さい。
ローラーやタイヤにダメージを与えることがあります。

・ トレーナーは必ず水平な場所に設置してください。

・ご使用の前に、自転車がトレーナーにしっかりと固定されていることを御確認下さい。

・スタンドのブッシュにクイックレリーズが合わない場合、付属のものに変えて下さい (E)。

・本体及びいかなる部品も、本来の使用目的以外では使用しないで下さい。本体を開け改造などを行うと保証の対象外となります。

・トレーナーをご使用の時はブレーキをかけないで下さい。ローラーとタイヤに重大なダメージを与えることがあります。

・フット部分は滑りにくい素材でできています。その為、使用後床にゴム跡が残る場合があります。

・修理等の目的でトレーナーを輸送する必要がある場合、お買い求め頂いた時と同じ梱包で発送して下さい。それ以外の梱包をされた場合、保証の対象外となります。

注: トレーナーやその部品を修理等のために輸送する際は、事前に販売店にご相談下さい。事前の

確認なしに送付された場合は受取を拒否させて頂くことがございます。
・ご使用にならない時はAC　アダプターを差したままにしないで下さい。
・トレーナーを極度に気温の低い場所や濡れた場所に保管しないで下さい。電気系統に悪影響を与える可能性があります。
・付属のAC　アダプター以外のものを使用しないで下さい。付属以外のものを使用した場合、保証の対象外となります。
・TUOのエラストゲル・ローラーは多少の磨耗が起こることがありますが、これは異常ではありません。 Elite 社が行ったテストによると、20,000 キロの継続使用後、ローラーの磨耗は約0.1mm 程度です。ローラーの厚みは10mm あり、トレーナーの正しい使用においては、それ以上の磨耗は起こりません。誤った使用や不注意による磨耗については、クレームの対象外となります。
・細いタイヤを使用したり、タイヤ空気圧が適正でない場合、エラストゲル・ローラーに深刻なダメージを与える場合があります。
- タイヤの圧力は次のようになります：
7/8bar、
MTBは3.5-4bar
メーカーの定める空気圧に従って下さい。
- Elite は、Elite が提供したものではない他のプログラム / アプリ / 機器との使用時における不適切な作動について責任を持つものではありません。
・同じ周波数帯で作動するワイヤレス・システムがTUOのデーター通信を妨害する可能性があります。その場合は、それらの機器の電源を切って下さい。
・ご使用にならない時は、直射日光や、寒冷で湿度の高い場所に長時間保管しないようにして下さい。
・TUOのいかなる部品にも化学洗剤をご使用にならないで下さい。
・高圧電線、信号機、鉄道架線、自動車、テレビ、サイクル・コンピューター、フィットネス機器、モバイル通信機器などが付近にある場合、通信妨害の原因となることがあります。
他のワイヤレス通信機器を使用することにより、TUOの通信が妨害されたり、完全に遮断される可能性があります。
・TUOを使用していない時は、長時間直射日光にさらさないようにして下さい。

03_はじめに

TUO は、電子制御の磁気抵抗を備えた直接伝達式のホームトレーナーです。
- TUO は、幅広い抵抗と電力出力、スムーズなペダリング、オープンなデータ伝送規格との互換性が特徴です。
非常に静かな集積磁気制動ユニットによって負荷を生み出します。
- TUO は電子製品であり、パソコン、モバイルデバイス（iOS および Android）、および、ANT + ™および/または Bluetooth Smart テクノロジーを搭載したサイクルコンピュータに接続することができます。
My E-Training *ソフトウェア/アプリは、アマチュアから熟練したプロまで、すべてのサイクリストに適した幅広いトレーニング/テストモードを備えています。
このアプリは AppStore（iOS）および Google Play（Android）からダウンロードでき、PC/MAC 版は www.elite-it.com のウェブサイトからダウンロードできます。
以下の重要機能があります。
- ビデオトレーニング
- ユーザー1人ひとりに合わせたトレーニング プログラム
- Google マップトレーニング
- データの保存、インポート、エクスポート
- 他のユーザーへのチャレンジ

04_データ転送プロトコル

TUO は、2種類の転送プロトコルを使用してソフトウェア/アプリ/デバイスとデータ通信します。
複数のプロトコルとの互換性を確認するには、該当のアプリ/ソフトウェア/デバイスの製造元にお問い合わせください。

BLUETOOTH SMART

「フィットネスマシン - 屋内サイクリングサービス」(FTMS)プロトコル。
このプロトコルは、トレーニングのデータを互換性のあるソフトウェア/アプリ/デバイスに送信し、ホームトレーナーの抵抗を調整するためのものです。このプロトコルにより、ホームトレーナーとの完全に相互通信できます。
「スピード&ケイデンス サービス」 プロトコル（速度&ケイデンス）。
このプロトコルでローラー台の速度とケイデンスに関するデータを送信することができます。TUOでは速度のデータの送信のみとなります。このプロトコルではプログラム/アプリ/デバイスとの交信はできません。
「Power Service」プロトコル*：このプロトコルは、サイクリストのパワー出力データは送信しますが、ソフトウェア/アプリ/デバイスとホームトレーナー間の相互通信は不可能です。
ほとんどの場合、スマートフォンとタブレットにはすでに Bluetooth Smart 接続機能が搭載されて

いるため、TUO と通信するための追加コンポーネントは必要ありません。しかし、旧型のデバイスには互換性がない可能性があります。アプリのプロバイダに問い合わせて、Bluetooth Smart との互換性をお確かめください。
注意事項：ホームトレーナーが Bluetooth Smart プロトコルでデバイスに接続されている場合、さらに他の BLE デバイスに接続することはできません。
Bluetooth Smart プロトコルがこれを制限しています。

ANT+

「ANT+ FE-C」プロトコル：このプロトコルにより、ソフトウェア/アプリ/デバイスはトレーニングのデータを受信し、ホームトレーナーの抵抗を調整することができます。このプロトコルにより、ホームトレーナーとの完全な相互通信が可能です。
「ANT+ スピード&ケイデンス」プロトコル（速度&ケイデンス）。
このプロトコルでローラー台の速度とケイデンスに関するデータを送信することができます。TUO では速度のデータの送信のみとなります。このプロトコルではプログラム/アプリ/デバイスとの交信はできません。
「ANT+ Power」プロトコル：このプロトコルは、サイクリストのパワーの出力データを送信します。こちらも ANT +™FE-C より一般的なプロトコルですが、ホームトレーナーとアプリ/ソフトウェア/デバイス間の通信は不可能です。
統合型 ANT+ 接続機能を備えたスマートフォンを除き、ANT+ プロトコル経由で接続するには USB ドングルが必要です。
Android、Windows PC および Mac デバイスを使用する場合は、ANT +™ フラッシュドライブが必要です。フラッシュドライブは www.shopelite-it.com または他の販売チャネルで購入することができます。ANT +™ プロトコルを使用してデバイスをホームトレーナーに接続する必要があります。
Android デバイスには OTG アダプタケーブルが、iOS デバイスには 30-pin iOS コネクタと互換性のある指定のフラッシュドライブ（含まれていません）が必要です。
ANT+ 対応デバイスを網羅したリストは、次の URL からダウンロードできます。http://www.thisisant.com/directory/

ワイヤレス仕様:

周波数: 2402～2480 MHz
プロトコル: Bluetooth 4.0 および ANT+
干渉がない使用環境での通信距離: 10m
ANT+ 通信電力: 4dB
Bluetooth 通信電力: 0dB

05_出力範囲

ローラーが対応する出力範囲は非常に広く、速度に依存します。ペダルを踏んで加速するほど、出力範囲は広がります。しかしながら、過度の使用条件では、要求される出力が範囲外（過大または過小）になる可能性があります。
このような場合は、ローラーは可能な限り最大/最小の出力を送り、TUO の出力互換範囲内の状況になるとすぐに正しく動作を再開します。要求される出力が使用可能な出力範囲外の場合、ローラーは理論上の出力ではなく実際の出力をモニタに表示します。

06_傾斜

TUO でシミュレーション可能な最大傾斜値は、速度とライダー個人の重量の関数で計算されます。実際に傾斜を登るために必要な出力は、速度（早いほど高出力）と重量の関数により計算されます（ライダーの体重が重いほど、傾斜を登るために出力を上げる必要があります）。
TUO は動くメタル製ディスクの近くにあるマグネットの運動に基づいた装置を使用します。
このテクノロジーによって、路面を実際に走っている時と同じように慣性を計算に入れて、わずかな傾斜の変化を非常に正確に再現できます。したがって、抵抗の増加と減少の両方がゆるやかです。また、このシステムにより、以前は非常に高い出力を出しているときに発生する可能性があった、ペダルがロックされて動かない状態が発生しません。

07_負荷の精度

TUOが示す負荷データーは、様々な計算の結果です。
ペダルの回転速度やローラーのブレーキの他、複数のファクターを合わせて計算が行われます。
精度を高め、できる限り誤差を減らすよう、Eliteでは各TUOにキャリブレーションを行っていますが、ファクターによっては、時間の経過とともに誤差が生じ、精度が落ちることがあります。
スピンダウンは、使用により生まれる誤差を読み取り、ローラーの抵抗に影響する誤差を補正するキャリブレーション工程です。
手順：
ローラーを少なくとも10分間動かした後にキャリブレーションを行うようにしてください。
Tuoを最適に較正するには、負荷ユニットを10分間暖機してからタイヤに合わせて配置しなければいけません。そのためには、まずオーバートラベルレバー（図43のZ）を左へ回してローラーをタイヤから遠ざけ、調節ノブ（図44のH)でローラーの

距離を調節して、ローラーがホイールすれすれの位置になるようにします。さらにオーバートラベルレバーを右方向へ回し、ホイールへの圧力を適切に調整します。
作業を進めるにあたり、該当するアプリかMy E-Trainingプログラムをスタートし、指示に従ってください。
起動スイッチは、アプリの設定ページ内にあります。
プログラムからある一定の速度に到達するまでペダルを漕ぐよう指示が出されます。
ペダルをストップするように指示が出たら、即座に漕ぐのをやめてください。
数秒経つと、プログラムの方から、正常にキャリブレーションが行われたとう告知が表示されます。
スピンダウンの値はTUO内に記憶され、Elite以外の他のプログラムやアプリ、その他のデバイスに接続した際に、常に正しい負荷情報が共有できるようになっています。
注意:
-前述のキャリブレーション工程は、Elite以外のプログラムやアプリ、またはデバイスでも実行することができます。
-工程が終了するまでは、ペダルから足を離さないでください。
-ローラーが自転車の動力計と接続されている場合(動力計が対応していない場合もあります)、負荷は算出されるのではなく、自転車付属のセンサーによって計測されるため、前述の注記は有効ではありません。詳細は、"Power Meter Link (PML)"の章をお読みください。

08_LED ライト

TUOは、 ANT+ または Bluetooth Smartプロトコルによりスピード、及びパワーの通信を行います。
マザーボード上に３つのLEDライトが付いています。電源の状態、マザーボードの状態、使用されているプロトコルの状態を表示します。
LEDライトは3色に光り、それぞれ下記を意味します。
赤＝電源の状態
- 消灯＝本体に通電していない、もしくは、スリープモードに入っている。
- 点灯＝本体に通電している。
青＝Bluetooth Smartプロトコルで接続している。
- クイック点滅＝通信の待機状態
- 点灯＝Bluetooth Smartプロトコルでデータを送信中
- クイック点滅 = パワーセンサーの検索(「09_パワーメーターのリンク」の節を参照)
緑＝本体がANT™+プロトコルで接続している。
- クイック点滅＝通信の待機状態
- 点灯＝ANT™+プロトコルでデータを送信中
- クイック点滅 = パワーセンサーの検索(「09_パワーメーターのリンク」の節を参照)

09_パワー・メーター・リンク (PML)

TUOには、パワー・メーター・リンクと呼ばれる機能が搭載されており、より精密なパワーデータの利用が可能になっています。
この機能が搭載されたことにより、TUOが、動力源である自転車に取り付けられたパワーセンサーを用いることができるようになりました。
この方法を用いることで、TUOが定式から算出するデータよりもさらに精確な、センサーから抽出されるパワーデータの利用が可能となり、TUOがより精密に機能するようになっています。
注意:自転車にパワーセンサーが取り付けられていない場合は、この機能はご利用いただけません。

使用方法

ー起動
スイッチを入れると、TUOは、自動的に利用可能なパワーセンサーを確認します。センサーが確認できると、接続してデータの収集を行います。このため、ローラーに電源を入れる前に、パワーセンサーがデータの送受信を行える状態であることを確認してください。
一度接続が行われると、次回からの起動のためにパワーセンサーのシリアルがTUOに記憶されます。
同じスペースに複数のパワーセンサーがある場合、TUOは一番強い信号を出しているパワーセンサー(通常自転車に取り付けられているもの)に接続します。
ーその後のトレーニング
次のトレーニングからは、起動するごとに、TUOは1回目に接続したセンサーに接続されます。
センサーに接続できない場合、もしくはセンサーが感知されない場合、TUOはパワーの算出に自らのアルゴリズムを適応します。
ー設定されたセンサーを削除する
センサーを交換したい場合、数秒の間ペダルを軽く踏むか、もしくはタイヤを動かし(手動でも可)てローラーを起動させます。起動状態で速度が0より速くになると、TUOはメモリーに記憶されたセンサーのリセットを行い、一回目と同じように、新しいセンサーの検索を開始します。

TUOは、パワーセンサーのシリアルをリセットすると、6回軽く振動して削除操作が行われたことを知らせます。
注意：
ーTUOを間違ったセンサーに接続した場合、TUOが接続してはならないセンサーから距離を取るようにして、設定作業を再度行い、組合わせるべきセンサーとのリセットを行ってください。
トレーニング中に、TUOとパワーセンサーとの接続が切断された場合、TUOは自動的に定式を用いてパワーを算出することができます。その間も、センサーと接続を試行し続けます。
ーローラーは、まずANT+センサーを探し、次にBluetoothのセンサーを探します。パワーセンサーにANT+とBluetooth双方がある場合、かなりの確率でローラーはANT+の信号に反応します。
ー削除を示す振動は、大変微小なものです。ユニットに手を置いていないと、振動を感じ取ることができないかもしれません。
ーBluetoothのペダルやクランクの場合、ローラーは二つのうち一つにだけ取り付けられます。この場合、どちらのパダルもしくはクランクに取り付けるかは事前に決めることはできません。また、このようなケースにおいては、各ペダルもしくはクランクは、関連する足から生み出されるパワーの計測を行うため、送信される数値は、サイクリストが生み出す全パワーの約半分となります。このような場合に正しくご利用いただくためには、マイ・E–トレーニングアプリ（パラメーター—高度な設定）を使って「ダブル・パワー」オプションを有効にする必要があります。
—パワーセンサーの初期検索の間、緑色のLEDランプが小刻みに点滅します。

10_ELASTOGEL

『エラストゲル』はエリート社とバイエル社の共同開発により誕生しました。トレーナーの負荷ローラーに搭
載されるテクノポリマー製の『エラストゲル』には以下のアドバンテージがあります。
・騒音を50%低減（dB 換算）
・タイヤと負荷ローラーのグリップ力を向上
・タイヤの磨耗を20%低減
・振動の低減と実走感の向上
・トレーナー・パフォーマンスの向上
特別な製造工程を経た『エラストゲル』により、耐磨耗、溶剤や油分への耐性を備えながら、高い弾力性を実現しています。

11_心拍数モニター

- TUO ホームトレーナー本体は心拍数モニターのデータを読み取りません。本製品は、心拍数計測機能を持つデバイスから心拍数モニターのデータを直接読み取ることができます。
- さまざまな種類の心拍数モニタとの互換性があり、ANT +™ のみが使用されているデバイス/ソフトウェア/アプリにも、
Bluetooth Smart Monitor と互換性があるものにも、そして両方のプロトコル対応のモニタとの接続が可能です。

12_各部の名称とリスト

TUO ローラー台は以下のコンポーネントを含みます

1 x スタンド	(A)
1 x 本体	(B)
2 x 28“より大きい車輪用のキャップ	(C)
1 x 充電器	(D)
1 x クイックリリース	(E)
1 x 10mm スパナ	(F)
2 x ユニット受ゴムパッド	(G)
4 x ワッシャー Ø 5 mm	(H)
4 x セルフタッピングねじ Ø 5 x 16 mm	(I)
1 x 固定スタンド	(L)
4 x ナット Ø 6 mm	(M)
1 x 左ダプター 10mm	(R)
1 x 正しいダプター 12mm	(S)
1 x 左ダプター 12mm	(T)
1 x 亜鉛メッキワッシャー	(U)
1 x クイックリリースナット	(P)
1 x ピンを通して左スペーサー	(Q)

注意：アダプター参照。R, S, T, U, P, Q は小型の部品のため、失くし易いので気を付けてください。トレーナーを移動する際、アダプターは運搬中に外れ易いので、外して専用の袋に保管するようにして下さい。
交換部品が必要な場合には、当社のオンラインショップでお求め頂くか、Eliteもしくは各国の販売店に直接お問い合わせください。

13_スタンドの組み立て / 本体の取り付け

リムが28インチ以下の自転車の場合

- 本体を水平な地面に置きます(B) (図1)。
- 図のようにスタンドを逆さまにします。(図2)
- ダイヤル (X) を外側へ引き、プレート (L) をスタンド上に配置します (図3-4)。
- プレート (L) のナット (M) とゴムパッド (G) をそれぞれのボルト類 (Hおよび) で固定します (図5-6)。
- スタンドをひっくり返して平らな床面に置き、ダイヤルがカチッと鳴るまでユニットを内側へ回し

ます(図7)。
- ダイヤルをしっかりと締め付けます(図8-9)。

リムが28インチ以上の自転車の場合
- 本体を水平な地面に置きます(B) (図1)。
- ユニットのサイドカバー(2枚)を外して、側面の穴に取り付けます(図10-11)。
- 図のようにスタンドを逆さまにします。(図12)
- ダイヤル(X)を外側へ引き、プレート(L)をスタンド上に配置します(図13-4)。
- プレート(L)のナット(M)とゴムパッド(G)をそれぞれのボルト類(HおよびI)で固定します(図14-15)。
- スタンドをひっくり返して平らな床面に置きます。
- ユニットを内側へ回し、ダイヤルが所定の位置に収まってカチッと鳴るまで回します(図16)。
- ダイヤルをしっかりと締め付けます(図17-9)。
- スタンドを閉じます。(図18)
- 2個のネジを回してゆるめ、プラスチック製のスペーサーを取り外します。(図19)
- 付属の 28" より大きい車輪用のスペーサーを回して付けます。この時、締め付けないようにしてください(C) (図20)。
- 右側のスペーサーについても同様の作業をします。
スペーサーと回して付けるプラスチック製支持体との中心が合うように注意してください。
木の脚部を回転させて妨げるものがないこと、パイプに適切に触れていることを確認します。

14_通しピンアダプターの使用
- 通しピンを回してゆるめ、自転車から取り外します。(図21-22)
- Ø 10mm トレーナー用通しピンアダプター (U-R-P) (図23)
- Ø 12mm トレーナー用通しピンアダプター (U-T-S-P) (図24)
- クイックリリースを回して取り付けます(E)(図25)
- お使いの自転車が通しピンアダプターキットに適していない場合、スペーサー (Q) を使う必要があります。(図26-27-28-29)

15_TUOへの自転車の取付け
・リアホイールに専用のクイックレリーズが取付けられていることを確認して下さい。
・レバー(W)を"OPEN"のポジションまで回します。(図30)
- 自転車をローラーの中心に配置します。(図31)
- 外側のリングをゆるめ、ピンをゆるめて外し、自転車のクイックリリースの左端が円錐状部の内部に挿入されるようにします。(図32-33-34)
- ピンを配置したら、リングで締め付けて自転車を配置そた状態で固定します(図35)。.自転車を安全にクランプする為、クイックレリーズのレバーを地面と平行になるようにします。(図36)
・トレーナーのレバー(W) を締めてゆき、レバーの角度が55度から65 度になるところでクイックレリーズに圧力がかかり始める状態に調整します。(図37)
・圧力がかかり始める角度が大きすぎる場合(図38)、右側のブッシュ・ピン(Y) を時計回りに締め(長さを短くし) (図39)、レバーの圧力がかかる角度が小さくなるように調整します。(図37)
- レバー(W)が遅延作動ポジションでクイックリリースを圧縮し始めたら(図40)、右側のブッシュピン(Y)を緩めて(図41)レバー(W)が所定の作動エリア内(55°〜65°の範囲)で作動をし始めるようにします(図37)。
・掌を使い、レバー(W) を締め、"CLOSE" ポジションにします。(図42) この際、レバーとフレームとの間で指を挟まないよう御注意下さい。
- オーバーランレバー (Z) が図 43 のようになっていることを確認します。
- 調整ノブ(H)を時計回りに回転させ(図44)、抵抗ユニットのローラーが車輪に触れるようにします。
- オーバーランレバー (Z) を右に 180° 回転させ (図45)、本体サポートへの車輪の押し具合を確認します。
- タイヤの圧力は次のようになります:
7/8bar、
MTBは3.5-4bar
メーカーの定める空気圧に従って下さい。
- スタンドを完全に開き、平坦な地面で安定させて置くようにします。ペダルを踏み始めてください。

16_充電
- TUOは内部に電子基板を持ち、(付属の)標準ACアダプターで充電することができます。
コンセントにACアダプターを繋げ、ローラーの裏面にあるTUOのコネクターをジャックに差し込んでください。
システムが起動すると軽いバイブレーションが起こります。
このオペレーションは、約15秒間続きます。
- 付属の電源アダプター以外のものを使用しないで下さい。付属以外のものを使用した場合、保証の対象外となります。

17_ユニットの使用
TUOは、フレームにユニットが取り付けられた状態で出荷されています。

データを表示させるのと負荷を調整するためには、互換性のあるアプリやパソコンと、ソフトウェアが必要です。
ペアリング、データの収集と負荷の調整には、ANT+ とBluetooth Smart のプロトコルが使われ、アプリやサイクル
・コンピューターの種類によって使い分けられます。
接続の手順やデバイスの利用にはデバイス自体と、使用するソフトウェア、アプリが必要です。
接続の仕方とトレーニング中の使用法については、ソフトウェアやアプリの指示に従って下さい。

18_ソフトウェア/ アプリ /デバイスで TUO を使用する

iOS、Android、Windows、および Mac OS で利用可能な My E-Training ソフトウェア/アプリを使用されることを推奨します。
My E-Training は、ビデオ、構成可能なソフトウェア、Google マップレース、インターネット大会への対応を特徴とし、複数のトレーニングモードを備えた完璧なシステムです。
ホームトレーナーの通信プロトコル/規格と互換性のあるサードパーティ製ソフトウェアを使用できます。TUO に接続可能なソフトウェア/アプリ/デバイスは市場にて販売中です。
ホームトレーナーへの正しい接続手順については、指定のソフトウェア/アプリ/デバイスの手順を参照してください。
アプリとの接続手順を開始する前に、ホームトレーナーの電源が入っており、省エネモードになっていないことを確認してください。付属のホームトレーナー用充電器を電源に接続してください。
ホームトレーナーのマザーボードには、ホームトレーナーの現在の状態を示す LED ライトが付いています。詳しくは、「LEDライトの状態」の段落を確認してください。

19_自転車の取り外し

自転車の取外しは以下の手順で行って下さい。
- Elastogel ローラーで、オーバーランレバー (Z) を回転して前もって加えられた負荷 (図 43) を除きます。・負荷ユニットからAC アダプターを抜いて、電源を切って下さい。
- スタンドの固定レバー (W)(図 30) を上げます。この時、もう片方の手で自転車のサドルを同時に支えて倒れないようにします。
・自転車を引き上げ、スタンドから外します。持ち運ぶ際の利便性や、省スペースを考慮し、脚を畳んで負荷ユニットを内側に倒しておくことをお勧めします。
- ユニットを回すには、ねじを外してからダイヤルを強い力で引き抜かなければいけません
・長時間使用しないときや、長距離を持ち運ぶ場合、ユニットを完全にトレーナーから取外し、御購入時の箱に梱包することをお奨めします。

20_ トラブルシューティング

・ホームトレーナーがアプリやソフトウェアと通信しない：
ホームトレーナーの電源が適切に入れられ、15秒以内に通信ができない場合は、省エネモードに入ります。その場合、ペダリングをスタートし、電源プラグを差し直して下さい。それから、15秒以内にデバイスに接続させます。
- 問題: 表示される速度が非常に大きい（100km/時以上のこともある）。
- 答え: お使いの機器でローラーの周囲長さの設定が間違っている可能性が高いです。
TUO はさまざまなプロトコルにしたがってトレーニングのエータを送信します。その1つに速度センサーのプロトコルがあります。お使いの機器が速度表示にそのようなプロトコルを使用する場合は、車輪の周囲長さの設定を変更する必要があります。
TUO の場合、車輪の周囲長さの正しい設定値は 47 mm です。

21_梱包

本製品を配送する必要がある場合は、慎重に梱包してください:
- 充電ケーブルを TUO から外します;
- 購入時に入っていた元の箱に TUO を梱包します。
配送中は、梱包に頻繁に負荷がかかったり、非常に強い衝撃を受けるため、適切に梱包しなかった場合、本製品に永久的な損傷が付く可能性があります。この種類の損傷は保証の対象外です。
注：トレーナーまたはその部品を技術サポートのために配送する前に、まずは Elite またはその代理店または販売店にご相談ください。事前の合意なしに配送された品目は返送されます

22__アドバイス

・タイヤの磨耗を抑え、より良いグリップを得るためには、23mm 幅のタイヤをご使用いただくことをお奨めします。
・静音性を保つためと、タイヤのより良いグリップを得るため、また振動をなくす為、スリックタイヤ

をご使用下さい。(MTBの場合も同様)
・ご使用の前に、タイヤをアルコールや水できれいにして下さい。
・付属のクイックレリーズが固定ナットから3mm以上突き出る
場合、余分な部分をカットして下さい。
・ローラーとタイヤのスリップが解消しない場合は、オプションのトレーナー専用タイヤ「コペルトーン」の使用をお勧めします。

23_著作権

本取扱説明書のいかなる部分も、Elite S.r.l の書面による許可なく複製または送信することはできません
Elite TUO ソフトウェアおよび関連コードは、Elite S.r.l に帰属します。

24_製品に対する修正に関して

ELITEは、お客様に通知やその他の事前の告知をせずに、技術的な更新に関する事柄も含め、製品や仕様に対する下記の修正を行う権利を有します。
a) 製品の性能に支障を与えない修正
b) 製品の仕様を充たすため、もしくは改善するために必要な修正
c) 該当する法律や規制の条件に合わせるために必要な修正
また、ELITEは、このような修正が加えられた製品を供給する権利を有するが、購入済みの製品に同様の修正を加える義務や責任は有しない。さらに、ELITEは、市場や部品供給の状況、その他企業内の事情により、価格やモデルの供給に変更を行う権利を有する。

25_免責事項

Elite S.r.l は、本トレーナーの使用に起因する直接的または間接的な、使用者の身体的完全性に対する一時的または永久的な損害について一切責任を負いません。

26_製品の廃棄に関する情報

1）ヨーロッパ連合内

本製品は、欧州指令 2002/95/CE, 2002/96/CE and 2003/108/CE に準拠します。

機器または包装に記載されているこのマークは、使用寿命が尽きた際は、本製品を他の廃棄物と分けてごみ収集に出す必要があることを示しています。
したがって、製品寿命が尽きた時、使用者は、電子および電気技術廃棄物用に区別されるごみ収集のために、適切なごみ処理センターに機器を持ち込むか、同等のタイプの新製品を購入する際に販売店に返却する必要があります。
廃棄された機器をリサイクル、処理、環境に配慮した処分を行うための適切に区分して回収することは、環境や人々の健康に悪影響を及ぼすのを防ぐのに役立ち、また、機器の構成部品の再利用および/またはリサイクルを促進します 。
本製品を不適切に処分すると、施行中の規則に明記された罰則が課される可能性があります。

2) ヨーロッパ連合圏外の諸国

本製品を処分する場合は、現地当局に連絡して、どのような処分方法が適用されるかをお尋ねください

テクニカルサポート： support.elite-it.com

한국어

TUO 사이클링 시뮬레이터를 구입해 주셔서 감사합니다

01_일반 안전 경고

트레이너를 사용하기 전에, 건강과 안전을 위해 아래에 나열된 경고문을 주의 깊게 읽으십시오.

1. 사용자가 체력적, 감각적 혹은 정신적인 약자 (어린이 포함)이거나, 제품에 대한 경험이나 지식이 부족한 경우, 제품 사용에 대한 감독이나 설명이 필요하며, 그렇지 않은 경우 사용을 제한하십시오.
2. 어린이가 해당 제품을 가지고 놀지 않도록 지도해주십시오.
3. 트레이닝 프로그램을 시작하기 전에 신체 검사를 통해 건강 상태가 정상인지 확인하십시오.
4. 신체적인 지구력과 건강 상태에 적합한 트레이닝 수준을 선택하십시오.
5. 운동 중에 특별히 많은 피로감이나 통증이 느껴질 경우 트레이너 사용을 즉시 중단하고 의사의 진료를 받으십시오.
6. 반드시 제공되는 충전기를 사용하십시오 (mod. 6A-181WP12). 드리보는 EU법률 규정에 따라 (페이지 115,“규정 준수”참고) 정품 충전기를 사용하지 않은 경우, 워런티 적용이 불가합니다.
7. 훈련을 시작하기 전에 자전거가 롤러에 제대로 고정되었는지 확인하십시오. 설명서에 표시된 것과 같이 자전거는 수직으로 위치해야 하며 지정된 지지대에 안정적으로 고정되어야 합니다. 올바른 설치를 확인하려면 프레임의 수평 튜브를 당겨서 밀고 안장을 조작하십시오. 올바르지 않거나 안정적으로 고정되지 않은 경우에는 훈련하지 마십시오.

이상은 일반적인 경고문이며, 여기에는 트레이너를 올바르고 안전하게 사용하기 위해 이행해야 하는 모든 예방책이 포함되어 있지 않습니다. 이 예방책을 이행해야 하는 책임은 전적으로 사용자에게 있습니다.

02_경고

중요: 유닛의 플라이휠은 매우 무겁습니다. 작은 충격이 롤러의 작동을 손상시킬 수 있습니다.
중요: 트레이너 사용 중에 제동을 걸면, 롤러와 타이어를 영구적으로 손상시킬 수 있습니다.
- 스탠드는 한 명의 사이클리스트가 사용하도록 설계되었습니다.
- 훈련 전에는 자전거의 안전과 안정성을 확인하십시오.
- 퀵 릴리스가 스탠드 부싱과 호환되지 않으면 내장된 부품으로 교체하십시오 (참고 E).
- 내부에는 개별적으로 사용 가능한 부품이 없습니다. 유닛을 열거나 조작하면 보증이 무효화됩니다.
- 피트(발 받침)는 부드러운 미끄럼 방지 재질로 되어 있기 때문에 사용 시 바닥에 고무 흔적이 남을 수 있습니다.
- Elastogel 롤러와 TUO를 사용하는 동안 약간의 마모는 정상으로 간주됩니다. Elite의 자체 테스트에 의하면 20,000km 연속 사용하면 롤러의 소모가 약 0.1mm이고, 총 두께가 10mm이므로 소모가 많이 발생하더라도 트레이너의 올바른 작동을 방해하지 않습니다.
부적절하거나 부주의한 사용으로 인한 클레임은 인정되지 않습니다. 고무 부분에 약간의 마모가 발견될 수 있으나 정상으로 간주됩니다.
- 타이어가 팽팽하거나 타이어 압력이 최적 상태가 아니면 Elastogel 롤러를 영구적으로 손상시킬 수 있습니다.
- 타이어 압력은 다음과 같아야 합니다:
경주용 타이어는 7 - 8 기압;
MTB 타이어의 경우 3.5 - 4 기압.

특수한 경우에는 타이어 제조업체가 권장하는 압력을 따르십시오.
- 젖은 곳이나 습한 곳에 TUO를 보관하지 마십시오. 이로 인해 전자 부품을 손상될 수 있습니다.
- 평평한 곳에서 롤러를 사용하십시오.
- Elite는 당사에서 제공하지 않은 기타 프로그램 / 앱 / 기기와의 오작동에 대해 책임을 지지 않습니다.
- 주의: 동일한 주파수 대역에서 작동하는 무선 통합 시스템은 TUO의 데이터 전송을 방해할 수 있습니다. 이 경우 해당 장치를 비활성화하십시오.
- 장기간 사용하지 않을 때는 직사광선이 비치는 곳이나 습기가 많은 환경에 두지 마십시오.
- Elite TUO의 어떤 부분에도 화학 세제 (가솔린 또는 신나)를 사용하지 마십시오.

03_소개

TUO는 전자식으로 관리되는 자기 저항을 사용한 직접 전동식 홈트레이너입니다.
- TUO는 광범위한 저항 및 출력, 부드러운 페달링이 특징이며, 개방형 데이터 전송 표준과 호환됩니다. 저항은 매우 조용한 내장형 자기 제동 장치에서 생성됩니다.
- 전자식 TUO는 ANT+ 및/또는 Bluetooth Smart 기술이 탑재된 PC (Windows, Mac), 모바일 기기 (iOS 및 Android), 사이클 컴퓨터에 연결할 수 있습니다.

My E-Training* 소프트웨어/앱에는 아마추어부터 숙련된 프로에 이르는 모든 사이클리스트에게 적합한 폭넓은 트레이닝/테스트 모드가 있습니다. 이 앱은 AppStore(iOS)와 Google Play(Android)에서 제공되며, PC/MAC 버전은 www.elite-it.com 웹사이트에서 제공됩니다.
주요 기능:
- 비디오 트레이닝
- 개인별 맞춤 트레이닝 프로그램
- Google 지도 트레이닝
- 데이터 저장, 가져오기, 내보내기

04_데이터 전송 프로토콜

TUO는 두 가지 전송 프로토콜을 사용하여 소프트웨어/앱/기기와 상호작용하고 데이터를 전송합니다.
프로토콜 호환 여부는 앱/소프트웨어/기기 제조업체에
문의하십시오.

BLUETOOTH SMART

"Fitness Machine - Indoor Bike service" (FTMS) 프로토콜. 이 프로토콜은 호환 소프트웨어/앱/기기로 트레이닝 데이터를 전송하고 홈트레이너의 저항을 조정합니다. 이 프로토콜은 홈트레이너와의 완전한 상호작용을 지원합니다.
"스피드&케이던스 서비스" 프로토콜 (속도&케이던스).
본 프로토콜을 통해 롤러의 속도 및 케이던스 데이터를 전송할 수 있습니다. TUO는 오직 속도 데이터 전송만 허용합니다. 이 프로토콜은 프로그램/앱/장치와 상호 작용을 하지 않습니다.
"Power Service" 프로토콜*: 사이클리스트의 출력 데이터를 전송하지만, 이 프로토콜도 소프트웨어/앱/기기와 홈트레이너 사이의 상호작용을 지원하지 않습니다.
대부분의 스마트폰과 태블릿에는 Bluetooth Smart 연결 기능이 탑재되어 있어 TUO와 통신하기 위해 추가적인 구성품이 필요하지 않습니다. 그러나 구형 기기는 호환되지 않을 수 있습니다. Bluetooth Smart 호환 여부는 해당 앱 제공업체에 문의하십시오.
참고: Bluetooth Smart 프로토콜을 통해 홈트레이너를 기기에 연결하면 추가 BLE 기기에 연결할 수 없습니다.
Bluetooth Smart 프로토콜 자체의 한계 때문입니다.

ANT+

"ANT+ FE-C" 프로토콜: 이 프로토콜을 통해 소프트웨어/앱/기기에서 트레이닝 데이터를 수신하고 홈트레이너 저항을 조정할 수 있습니다. 이 프로토콜을 사용하여 홈트레이너와 완전히 상호작용할 수 있습니다.
"ANT+ 스피드&케이던스" 프로토콜 (속도&케이던스).
본 프로토콜을 통해 롤러의 속도 및 케이던스 데이터를 전송할 수 있습니다. TUO는 오직 속도 데이터 전송만 허용합니다. 이 프로토콜은 프로그램/앱 /장치와 상호 작용을 하지 않습니다.
"ANT+ Power" 프로토콜: 사이클리스트의 출력 데이터를 전송하는 프로토콜입니다. 이 프로토콜도 ANT+ FE-C보다 훨씬 더 많이 사용되지만, 홈트레이너와 앱/소프트웨어/기기 사이의 상호작용을 지원하지 않습니다.
ANT+ 연결 기능이 내장된 스마트폰을 제외하고, ANT+ 프로토콜을 통해 연결하려면 USB 동글이 필요합니다.
Android, Windows PC 또는 Mac 기기를 사용하는 경우 ANT+ 플래시 드라이브가 필요합니다. 이 드라이브는 www.shopelite-it.com 웹사이트나 기타 채널을 통해 구입할 수 있으며, ANT+ 프로토콜을 통해 기기를 홈트레이너에 연결하는 데 필요합니다.
Android 기기를 연결하려면 OTG 어댑터 케이블이 필요하고, iOS 기기에는 30핀 iOS 커넥터와 호환되는 특수 플래시 드라이브(비포함)가 필요합니다.
ANT+ 호환 기기의 전체 목록은 다음 웹 페이지에서

확인할 수 있습니다. http://www.thisisant.com/directory/

무선 사양:

전송 주파수: 2402~2480 MHz
프로토콜: Bluetooth 4.0 & ANT+
자유 필드에서의 전송 거리: 10m
ANT+ 전송 전력: 0,001 W
Bluetooth 전송 전력: 0,0001 W

05_출력 범위

롤러가 지원하는 출력 범위는 매우 넓고 속도에 따라 다릅니다. 페달을 더 빨리 돌릴수록 출력 범위가 더 넓습니다. 그럼에도 불구하고 필요한 출력이 범위를 벗어나는(너무 높거나 너무 낮은) 극한 상태가 존재할 수 있습니다.
이 경우 롤러는 가능한 최대/최소 출력을 제공하고, TUO가 제공할 수 있는 출력에 적합한 상태가 복원되는 즉시 정상 작동을 재개합니다. 필요한 출력이 가능 출력 범위를 벗어나면 이론적인 출력이 아닌 롤러에서 실제로 생성되는 출력이 모니터에 표시됩니다.

06_경사

TUO의 최대 시뮬레이션 경사는 속도와 각 사용자의 체중에 따라 다릅니다. 실제로 경사를 올라가는 데 필요한 출력은 속도(빠를수록 출력 증가)와 사용자의 체중(무거울수록 같은 경사를 오르는 데 더 많은 출력 필요)에 따라 다릅니다.
TUO는 작동하는 금속 디스크 근처의 자석 움직임을 기반으로 한 시스템을 사용합니다.
도로 주행 시에 겪는 관성을 고려하는 이 기술을 통해 작은 경사도 정확하게 변경할 수 있습니다. 따라서 저항의 상향 및 하향 조정이 모두 단계적입니다. 이 시스템은 매우 높은 출력에서 발생할 수 있는 페달 잠금도 방지합니다.

07_전력값의 정확성

TUO가 보내는 전력 데이터는 다양한 계산의 결과입니다. 주로 페달링 속도, 롤러 브레이크 및 기타 요인을 고려하여 계산이 이루어집니다.
정확도를 높이기 위해 각각의 TUO는 최대한 오류를 줄일 수 있도록 Elite에서 교정되지만, 시간이 경과함에 따라 변경되고 전력의 정확도를 감소시키는 몇 가지 요소가 존재합니다.
스핀다운은 롤러가 사용으로 인해 발생할 수 있는 변화를 평가하고 롤러에 의해 생성된 저항에 대한 영향을 보상할 수 있도록 하는 교정 절차입니다.
절차:
롤러가 최소한 10 분간 가열되었을 때 교정을 수행하는 것이 중요합니다.
Tuo의 보다 나은 교정을 위해서는 10분간 예열 후 타이어와 관련된 저항 유닛의 재배치가 필요합니다. 따라서 오버 트래블 레버 (참고 Z)를 왼쪽으로 돌려 롤러에서 타이어를 멀어지게 하고 (그림 43), 롤러가 휠을 스칠 때까지 조절 노브 (참고 H)로 롤러 거리를 조정하십시오 (그림 44). 그리고 오버 트래블 레버를 오른쪽으로 돌려 휠에 올바른 압력이 가해지도록 하십시오.
절차를 수행하려면 My E-Training 앱 또는 프로그램에서 관련 명령을 실행하고 지침을 따르십시오.
절차 시작 명령은 앱 설정 페이지 내에 있습니다.
페달을 밟고 속도를 일정한 값으로 올리십시오.
페달을 멈추라는 알림이 나오면 즉시 중지하십시오.
몇 초 후에 절차는 교정이 성공적으로 완료되었음을 알립니다.
스핀다운의 값은 TUO에 저장되므로 Elite 뿐만 아닌 타사의 프로그램 / 앱 / 장치를 포함한 연결된 모든 주변 장치에 항상 올바른 전력값을 보낼 수 있습니다.
주의 사항:
- 상기 교정 절차는 Elite 이외의 다른 프로그램 / 앱 / 장치에서도 수행할 수 있습니다.
- 절차가 완료될 때까지 발을 페달 위에 두십시오.
- 롤러가 자전거의 에르고미터에 연결되면 (사용 가능한 경우), 전력이 계산되지 않고 자전거에 있는 센서로 측정되므로 상기 사항이 더 이상 유효하지 않습니다. 이에 대한 자세한 정보는 "Power Meter Link (PML)"장을 읽으십시오.

08_LED 표시등

TUO는 ANT + 및 Bluetooth Smart 프로토콜을 통해 속도 및 전력 데이터를 전송합니다.
마더보드에는 LED 표시등이 3개 있으며, 각각 전원 공급 상태, 마더보드 상태, 사용 중인 프로토콜을 나타냅니다.
LED 라이트는 3가지 색상이며 아래와 같습니다:
빨강 = 홈트레이너 전원
- 꺼짐 = 드리보 전원 공급 중단 혹은 sleep 모드 돌입
- 켜짐 = 드리보 전원 공급 중

파랑 = 드리보가 블루투스 스마트 프로토콜과 연결됨
- 빠른 점멸 = 통신 접속 대기 중
- 켜짐 = 드리보가 블루투스 스마트 프로토콜을 통해 데이터 전송 중
- 빠른 점멸 = 전력 센서 검색 ("09_Power Meter Link" 장 참고)

초록 = 드리보가 ANT+ 프로토콜과 연결됨
- 빠른 점멸 = 통신 접속 대기 중
- 켜짐 = 드리보가 ANT+ 프로토콜을 통해 데이터 전송 중
- 빠른 점멸 = 전력 센서 검색 ("09_Power Meter

Link" 장 참고)

09_파워 미터 링크 - Power Meter Link (PML)

TUO는 Power Meter Link 라는 기능을 구현하여 보다 정확한 전력 데이터를 제공할 수 있습니다.
이 기능은TUO가 자전거의 임시 전력 센서를 전원으로 사용 가능할 수 있도록 합니다.
TUO가 공식으로 계산할 수 있는 것보다 센서가 측정한 전력 데이터가 더욱 정밀하므로 TUO의 정확도는 매우 높습니다.
참고 : 자전거에 전력 센서가 설치되어 있지 않으면 본 기능을 사용할 수 없습니다.

사용

- 연결.

TUO가 시작되면 몇 초간 이용 가능한 전력 센서를 자동으로 검색하고 연결하여 데이터를 사용합니다. 그러므로 롤러에 전원을 공급하기 전에 전력 센서가 전송되고 있는지 확인하는 것이 좋습니다.
또한 연결 후에는 TUO가 다음 훈련을 대비하여 전력 센서의 일련 번호를 저장합니다.
해당 장소에 다수의 전력 센서가 있는 경우 가장 신호가 강한 전력 센서에 연결되는데, 자전거의 전력 센서에 연결되는 것이 일반적입니다.

- 추후 훈련.

추후에 TUO를 시작 시에는 처음으로 사용했던 센서에 항상 연결을 시도합니다.
센서에 연결하지 못하거나 센서 부재의 경우 자체 알고리즘을 사용하여 전력을 계산합니다.

- 연결 기록이 있는 센서 삭제.

센서를 변경하기 원하는 경우에는 휠을 움직이거나 (손으로도 가능) 페달을 밟아 수 초 안으로 롤러에 전력을 공급하십시오 . 시작 시 속도가 제로보다 크면 TUO는 메모리에 저장된 센서를 재설정하고 처음처럼 새로운 센서를 검색합니다.
TUO가 전력 센서의 일련 번호를 재설정하면 약한 진동이 6번 울려 취소를 확인합니다.
참고:

- TUO가 잘못된 센서에 연결된 경우에는 연결된 센서를 재설정하고 연결을 원치 않는 센서와 멀어지도록 하면서 작업을 반복하십시오.
- 훈련 도중 TUO가 전력 센서와 연결이 끊어지면, 전력 계산 공식 사용 모드로 자동 전환됩니다. 그동안 센서와의 연결을 다시 시도하십시오.
- 롤러는 우선적으로 ANT + 센서를 찾은 후 Bluetooth 센서를 검색합니다. 전력 센서가 ANT + 및 Bluetooth 인 경우 대부분 롤러는 ANT + 신호에 연결됩니다.
- 취소 진동이 매우 약하기 때문에 저항 유닛에 손을 올려 놓아야만 느낄 수도 있습니다.
- 블루투스 페달 / 크랭크의 경우 롤러는 두 개 중 하나에만 연결됩니다. 이 때 어느 페달 / 크랭크와 결합하는지 미리 결정할 수 없습니다. 또한, 이 경우 페달 / 크랭크가 해당 레그에 의해 발생된 전력을 측정하므로, 전송된 값은 사용자(사이클리스트)가 발생시킨 전체 수치의 약 절반입니다. 이 경우 올바른 사용을 위해 My E-training App (파라미터 - 고급 환경 설정) 에서 "이중 전력" (“더블 파워”) 옵션을 활성화 시키십시오.
- 전원 센서의 초기 검색 중에는 녹색 LED가 빠르게 깜박입니다.

10_ELASTOGEL

ELITE는 BAYER와 함께 다음과 같은 장점을 제공하는 트레이너 저항 장치의 롤러에 적용된 기술 중합체 인 ELASTOGEL을 소개합니다.

- 50 % 소음 감소 (dB *로 정량화).
- 저항에 대한 타이어 그립을 향상시킵니다. 롤러.
- 타이어 착용을 20 % 줄입니다.
- 진동을 줄이고 실제 생활을 보완합니다. 승마.
- 트레이너의 수행 능력 향상 MTB 타이어 사용.

두 부분으로 된 제조 공정으로 ELASTOGEL은 찰과상, 용제, 오일 및 열에 견딜 수 있지만 탄성은 높습니다.

11_심박동수 모니터링

- TUO 홈트레이너는 심박동수 모니터링 데이터를 읽어오지 않습니다.

심박동수 측정 기능이 포함된 기기에서심박동수 모니터링 데이터를 직접 읽어올 수있습니다.

- 여러 심박동수 모니터 유형의 호환성은사용기기/ 소프트웨어/앱이ANT+하고만 호환되는지 Bluetooth Smart 모니터와도 호환되어 두 프로토콜을 통해 모두 모니터와 연결할 수 있는지에 따라 결정됩니다.

12_부품명 및 목록

TUO에는 다음과 같은 부품이 포함되어 있습니다.

N.1 스탠드	(참고 A)
N.1 유닛	(참고 B)
N.2 28” 이상 휠 전용 캡	(참고 C)
N.1 전원 장치	(참고 D)
N.1 퀵 릴리스	(참고 E)
N.1 오픈 렌치 10mm	(참고 F)
N. 2 유닛 지지 고무	(참고 G)
N. 4 Ø 5 mm 와셔	(참고 H)
N. 4 셀프 태핑 나사 Ø 5 x 16 mm	(참고 I)
N. 1 고정 브라켓	(참고 L)
N. 4 Ø 6 mm 너트	(참고 M)
N.1 왼쪽 어댑터 10mm	(참고 R)

N.1 올바른 어댑터 12mm (참고 S)
N.1 왼쪽 어댑터 12mm (참고 T)
N.1 아연 도금 와셔 (참고 U)
N.1 퀵 릴리스 너트 (참고 P)
N.1 핀을 통한 왼쪽 스페이서 (참고 Q)
주의: 참고 R, S, T, U, P, Q 어댑터들은 크기가 작은 부품이므로 쉽게 분실될 수 있습니다. 트레이너를 옮길 경우 어댑터들이 운반 중에 쉽게 빠질 수 있으므로 전용 봉투에 보관하는 것이 좋습니다.
모든 교체 부품은 당사 온라인 샵에서 구입하거나 Elite 또는 해당 국가의 대리점에 직접 문의하십시오.

13_스탠드와 유닛 조립

휠이 28 " 이하인 자전거

- 평평한 곳에 유닛을 놓으십시오(참고 B) (그림 1).
- 그림과 같이 스탠드를 거꾸로 놓습니다 (그림 2).
-다이얼 (참고 X)을 바깥쪽으로 당기고 플레이트 (참고 L)를 스탠드 위에 놓습니다 (그림 3-4).
-상대 나사 (참고 H 및 I)로 플레이트 (참고 L)의 너트 (참고 M)와 고무 (참고 G)를 조입니다 (그림 5-6).
-스탠드를 돌려 평평한 곳에 놓고 다이얼에서 찰칵 소리가 날 때까지 유닛을 안쪽으로 돌립니다 (그림 7).
-다이얼을 완전히 조입니다 (그림 8-9).

휠이 28 " 이상인 자전거

- 평평한 곳에 유닛을 놓으십시오(참고 B) (그림 1).
-유닛의 양쪽 덮개 2개를 풀고 측면의 구멍에 장착하십시오 (그림 10-11).
- 그림과 같이 스탠드를 거꾸로 놓습니다 (그림 12).
-다이얼 (참고 X)을 바깥쪽으로 당기고 플레이트 (참고 L)를 스탠드 위에 놓습니다 (그림 13-4)
-상대 나사 (참고 H 및 I)로 플레이트 (참고 L)의 너트 (참고 M)와 고무 (참고 G)를 조입니다 (그림 14-15).
-스탠드를 돌려 평평한 곳에 놓습니다.
-다이얼에서 찰칵 소리가 날 때까지 유닛을 안쪽으로 돌립니다 (그림 16).
-다이얼을 완전히 조입니다 (그림 17-9).
- 스탠드의 다리를 닫으십시오 (그림 18)
- 두 개의 나사를 풀어 플라스틱 스페이서를 제거합니다 (그림 19)
- 내장된 28 " 이상 휠 전용 스페이서를 무리한 힘을 가하지 않고 조입니다 (참고 C)(그림 20)
- 오른쪽 스페이서에도 동일한 작업을 반복하십시오 스페이서가 나사를 조인 플라스틱 서포터의 중심에 있는지 주의를 기울여 확인하십시오.
장애물이 없고 튜브에 제대로 지지되어 있는지 나무 다리를 돌려 점검하십시오.

14_ 스루 액슬 어댑터의 사용

- 스루 액슬을 풀어 자전거에서 제거하십시오. (그림 21-22)
- Ø 10mm 스루 액슬 트레이너 어댑터(참고 U-R-P) (그림 23)
- Ø 12mm 스루 액슬 트레이너 어댑터 (참고 U-T-S-P) (그림 24)
- 퀵 릴리스를 조이십시오 (참고 E) (그림 25)
- 만일 귀하의 자전거가 스루 액슬 키트에 적합하지 않은 경우 스페이서 (참고 Q)를 사용하십시오. (그림 26-27+28+29).

15_자전거 설치하기

자전거의 후방 휠 퀵 릴리스가 올바르게 고정되었는지 확인하십시오.
- 레버 (참고 W)를 "OPEN" 위치에 놓으십시오 (그림 30).
- 자전거를 롤러의 중앙에 놓으십시오. (그림 31)
- 바깥 쪽 링을 느슨하게 한 다음 자전거 퀵 릴리스의 왼쪽 끝이 원뿔형 내부에 삽입되도록 핀의 나사를 풉니다. (그림 32-33-34)
- 일단 핀을 위치시키면 자전거의 위치 고정을 위해 바깥 쪽 링을 다시 조여주십시오. (그림 35)
스탠드에 자전거를 보다 안전하게 고정하려면 퀵 릴리스 레버가 수평으로 돌려졌는지 확인하십시오 (그림 36).
- 퀵 릴리스가 55 °에서 65 °로 구분된 지정된 작업 영역 (그림 37) 내에서 압축되기 시작하는지 확인하면서 레버 (참고 W)를 닫으십시오.
- 레버 (참고 W)가 전방 작동 위치 (그림 38)에서 퀵 릴리스를 압축하기 시작하면, 레버 (참고 W)가 지정된 작업 영역 (55 °에서 65 °로 구분) (그림 39) 내에서 작동하기 시작하도록 오른쪽 부싱 핀 (참고 Y) (그림 37)을 조입니다.
-레버 (참고 W)가 후방 작업 위치 (그림 40)에서 퀵 릴리스를 압축하기 시작하면, 오른쪽 컴퍼스 핀(참고 Y) (그림 41)을 풀어 레버 (참고 W)가 지정 작업 영역 (55 ° 에서 65 °로 구분된 영역) 내에서 작업을 시작할 수 있도록 하십시오 (그림 37).
- 레버 (참고 W)를 손바닥으로 아래로 밀어서 “CLOSE” 에 놓아 닫으십시오 (그림 42)
- 오버 트레블 레버 (참고 Z)가 그림 43 와 같이 위치하는지 확인하십시오
- 저항 유닛의 롤러가 바퀴에 닿을 때까지 조정 손잡이 (참고 H)를 시계 방향으로 돌립니다 (그림 44).
- 오버 트레블 레버 (참고 Z)를 오른쪽으로 180 ° 돌리고 (그림 45) 유닛 서포트 상의 휠 압축 상태를 확인하십시오.
- 타이어 압력은 다음과 같아야 합니다:
경주용 타이어는 7 - 8 기압;

MTB 타이어의 경우 3.5 - 4 기압.
특수한 경우에는 타이어 제조업체가 권장하는 압력을 따르십시오.
- 스탠드가 완전히 열리고 안정적으로 평평한 곳에 위치하는지 확인하십시오. 페달링을 시작하십시오.

16_연결

TUO는 내부에 전자 카드가 있으므로 표준 전원 장치 (패키지에 포함)를 통해 전원이 공급됩니다.
전원 장치를 전기 소켓과 롤러 뒷면의 TUO 커넥터에 있는 잭에 삽입하십시오. 미진동은 시스템이 초기 위치로 움직이고 있음을 의미합니다. 이 작업은 최대 약 15 초까지 지속될 수 있습니다.
-반드시 제공되는 충전기를 사용하십시오.
드리보는 EU법률 규정에 따라 (페이지 115,"규정 준수"참고) 정품 충전기를 사용하지 않은 경우, 워런티 적용이 불가합니다.

17_ 유닛 사용

TUO는 유닛을 프레임에 조립한 후에 사용할 수 있습니다. 데이터를 표시하고 저항을 변경하려면 호환 가능한 앱 / 사이클 컴퓨터 / 프로그램을 사용해야 합니다.
페어링 단계, 값 판독 및 저항 변경은 ANT+ 및 Bluetooth Smart 프로토콜을 준수합니다. 대신 작동 모드는 앱 / 사이클 컴퓨터에 따라 다릅니다.
연결 및 사용 절차는 사용하려는 장치 및 프로그램 / 앱에 따라 다릅니다. 프로그램 / 앱에서 훈련 중 연결 및 사용 방법을 확인하십시오.

18_소프트웨어/앱/기기와 함께 TUO 사용

iOS, Android, Windows 및 Mac OS에서 사용 가능한 My E-Training 소프트웨어/앱을 사용하는 것이 좋습니다.
My E-Training은 비디오, 설정 가능한 소프트웨어, Google 지도 경주, 인터넷 시합 등 여러 트레이닝 모드가 있는 완전한 시스템입니다.
홈트레이너 통신 프로토콜/표준과 호환되는 타사 소프트웨어를 사용할 수도 있습니다. TUO에 연결할 수 있는 여러 소프트웨어/앱/기기가 현재 시중에서 판매되고 있습니다.
홈트레이너에 올바르게 연결하는 방법은 해당 소프트웨어/앱/기기 설명서를 참조하십시오.
앱과 연결하는 절차를 시작하기 전에, 홈트레이너가 켜졌고 절전 모드가 아닌지 확인하십시오. 동봉된 홈트레이너 충전기를 전원에 연결해야 합니다.
홈트레이너 마더보드에는 홈트레이너의 현 상태를 나타내는 LED 표시등이 있습니다. 자세한 설명은 " 상태 LED 표시등" 절을 참조하십시오.

19_ 자전거 분리

자전거를 제거하려면 다음 절차를 따르십시오.
- 오버 트래블 레버 (참고 Z) 를 돌려 엘라스토젤 롤러의 예압을 해제하십시오 (그림 43).
- 전원 공급 장치 잭을 저항 장치에서 분리하여 롤러에서 전원을 제거합니다.
- 스탠드 잠금 레버 (참고 W) (그림 30)를 올리고, 동시에 다른 손으로 자전거의 안장을 지지하여 넘어지지 않도록 하십시오.
- 자전거를 들고 스탠드에서 옮깁니다.
- 운반 시 또는 사용하지 않을 때 부피를 줄이려면 프레임 레그를 닫고 저항 유닛을 안쪽으로 돌리는 것이 좋습니다.
-유닛을 돌리려면 다이얼을 풀고 세게 잡아당기십시오.
- 장기간 사용하지 않거나 특수 운송의 경우, 유닛을 프레임에서 완전히 분리하고 본래 포장에 넣는 것이 좋습니다.

20_문제 해결

트레이너가 앱에 연결하지 않습니다:
트레이너가 작동하려면 반드시 전원을 올바르게 공급받아야 하며 15분 이내에 장치와의 연결이 이루어져야 합니다. 그렇지 않으면 트레이너가 에너지 절약 모드로 들어갑니다. 롤러를 재활성화하려면 페달을 밟거나 롤러를 껐다가 다시 켜고 나서 15분 안에 연결하십시오.
- 문제점: 표시된 속도가 매우 높습니다 (100km / h 이상).
- 답변: 사용된 장치의 롤러 원주 설정이 잘못되었을 수 있습니다.
TUO는 다양한 프로토콜에 따라 훈련 데이터를 전송합니다. 이 중 하나는 속도 센서에 의해 사용되는 프로토콜입니다. 만일 속도를 표시하는데 사용된 장치가 이 프로토콜을 사용하면 설정된 휠 원주를 변경해야 합니다.
TUO의 경우 올바른 원주 설정 값은 47 mm입니다.

21_포장

롤러를 운송해야 하는 경우 주의 깊게 포장하는 것이 중요합니다:
- 충전기 케이블을 TUO에서 제거합니다;
- 케이블을 습기가 없는 컨테이너에 넣습니다;
- TUO를 원래 상자에 포장합니다;
운송 중에 포장 상자가 험하게 취급되고 매우 강한 충격을 받는 경우가 많으므로 올바르게 포장하지 않으면 롤러가 영구적으로 손상될 수 있습니다. 이렇게 발생하는 손상에는 보증이 적용되지 않습니다.
참고: 기술 지원을 받기 위해 트레이너 또는 트레이너의 부속을 운송하기 전에는 Elite 또는

Elite의 유통업체나 판매처와 상의해야 합니다. 사전 합의 없이 입고되는 물품은 거부됩니다.

22_권장 사항:

- 타이어 소비를 줄이고 롤러와의 접지력을 높이려면 폭이 23mm인 타이어를 사용하는 것이 좋습니다.
- 소음이 적고 롤러의 타이어 접지력을 높이고 진동을 줄이려면 매끄러운 타이어 (산악 자전거용)를 사용하십시오.
- 사용하기 전에 알코올이나 물로 타이어를 청소하십시오.
- 제공된 퀵 릴리스 핀이 고정 너트에서 3mm 이상 튀어 나오면 돌출된 부분을 자르십시오.

23_저작권

본 설명서의 일부를 Elite S.r.l.의 서면 허가 없이 복제하거나 전송해서는 안 됩니다.
Elite TUO 소프트웨어와 관련 코드는 Elite S.r.l.의 재산입니다.

24_제품의 변경

ELITE는 또한 다음과 같은 경우에 고객에게 통지나 기타 사전 통보의 의무 없이 기술 업데이트로 인한 제품 혹은 사양을 변경할 권리를 보유합니다.
a) 제품의 성능에 부정적인 영향을 미치지 않는 변경;
b) 제품 사양을 충족시키거나 개선하기 위한 변경;
c) 해당 법적 또는 규제 요구 사항의 준수를 위한 변경.
아울러 ELITE는 이전에 구입한 제품에 대해 동일한 변경을 할 의무나 책임 없이 이러한 개선 사항을 제품에 제공할 권리가 있으며 , 시장 조건과 부품의 재고 상황 및 기타 비즈니스 상의 고려 사항에 따라 모델의 가격과 가용성을 변경할 권리를 보유합니다.

25_면책 조항

Elite S.r.l.은 트레이너 사용으로 인해 사용자의 신체에 직간접적으로 발생하는 일시적이거나 영구적인 손상에 대해 책임 지지 않습니다.

26_제품 폐기에 관한 정보

1) 유럽 연합(EU) 내

이 제품은 유럽 지침 2002/95/CE, 2002/96/CE, 2003/108/CE를 준수합니다.

장비 또는 포장에 표시된 X표가 있는 쓰레기통 기호는 제품의 사용 수명이 끝난 후에 제품을 다른 폐기물과 분리하여 수거해야 함을 나타냅니다.
그러므로 제품의 사용 수명이 끝나면 사용자는 장비를 적절한 전자 및 전자기술 폐기물 분리 수거 센터로 가져가거나 비슷한 종류의 신제품을 구입할 때 판매처에 반환해야 합니다.
폐기된 장비를 이후에 재활용하고 처리하고 환경 친화적인 방법으로 폐기하기 위한 적절한 분리 수거는 환경과 인체 건강에 미치는 악영향을 방지하고 장비 제조에 사용된 자재를 재사용 및/또는 재활용하는 데 도움이 됩니다.
사용자가 제품을 올바르지 않게 폐기하면 법률로 정해진 벌칙을 받을 수 있습니다.

2) EU 외 국가

이 제품을 폐기하려면 해당 지역 당국에 연락하여 어떤 폐기 방법이 적용되는지 물어보십시오.

기술 지원: support.elite-it.com

Gefeliciteerd met de aankoop van uw Elite TUO trainer

01_ALGEMENE VEILIGHEIDSMEDEDELINGEN

Voor u de trainer gebruikt, lees aandachtig de onderstaande mededelingen door voor uw gezond- en veiligheid.

1. De inrichting moet niet gebruikt worden door personen (inclusief kinderen) met gereduceerde fysieke, seniorie of mentale vermogens of gebrek aan ervaring en kennis, tenzij deze onder toezicht staan of aanwijzingen gekregen hebben.
2. Kinderen die onder toezicht staan mogen niet spelen met de inrichting.
3. Laat uw gezondheid door uw (sport)arts keuren voor u met de training aanvangt.
4. Kies de trainingswijze die het beste bij uw gezondheid en lichamelijke weerstand past.
5. Als u tijdens de training buitengewone vermoeidheid of pijn vaststelt, onderbreek dan onmiddellijk het gebruik van de trainer en raadpleeg uw arts.
6. Gebruik alleen de meegeleverde netvoeding (mod. 6A-181WP12). De overeenstemming van de TUO met de Communautaire Richtlijnen (zie “Verklaring van overeenstemming” op blz. 114) kan komen te vervallen als de meegeleverde voeding niet gebruikt wordt.
7. Voor het begin van de training de correcte bevestiging nagaan van de fiets op de roller. De fiets moet verticaal op stabiele wijze gepositioneerd zijn op de ondersteuningen die voorzien zijn zoals aangegeven in de instructies. Controleer de correcte installatie door aan de horizontale buis van het frame te trekken en te duwen en door het zadel te draaien. Wanneer deze niet stabiel en goed bevestigd mocht blijken, niet overgaan tot de training.

De bovenstaande mededelingen hebben een algemeen karakter en omvatten niet alle voorzorgsmaatregelen die voor een correct en veilig gebruik van de trainer moeten worden toegepast, en waarvoor de gebruiker uitsluitend aansprakelijk is.

02_WAARSCHUWINGEN

BELANGRIJK: het vliegwiel van het apparaat is erg zwaar. Zachte stoten kunnen de werking van de rol in gevaar brengen.

- Gebruik nooit de achterrem terwijl u op de TUO fietst. De achterrem wel gebruiken beschadigt de weerstandsrol en de band
- De standaard is bestemd voor gebruik door één fietser.
- Controleer de veiligheid en de stabiliteit van de fiets vóór elke training.
- Als het snelloskoppelmechanisme niet past op de bussen van de standaard moet u het mechanisme door het meegeleverde mechanisme (Ref. E) vervangen.
- Aan de binnenkant zijn er geen onderdelen die los gebruikt kunnen worden. De garantie is ongeldig als de eenheid opengemaakt of gemanipuleerd wordt.
- Aangezien de pootjes van zacht antislipmateriaal gemaakt zijn, kan het gebeuren dat zij tijdens het gebruik sporen rubber op de vloer achterlaten.
- Tijdens het gebruik van de TUO met de Elastogel rol, is kleine slijtage ervan normaal. De tests die bij Elite gedaan zijn tonen aan dat na continu gebruik van 20.000 km de slijtage rond 0,1 mm is en aangezien de totale dikte 10 mm is, verhindert een veel grotere slijtage de juiste werking van de trainer. Claims die te wijten zijn aan oneigenlijk of nalatig gebruik worden niet in aanmerking genomen. Er kan een beetje slijtage van het rubber gedeelte optreden, dit is normaal.
- Door het gebruik van smalle banden of banden met niet

geschikte bandenspanning kan de Elastogel rol onherstelbaar beschadigd worden.
- De bandenspanning moet als volgt zijn:
7-8 atmosfeer voor racebanden;
3,5- 4 atmosfeer voor mountain bike banden.
In bijzondere gevallen moet de door de fabrikant van de banden geadviseerde bandenspanning aangehouden worden.
- Plaats de TUO niet in vochtige ruimtes of plaatsen met veel damp. Vocht kan de electronische onderdelen immers beschadigen.
- Plaats frame op een stevige en vlakke ondergrond.
- Elite is niet verantwoordelijk voor eventuele storingen met andere programma's / apps / apparaten die niet door Elite worden geleverd
- Let op: geïntegreerde draadloze systemen die op dezelfde frequentieband werken kunnen het verzenden van de gegevens van de TUO verstoren. In dat geval moeten deze apparaten uitgeschakeld worden.
- Laat de eenheid als zij niet gebruikt worden niet langdurig in rechtstreeks zonlicht of in bijzonder vochtige omgevingen staan.
- Gebruik nooit chemische reinigingsmiddelen
(benzine of verdunners) op delen van de Elite TUO.
De aanwezigheid van elektrische hoogspanningsleidingen, verkeerslichten, elektrische spoorlijnen, elektrische bus- of tramleidingen, televisietoestellen, auto's, fietscomputers, sporthaltoestellen en mobiele telefoons binnen de actieradius van de unit of het overschrijden van de elektrische veiligheidsgrenzen kunnen storingen veroorzaken.
Het gebruik van andere draadloze ontvangers kan de werking van de draadloze de unit dus nadelig beïnvloeden of zelfs volledig verhinderen vanwege deze storingen.

03_INLEIDING

TUO is een trainer met directe transmissie en elektronisch gestuurde magnetische weerstand.
- De eigenschappen van deze rol zijn: de ruime intervallen voor krachtontwikkeling tijdens de training, de uitzonderlijke vlotte pedaalbeweging en de compatibiliteit met open communicatiestandaards.
De weerstand aan de pedalen wordt gegenereerd door een ingebouwde remeenheid met magnetische technologie die borg staat voor maximale geruisloosheid tijdens het trainen.
- TUO is een elektronische toestel voor het trainen dat communiceert met een personal computer (Windows, Mac) of mobiele randapparatuur (iOS en Android) of nog, met wielercomputers uitgerust met de technologie ANT+ en/of Bluetooth Smart.
De software/app My E-Training zorgt voor een grote variëteit van trainingen / tests en is bijgevolg geschikt voor alle types van wielrenner, van de beginneling tot de professionele renner.
De app is beschikbaar op AppStore (versie iOS) en Google Play (versie Android), terwijl de versie voor Windows PC en Mac te vinden is op de site www.elite-it.com.
De belangrijkste functies zijn:
- Training met video's
- Gepersonaliseerd trainingsprogramma's
- Trainingen met Google maps
- Bewaren, invoeren en uitvoeren van gegevens.

04_TRANSMISSIEPROTOCOLLEN

De trainer maakt gebruik van twee verschillende transmissieprotocollen om te interageren en gegevens te sturen naar programma's / apps / toestellen.
Controleer met de fabrikant van de app / programma / apparaat de compatibiliteit met één van deze protocollen.

BLUETOOTH SMART

"Service Fitness Machine – Indoor Bike"protocol. Dit protocol geeft het programa / de app / de compatibele apparatuur de kans om de gegevens van de training te ontvangen en de weerstand van de rol aan te passen.
Met dit protocol is een complete interactie met de rol mogelijk.
Protocol "Service Speed&Cadence (Snelheid&Ritme)."
Met dit protocol kunnen de gegevens van de snelheid en het ritme van de rol worden verzonden. In UW geval kunnen uitsluitend de snelheidsgegevens worden verzonden. Met dit protocol is geen interactie mogelijk met een programma / app / toestel.
"Dienst Power" (Kracht) protocol. Met dit protocol kunt u het gegeven betreffende de kracht die de wielrenner ontwikkelt versturen. Interactie met het programma / de app / het toestel is niet mogelijk.
In de meeste gevallen, beschikken smartphones en tablets al over een aansluiting Bluetooth Smart en bijgevolg is het niet nodig extra componenten toe te voegen om te kunnen communiceren met trainer. Mogelijk is trainer niet compatibel met de oudere randapparatuur. Ga met uw producent de compatibiliteit met Bluetooth Smart na.
OPMERKINGEN: Als de roltrainer via een Bluetooth Smart protocol verbonden is met een apparaat is het niet meer mogelijk om de trainer met andere Bluetooth apparaten te verbinden. Dit is te wijten aan een beperking van het Bluetooth Smart protocol.

ANT+

"ANT+ FE-C" protocol. Dankzij dit protocol kan het programma / de app / het toestel de gegevens ontvangen van de training en de weerstand van de rol variëren. Het is mogelijk compleet te interageren met de rol.
Protocol "ANT+ Speed&Cadence" (Snelheid&Ritm).

Met dit protocol kunnen de gegevens van de snelheid en het ritme van de rol worden verzonden. In UW geval kunnen uitsluitend de snelheidsgegevens worden verzonden. Met dit protocol is geen interactie mogelijk met een programma / app / toestel.
"ANT+ Power" (Kracht) protocol. Dankzij dit protocol kunt u het gegeven betreffende de kracht die de wielrenner ontwikkelt versturen. Dit protocol komt vaker voor dan ANT+ FE-C maar maakt geen interactie mogelijk met de app / het programma / de randapparatuur.
Met uitzondering van sommige smartphones (Android) die beschikken over een ingebouwde connectiviteit ANT+ voor verbindingen via het protocol ANT+, is een stick nodig.
Met de besturingssystemen Android, PC Windows en Mac, moet een USB-stick ANT gebruikt worden. Deze stick kan aangekocht worden op de site www.shopelite-it.com of in andere kanalen. Het gebruik van deze USB-stick ANT geeft de apparatuur de kans om zich te verbinden met de rol via het protocol ANT+.
Voor de besturingssystemen Android is een adapterkabel OTG nodig.
Voor de besturingssystemen iOS is het gebruik van een bijzondere stick aangewezen (niet inbegrepen), compatibel met de connector 30-pinnen iOS.
De volledige lijst met randapparatuur compatibel met het protocol ANT+ is beschikbaar op de site ANT+ (http://www.thisisant.com/directory/).

Specificaties draadloos netwerk:
Zendfrequenties: van 2402 tot 2480 MHz
Protocollen: Bluetooth 4.0 & ANT+
Zendafstand in vrij veld: 10m
Zendvermogen ANT+: 4dB
Zendvermogen Bluetooth: 0dB

05_KRACHTMETING

Het krachtbereik dat de rol kan beslaan is erg groot en is afhankelijk van de snelheid. Hoe harder u trapt, hoe groter het krachtbereik. Het is in ieder geval mogelijk dat er extreme omstandigheden zijn waarin de gevraagde kracht buiten het bereik is (of te hoog of te laag).
In deze gevallen levert de rol de maximum/minimum mogelijke kracht en gaat weer goed werken zodra de omstandigheden weer geschikt zijn voor de kracht die door de TUO geleverd kan worden. Als de benodigde kracht buiten het leverbare krachtbereik is geeft de rol de werkelijke kracht die de rol aan het leveren is op de monitor weer en niet de theoretische kracht.

06_HELLING

De maximaal simuleerbare helling op de TUO varieert afhankelijk van de snelheid waarmee de renner fietst en het gewicht van deze persoon. De kracht die nodig is om een helling op te fietsen is afhankelijk van de snelheid (hoe sneller = hoe krachtiger je moet trappen) en het gewicht (hoe zwaarder de fietser, hoe harder hij moet trappen).
TUO gebruikt een systeem dat gebaseerd is op de beweging van magneten in de buurt van een bewegende metalen schijf.
Dankzij deze technologie, kan men op heel getrouwe wijze ook de minste hellingsverschillen simuleren, rekening houdend met de inertie die men zou ervaren bij het fietsen op de weg. De weerstand wordt dus geleidelijk aan verlaagd of verhoogd. Dit systeem maakt het mogelijk te voorkomen dat de pedalen volledig vastlopen omwille van een te grote kracht.

07_PRECISIE VAN DE KRACHTWAARDE

Het krachtgegeven dat de TUO verstuurt is het resultaat van verschillende berekeningen. Deze berekeningen zijn gemaakt, hoofdzakelijk rekening houdend met de snelheid waarop getrapt wordt, de rem van de roller en andere factoren.
Om de precisie te verbeteren, wordt elke TUO gekalibreerd in Elite om zo veel mogelijk de fout te verminderen, maar er zijn enige factoren die op de lange termijn veranderen zoude kunnen en de precisie van de kracht zouden kunnen verminderen.
De spindown is een procedure van ijking die het toelaat aan de rol eventuele variaties die er vanwege het gebruik zijn in overweging te nemen en er hun invloed op de door de rol gegenereerde weerstand van te compenseren.

PROCEDURES:
Het is belangrijk de ijking uit te voeren wanneer de rol minstens 10 minuten warm gelopen is,
Voor een betere kalibratie van uw Tuo dient u de weerstandsgroep 10 minuten op te warmen en vervolgens opnieuw op de band te plaatsen. Verwijder de rol van het wiel door de hendel (Ref. Z) naar links te draaien (Afb. 43) en de afstand van de rol af te stellen met de stelknop (Ref. H) (Afb. 44) tot de rol de band net raakt. Draai de hendel vervolgens naar rechts om de juiste druk op het wiel te verkrijgen.
Om de procedure uit te voeren, het bijbehorende commando uitvoeren vanaf de app of het programma My E-Training en de aanwijzingen uitvoeren.
Het startcommando van de procedure bevindt zich op de pagina van de instellingen van de app.
De procedure vereist dat men begint te trappen en dat de snelheid opgedreven wordt tot een welbepaalde waarde.
Wanneer er gezegd wordt te stoppen met trappen, moet er onmiddellijk gestopt worden.
Na enkele seconden geeft de procedure aan dat de ijking met succes plaatsgevonden heeft.

De spindownwaarde wordt gememoriseerd in TUO, zodat altijd correcte krachtwaarden verstuurd kunnen worden naar elke aangesloten randapparatuur, ook programma's / app's / toestellen van derden, niet Elite.

Opmerkingen:

- de eerder beschreven procedure van ijking kan ook uitgevoerd worden met andere programma's / app's / inrichting die verschillen van die van Elite.
- De voeten op de pedalen houden totdat wanneer de procedure voltooid is.
- Als de rol verbinding maakt met de ergometer van de fiets (wanneer beschikbaar), zijn de hierboven genoemde opmerkingen niet langer geldig omdat de kracht niet meer berekend maar gemeten wordt door de sensor die zich op de fiets bevindt. Lees het hoofdstuk "Power Meter Link (PML)" voor verdere informatie hierover.

08_STATUSLEDS

TUO verstuurt de gegevens betreffende snelheid en kracht via de protocollen ANT+ en Bluetooth Smart.

De elektronische kaart bevat 3 leds die de status van voeding en werking van de kaart aangeven. Verder geven ze aan welk protocol in gebruik is.

De leds hebben 3 kleuren:

Rood = de voeding van de trainer.

-Uit = TUO staat uit of verkeert in de modaliteit energiebesparing.

-Aan = TUO is gevoed.

Blauw = duidt op de werking van TUO met het protocol Bluetooth Smart.

- Langzame knippering = in afwachting van een aansluiting.

-Aan = TUO verstuurt gegevens met het protocol Bluetooth Smart.

- Snelle knippering = op zoek naar een krachtsensor (zie het hoofdstuk "09_Power Meter Link")

Groen = duidt op de werking van TUO met het protocol ANT+.

- Langzame knippering = in afwachting van een aansluiting.

-Aan = TUO verstuurt gegevens met het protocol ANT+.

- Snelle knippering = op zoek naar een krachtsensor (zie het hoofdstuk "09_Power Meter Link")

09_POWER METER LINK (PML)

TUO beschikt ook over een functie, Power Meter Link genaamd, die nauwkeurigere gegevens over het vermogen kan geven.

Met deze functie kan TUO een eventuele vermogensmeter op de fiets als een vermogensbron gebruiken.

Op deze manier is TUO nog nauwkeuriger aangezien de vermogensgegevens die door de meter gemeten worden nauwkeuriger zijn dan de gegevens die TUO met diens formules kan berekenen.

Opmerking: deze functie kan niet gebruikt worden als op de fiets geen vermogensmeter geïnstalleerd is.

GEBRUIK

- Koppelen.

Bij de start zoekt TUO automatisch een aantal seconden lang naar eventueel aanwezige vermogensmeters. Als TUO er een vindt, dan legt deze er de verbinding mee en gebruikt er de gegevens van. Daarom moet gecontroleerd worden of de vermogensmeter gegevens verzendt voordat de roller gevoed wordt.

Als TUO eenmaal aangesloten is, zal deze het serienummer van de vermogensmeter voor de volgende trainingen opslaan.

Als in de ruimte meerdere vermogensmeters aanwezig zijn, zal TUO zich verbinden met de vermogensmeter met het sterkste signaal. Doorgaans is dit de vermogensmeter die op de fiets aanwezig is.

- Volgende trainingen.

De volgende keren zal TUO bij elke start proberen om de verbinding te leggen met de meter waarmee deze zich de eerste keer gekoppeld had.

TUO zal aan de hand van diens eigen algoritmes het vermogen berekenen als deze zich niet met de meter kan verbinden of de meter niet aanwezig is.

- De gekoppelde meter wissen.

Als u de meter wilt wijzigen, hoeft u de roller slechts te voeden door het wiel (ook met de hand) te laten bewegen of binnen een enkele seconde te trappen. Bij de start, als de snelheid groter is dan nul, zal TUO de meter die in het geheugen opgeslagen is resetten en naar een nieuwe meter zoeken, net alsof dit de eerste keer is.

Wanneer TUO het serienummer van de vermogensmeter reset, zal deze 6 keer licht trillen om het wissen te bevestigen.

OPMERKINGEN:

- Als TUO met de verkeerde meter verbonden is, hoeft u slechts de gekoppelde meter te resetten en het koppelen te herhalen door de meter, waarvan u wilt dat TUO zich niet hiermee verbindt, te verwijderen.
- Als TUO tijdens de training de verbinding met de vermogensmeter verliest, zal deze automatisch overschakelen naar het gebruik van formules voor de berekening van het vermogen. Ondertussen zal TUO blijven proberen om de verbinding met de meter te herstellen.
- De rol zoekt eerst naar ANT+-meters en vervolgens naar Bluetooth-meters. De roller zal zeer waarschijnlijk de verbinding leggen met het ANT+-signaal als de vermogensmeter zowel ANT+ als Bluetooth is.
- De trillingen ter bevestiging van het wissen zijn erg licht. Het kan zijn dat u uw hand op de weerstand moet leggen

om ze te kunnen waarnemen.
- In het geval van Bluetooth-trappers/-krukken zal de roller slechts de verbinding met een van deze twee leggen. In dit geval kan niet van tevoren bepaald worden met welk pedaal/kruk de verbinding gelegd wordt. Aangezien elk pedaal/kruk in dit geval het vermogen van het desbetreffende been meet, is verzonden waarde ongeveer de helft van het totaal dat door de wielrenner opgewekt wordt. In dit geval moet voor een correct gebruik de optie “Dubbel vermogen” (Double power”) geactiveerd worden met de app my E-training (Parameters – geavanceerde configuratie).
- De groene led knippert snel als aan het begin naar de vermogensmeters wordt gezocht.

10_ELASTOGEL

ELITE: in samenwerking met BAYER, is trots de ELASTOGEL oplossing voor te stellen, een technopolymer aangebracht op de roller van de trainer weesrtand unit welke de onderstaande voordelen biedt:
- vermindert het geluidsniveau met 50% (gemeten in dB).
- verbetert de grip van de band op de weerstand roller.
- vermindert band slijtage tot 20%.
- vermindert vibraties en verhoogt het gevoel tijdens het trappen met de pedalen.
- verbetert de prestatie van de trainer bij gebruik van mtb banden.

Een tweeledig fabrikage proces met Elastogel zorgt voor minder slijtage en hogere duurzaamheid, olie en warmte blijven toch hoog elastisch.

11_HARTSLAGMETER

- De trainer TUO kan geen gegevens van hartslagmeters ontvangen. De waarde van de hartslagmeter wordt normaal rechtstreeks ontvangen van het randapparaat dat wordt gebruikt.
- De compatibiliteit met de verschillende borstbanden hangt af van het apparaat/het programma/de app die wordt gebruikt.
- Kunnen alleen ANT+ borstbanden gebruikt worden ook Bluetooth Smart borstbanden gebruikt kunnen worden. Met de My E-Training App van Elite is het dus mogelijk om borstbanden met beide protocollen aan te sluiten en te gebruiken.

12_NAMEN EN LIJST VAN COMPONENTEN DE TUO-ROL BEVAT DE VOLGENDE COMPONENTEN

1 Standaard	(Ref. A)
1 Eenheid	(Ref. B)
2 Doppen voor wielen groter dan 28“	(Ref. C)
1 Voedingskabel	(Ref. D)
1 Snelspanner	(Ref. E)
1 Steeksleutel van 10 mm	(Ref. F)
2 Steunpootjes unit	(Ref. G)
4 Ringen Ø 5 mm	(Ref. H)
4 Zelftappende schroeven Ø 5 x 16 mm	(Ref. I)
1 Bevestigingsbeugels	(Ref. L)
4 moeren Ø 6 mm	(Ref. M)
1 Linker adapter 10 mm	(Ref. R)
1 Rechter adapter 12 mm	(Ref. S)
1 Linker adapter 12 mm	(Ref. T)
1 Gegalvaniseerde sluitring	(Ref. U)
1 Quick release moer	(Ref. P)
1 linker afstandhouder door pen	(Ref. Q)

OPGELET: de adapters ref. R, S, T, U, P, Q zijn componenten van kleine afmetingen en kunnen gemakkelijk kwijtraken. Als de trainer verplaatst wordt is het aanbevolen de adapters eraf te halen en deze te bewaren in hun zakje omdat deze er anders gemakkelijk af zouden kunnen schuiven tijdens het transport.
Eventuele reserveonderdelen zijn beschikbaar in onze online-shop of door direct contact op te nemen met Elite en/of de distributeur van het land waar u woont.

13_MONTAGE STANDAARD/APPARAAT

FIETSEN MET WIELEN KLEINER DAN 28”

- Plaats het apparaat op een vlakke ondergrond (Ref. B) (Afb.1).
- Plaats de standaard ondersteboven zoals weergegeven in de afbeelding (Afb.2).

Trek het hendeltje (Ref. X) naar buiten en breng de plaat (Ref. L) aan op de standaard (Afb. 3-4).
- Zet de moeren (Ref. M) van de plaat (Ref. L) e rubberen ringetjes (Ref. G) vast met de specifieke schroeven (Ref. H en I) (Afb. 5-6).
- Draai de standaard en plaats hem op een vlakke ondergrond. Draai de groep vervolgens naar binnen tot het hendeltje klikt. (Afb. 7).
- Draai het hendeltje (Afb. 8-9) helemaal vast.

FIETSEN MET WIELEN GROTER DAN 28”

- Plaats het apparaat op een vlakke ondergrond (Ref. B) (Afb.1).
- Draai de 2 zijkappen van de unit los en monteer ze in de gaten ernaast (afb. 10-11).
- Plaats de standaard ondersteboven zoals weergegeven in de afbeelding (Afb. 12).

Trek het hendeltje (Ref. X) naar buiten en breng de plaat (Ref. L) aan op de standaard (Afb. 13-4)
- Zet de moeren (Ref. M) van de plaat (Ref. L) e rubberen ringetjes (Ref. G) vast met de specifieke schroeven (Ref. H en I) (Afb. 14 - 15).

- Draai de standaard en plaats hem op een vlakke ondergrond.
- Draai de groep naar binnen tot het hendeltje in de voorziene stand klikt (Afb. 16).
- Draai het hendeltje (Afb. 17-9).
- Sluit de standaard (Afb. 18).
- Draai de twee schroeven los en verwijder het plastic afstandsstuk (Afb. 19).
- Schroef vervolgens het meegeleverde afstandsstuk (Ref. C) voor wielen groter dan 28 " vast zonder deze te forceren (Afb. 20).
- Herhaal dezelfde handeling voor het rechter afstandsstuk Let op dat het afstandsstuk gecentreerd is met de plastic steun waarop het is vastgeschroefd.

Controleer door de houten poten te draaien of er geen obstakels zijn en of de buis correct correct ondersteund wordt.

14_GEBRUIK VAN DE ADAPTER VOOR DE STEEKAS

- Schroef de steekas los en verwijder deze van de fiets (Afb.21-22).
- Adapter steekas trainers Ø 10mm (Ref. U-R-P) (Afb. 23).
- Adapter steekas trainers Ø 12mm (Ref. U-T-S-P) (Afb. 24).
- Draai de snelspanner los (Ref. E) (Afb. 25).
- Als je fiets niet compatibel is met de steekaskit, moet je het afstandsstuk gebruiken (Ref. Q) (Afb. 26-27-28-29).

15_INSTALLATIE VAN DE FIETS

Controleer of het snelloskoppelmechanisme van het achterwiel van de fiets goed bevestigd is.
- Zet de hendel (Ref. W) in de stand “OPEN” (Afb. 30).
- Plaats de fiets in positie door deze op het midden van de rol te plaatsen. (Afb. 31).
- Draai de buitenring los en schroef vervolgens de pen los zodat het linker uiteinde van de snelspanner van de fiets in de kegelvormige zitting past (Afb. 32-33-34).
- Schroef zodra de pen is gepositioneerd de buitenring weer vast om de fiets op zijn plaats te vergrendelen (Afb. 35).
- Om de fiets op een veiligere manier op de standaard vast te zetten moet u controleren of de hendel van het snelloskoppelmechanisme in horizontale richting gedraaid is (Afb. 60).
- Zet de hendel (Ref. W) in de gesloten stand en let erop dat de hendel het snelloskoppelmechanisme in het van tevoren bepaalde werkgebied, binnen 55° tot 65°, indrukt (Afb.37).
- Als de hendel (Afb. W) het snelloskoppelmechanisme in de eerdere werkstand begint in te drukken (Afb.38), moet de rechts inbusstift (Ref. Y) (Afb. 39) zodanig aangedraaid worden dat de hendel in het van tevoren bepaalde werkgebied begint te werken (binnen 55° tot 65°, indrukt) (Afb. 37).
- Draai de pen van de rechter bus (Ref. Y) los (Afb. 41) zodat de hendel (Ref. W) in het vastgestelde werkgebied (tussen 55° en 65°) (Afb. 37) begint te werken, als de hendel (Ref. W) de snelkoppeling in de verlate werkstand (Afb. 40) samendrukt.
- Zet de hendel (Ref. W) in de stand “close” en duw er alleen met de palm van uw hand tegen waarbij u op moet passen dat u uw vingers niet tussen de hendel en het frame houdt (Afb. 42).
- Controleer of de hendel van de uitloop (Ref. Z) is gepositioneerd zoals weergegeven in afbeelding 43.
- Draai de stelknop (Ref. H) met de klok mee (Afb. 44) totdat de rol van de weerstandseenheid het wiel raakt.
- Draai de hendel van de uitloop (Ref. Z) 180° naar rechts (Afb. 45) en controleer of het wiel op de steun van het apparaat drukt.
- De bandenspanning moet als volgt zijn:

7-8 atmosfeer voor racebanden;
3,5- 4 atmosfeer voor mountain bike banden.

In bijzondere gevallen moet de door de fabrikant van de banden geadviseerde bandenspanning aangehouden worden.
- Zorg ervoor dat de standaard volledig open is en op een stabiele manier op een vlakke ondergrond staat. Begin te trappen.

16_VOEDING

- TUO heeft binnenin een elektronische kaart en wordt gevoed via een standaardvoeding (-meegeleverd).

Sluit de voeding aan op het stopcontact en steek de jack van de TUO die zich op de achterkant van de Rol bevindt in de connector. Een lichte trilling geeft aan dat het systeem zich begeeft naar de beginpositie. Deze handeling kan ongeveer 15 sec. duren.

De overeenstemming van de TUO met de Communautaire Richtlijnen (zie “Verklaring van overeenstemming” op blz. 114) kan komen te vervallen als de meegeleverde voeding niet gebruikt wordt.

17_GEBRUIK VAN DE EENHEID

Nadat u de eenheid op het frame heeft gemonteerd kunt u de TUO gebruiken. Om de gegevens te kunnen zien en de weerstand te kunnen veranderen moet u een compatibele app/fietscomputer/programma gebruiken.

Het koppelen (pairing), het aflezen van de waarden en het veranderen van de weerstand vindt plaats volgens het ANT+ en Bluetooth Smart protocol; de werkingswijzen zijn daarentegen afhankelijk van de app/fietscomputer.

De aansluitprocedure en het gebruik varieert op basis van

het randapparaat en het programma / de app die u wilt gebruiken. Controleer het programma / de app voor de wijze van aansluiting en gebruik tijdens de training.

18_GEBRUIK VAN DE TUO MET SOFTWAREPROGRAMMA / APP / RANDAPPARAAT

Voor de training raden we het gebruik aan van het programma/app My E-training, beschikbaar voor iOS, Android, Windows en Mac OS.
My E-training is een compleet systeem dat heel wat trainingmodaliteiten mogelijk maakt, zoals video, configureerbare programma's, races met Google Maps, wedstrijd via internet en vele andere functies.
Er zijn veel programma's/apps/randapparaten op de markt die zich met de TUO kunnen verbinden.
Volg de aanwijzingen van het programma/de app/het randapparaat op voor de juiste verbinding met de trainer.
Alvorens een app te gebruiken en met de verbindingsprocedure te beginnen moet u controleren of de trainer op de stroom aangesloten is en of de trainer niet op de energiespaarstand staat. De trainer moet met de netvoeding die in de verpakking zit op de stroom aangesloten worden.
De elektronische kaart van de rol heeft leds die de staat van de rol aangeven. Raadpleeg de paragraaf "Statusled" voor een gedetailleerde uitleg.

19_VERWIJDEREN VAN DE FIETS

Om de fiets te verwijderen moet de volgende procedure opgevolgd worden:
- Ontgrendel de voorspanning op de elastogelrol door aan de hendel van de uitloop (Ref. Z) te draaien (Afb. 37).- - Schakel de stroom naar de rollertrainer uit, door de stroomstekker (jackstekker) uit de weerstandseenheid te nemen.
- Til de vergrendelingshendel van de standaard op (Ref. W) (Afb. 24) en ondersteun tegelijkertijd het zadel van de fiets met je andere hand zodat deze niet valt.
- Til de fiets op en haal hem van de standaard af.
- Om de rollertrainer te vervoeren of om minder ruimte in beslag te nemen als de trainer niet gebruikt wordt, wordt geadviseerd om de poten van het frame in te klappen en de weerstandseenheid naar de binnenkant te draaien.
- Draai het hendeltje los en trek er krachtig aan om de groep te kunnen draaien
- In geval van langdurige stilstandperioden of
speciaal vervoer wordt geadviseerd om de eenheid volledig van het frame te verwijderen en in deoorspronkelijke verpakking te doen.

20_PROBLEMEN OPLOSSEN

De trainer krijgt geen verbinding met de app/ fietscomputer:
de trainer moet op de juiste manier stroom toegevoerd krijgen om te kunnen functioneren en binnen 15 minuten moet de verbinding met een apparaat tot stand gebracht worden, anders gaat de trainer op de energiespaarstand staan. Om de rollertrainer opnieuw te activeren moet u beginnen te fietsen of de stroom naar de rollertrainer uit- en weer inschakelen en daarna binnen 15 minuten de verbinding tot stand brengen.
De aangegeven snelheid is zeer hoog (meer dan 100 km/u):
er is waarschijnlijk een verkeerde omtrek van het wiel op het gebruikte apparaat ingesteld.
TUO verzendt de trainingsgegevens volgens verschillende protocollen. Een daarvan is het protocol dat door de snelheidssensoren wordt gebruikt. Als het apparaat dat wordt gebruikt om de snelheid weer te geven dit protocol gebruikt, moet de ingestelde wielomtrek worden gewijzigd. De juiste waarde van de wielomtrek die ingesteld moet worden is in dit geval 47 mm.

21_VERPAKKING

Als de rol verzonden moet worden voor service of om andere redenen is de juiste verpakking heel belangrijk:
- maak de voedingskabel van de TUO los;
- verpak de TUO in de doos waarin hij oorspronkelijk verpakt was.
Tijdens verzending wordt er vaak slecht omgesprongen met pakketten en wordt er vaak ergens hard tegenaan gestoten, dus door een doos die niet groot of stevig genoeg is te gebruiken kan de rol dus onherstelbaar beschadigd worden. Dit soort schade wordt niet gedekt door de garantie.
NB: in ieder geval moet u voordat u de rol of een onderdeel ervan voor service gaat verzenden eerst met Elite of diens distributeur overleggen.
Eventuele niet overeengekomen verzendingen worden niet geaccepteerd.

22_ADVIEZEN

- Voor minder slijtage van de band en een grotere grip op de rol, adviseren wij om 23 mm brede banden te gebruiken.
- Voor minder geluidsoverlast, een grotere grip van de band op de rol en minder trillingen moet u slickbanden (ook voor Mountain Bikes) gebruiken.
- Vóór gebruik moet u de band met alcohol of water schoonmaken.
- Als de pen van het meegeleverde snelloskop pelmechanisme meer dan 3 mm ten opzichte van de

bevestigingsmoer uitsteekt moet het uitstekende gedeelte eraf gezaagd worden.

23_COPYRIGHT

Niets uit deze handleiding mag gereproduceerd of doorgezonden worden zonder schriftelijke toestemming van ELITE S.r.l. De software van de TUO en de bijbehorende code zijn eigendom van ELITE S.r.l.

24_WIJZIGINGEN AAN PRODUCTEN

ELITE behoudt zich het recht voor om de producten of de specificaties ervan te wijzigen zonder meldingsplicht of een andere communicatie vooraf aan de klant, ook gezien de technologische bijwerking, van:

a) wijzigingen die geen negatieve uitwerking op de prestaties van het product hebben;

b) wijzigingen die nodig zijn om aan de productspecificaties te voldoen of deze te verbeteren;

c) wijzigingen die nodig zijn voor de aanpassing aan wettelijke voorschriften of toepasselijke reglementaire voorschriften.

ELITE behoudt zich het recht voor om producten met dergelijke verbeteringen te leveren zonder verplicht of aansprakelijk te zijn voor de toepassing van deze verbeteringen aan eerder gekochte producten. ELITE behoudt zich tevens het recht voor om de prijzen en verkrijgbaarheid van modellen te wijzigen n.a.v. de marktomstandigheden, de verkrijgbaarheid van componenten en andere zakelijke overwegingen.

25_DISCLAIMER

Elite S.r.l. aanvaardt geen aansprakelijkheid voor eventuele tijdelijke of blijvende schade aan de gezondheid van de gebruiker veroorzaakt door een direct of indirect gebruik van de trainer.

26_INFORMATIE OVER DE VERWIJDERING VAN HET PRODUCT

1) BINNEN DE EUROPESE UNIE

Dit product is in overeenstemming met de EU Richtlijnen 2002/95/EG, 2002/96/EG en 2003/108/EG.

Het symbool van de doorgekruiste afvalbak op de apparatuur of de verpakking geeft aan dat het product aan het einde van zijn nuttige levensduur gescheiden van ander afval ingezameld moet worden.

De gebruiker moet de apparatuur aan het einde van de levensduur dan ook inleveren bij geschikte inzamelpunten voor gescheiden afvalverwerking van afgedankte elektrische en elektronische apparatuur of bij aankoop van nieuwe soortgelijke apparatuur weer inleveren bij de verkoper, in de verhouding van één op één.

Een adequate gescheiden inzameling om dc afgedankte apparatuur vervolgens voor te bereiden voor recycling, milieuverantwoorde verwerking en verwijdering draagt ertoe bij om mogelijke negatieve gevolgen voor het milieu en de gezondheid van de mens te vermijden en bevordert het hergebruik van het materiaal waar de apparatuur uit bestaat.

De illegale verwijdering van het product door de gebruiker brengt het opleggen van adrministratieve sancties met zich mee zoals bepaald door de geldende normen.

Die widerrechtliche Entsorgung wird von den Gesetzgebern sanktioniert.

2) IN NIET-EU LANDEN

Als u dit product wenst af te voeren neemt u contact op met de lokale overheid die verantwoordelijk is voor afvalverwerking en de aangewezen methodes.

Technische ondersteuning: support.elite-it.com

Gratulujemy zakupu symulatora rowerowego TUO

01_WAŻNE INFORMACJE DOTYCZĄCE BEZPIECZEŃSTWA

Przed korzystaniem z trenażera należy uważnie przeczytać poniższe uwagi dot. zdrowia i bezpieczeństwa.

1. Urządzenie nie jest przeznaczone do użytkowania przez osoby (w tym dzieci) o ograniczonej sprawności fizycznej, sensorycznej lub umysłowej lub braku doświadczenia i wiedzy, chyba że będą one nadzorowane lub zostaną poinstruowane na temat korzystania z urządzenia
2. Należy pilnować, aby dzieci nie wykorzystały urządzenia jako zabawki
3. Przed rozpoczęciem programu treningowego należy przejść odpowiednie badania lekarskie.
4. Wybierz poziom treningu odpowiedni do Twojej wytrzymałości i stanu zdrowia.
5. Jeżeli czujesz szczególne zmęczenie lub ból podczas ćwiczeń, zaprzestań korzystania z trenażera i natychmiast skonsultuj się ze swoim lekarzem.
6. Używać wyłącznie dostarczonego zasilacza (mod. 6A-181WP12).

Zgodność trenażera TUO z dyrektywami wspólnotowymi (patrz „Deklaracja zgodności" na stronie 115) może nie być aktualna, jeśli nie korzysta się z dostarczonego zasilacza.

7. Przed treningiem upewnij się, że rower jest prawidłowo zamontowany na trenażerze. Rower musi stać pionowo i być zabezpieczony na wspornikach, jak wskazano w instrukcji. Sprawdź prawidłowe zamocowanie, poruszając ramą i siodełkiem roweru. Bez prawidłowego zabezpieczenia roweru nie rozpoczynaj treningu.

Powyższe uwagi są ogólne i nie stanowią wszystkich możliwych środków ostrożności, które należy przedsięwziąć w celu odpowiedniego i bezpiecznego użytkowania trenażera, co stanowi wyłączną odpowiedzialność użytkownika.

02_OSTRZEŻENIA

WAŻNE: koło zamachowe urządzenia jest dość ciężkie. Każda wibracja, nawet mała, może wpłynąć na działanie trenażera.

Nie zatrzymuj koła roweru jakimikolwiek hamulcami! Grozi to poważnym uszkodzeniem rolki i opony!

- Trenażer przeznaczony jest do użytku tylko przez jednego kolarza.
- Przed każdym treningiem sprawdź bezpieczeństwo i stabilność roweru.
- Jeżeli zacisk nie pasuje do tulei stojaka, wymień go na dostarczony z trenażerem (E).
- Trenażer składa się z części, których nie da się wykorzystać oddzielnie. Próby otwarcia urządzenia lub inne manipulacje unieważniają gwarancję.
- Nóżki trenażera wykonano z miękkiej antypoślizgowej substancji, mogą zatem one brudzić podłogę.
- Jeżeli trenażer pracuje z rolką z elastożelu, normalne jest niewielkie zużycie rolki. Badania przeprowadzone przez firmę Elite dowodzą, że po ok. 20 000 kilometrów rolka ściera się o mniej więcej 0,1 mm. Rolka ma grubość 10 mm, dlatego nawet znacznie większe zużycie nie wypływa na prawidłową pracę trenażera.

Producent nie uznaje reklamacji wad spowodowanych nieprawidłowym lub niedbałym użytkowaniem. Niewielkie zużycie części gumowych jest normalnym zjawiskiem.

- Jazda na wąskich lub źle napompowanych oponach grozi trwałym uszkodzeniem rolki z elastożelu.
- Ciśnienie opon musi wynosić:

7–8 atmosfer dla opon szosowych;
3,5–4 dla opon MTB.

W szczególnych przypadkach przestrzegaj zaleceń producenta opony.

- Trenażera nie wolno przechowywać w miejscach mokrych lub wilgotnych.

Grozi to uszkodzeniem elektroniki podzespołów.

- Z trenażera należy korzystać na płaskiej powierzchni.
- Uwaga: Zintegrowane systemy bezprzewodowe pracujące w jednym paśmie częstotliwości mogą zakłócać transmisję danych trenażera. W takim przypadku należy je dezaktywować.
- Gdy urządzenie nie jest używane, nie należy wystawiać go na długie okresy bezpośredniego działania światła słonecznego, zimna czy wilgoci.

- Nigdy nie należy stosować chemicznych detergentów (benzyny czy rozpuszczalników) na jakiejkolwiek części trenażera.

Obecność linii wysokiego napięcia, świateł drogowych, elektrycznych linii kolejowych, autobusowych lub tramwajowych, telewizorów, samochodów, liczników rowerowych, sprzętu gimnastycznego, telefonów komórkowych itp. w obrębie działania urządzenia, może powodować zakłócenia. Z tego względu użytkowanie innych odbiorników bezprzewodowych może zakłócić lub całkowicie uniemożliwić działanie trenażera.

03_WPROWADZENIE

TUO to trenażer z bezpośrednim przenoszeniem napędu i sterowanym elektronicznie oporem magnetycznym.

- Trenażer oferuje szeroki zakres oporu i mocy, płynne pedałowanie i zgodność z otwartymi standardami transmisji danych.
- Opór jest geTUOwany przez wyjątkowo cichą, zintegrowaną magnetyczną jednostkę hamulcową.
- Elektroniczny TUO może łączyć się z komputerami osobistymi (Windows, Mac), urządzeniami przenośnymi (iOS i Android) oraz licznikami rowerowymi obsługującymi technologie ANT+ i/lub Bluetooth Smart.

Oprogramowanie/aplikacja My E-Training* oferuje szeroki wybór trybów treningów/sprawdzianów, odpowiednich dla wszystkich rowerzystów, od amatorów po doświadczonych profesjonalistów.

Aplikacja jest dostępna w sklepach AppStore (iOS) i Google Play (Android), a wersja na PC/Maca jest dostępna na stronie www.elite-it.com.

Do głównych cech należą:

– Trening wideo
– Spersonalizowane programy treningowe
– Trening z mapami Google
– Zapis, import i eksport danych

04_PROTOKOŁY TRANSMISJI DANYCH

TUO korzysta z dwóch różnych protokołów transmisji do interakcji i przesyłania danych do oprogramowania/aplikacji/urządzeń.

Skontaktuj się z producentem aplikacji/oprogramowania/urządzenia, aby zweryfikować zgodność z jednym lub więcej z tych protokołów.

BLUETOOTH SMART

Protokół „Fitness Machine -– Indoor Bike service"(FTMS). Ten protokół wysyła dane treningowe do zgodnego oprogramowania/aplikacji/urządzenia i dostosowuje opór trenażera. Umożliwia pełną interakcję z trenażerem.

Protokół "Usługa Speed&Cadence" (Prędkość&Częstotliwość). Ten protokół umożliwia przesłanie danych dotyczących prędkości i częstotliwości rolki. Dla TWOJEGO pozwala wyłącznie na przesyłanie danych dotyczących prędkości. Niniejszy protokół nie pozwala na interakcję z programem / aplikacją / urządzeniem.

Protokół „Power Service": ten protokół przesyła dane o wydatku mocy rowerzysty, ale również nie umożliwia interakcji pomiędzy trenażerem a aplikacjami/oprogramowaniem/urządzeniami.

W większości przypadków smartfony i tablety są już wyposażone w funkcję łączności Bluetooth Smart, a więc nie ma konieczności stosowania dodatkowych komponentów do komunikacji z trenażerem. Starsze urządzenia mogą jednak nie być zgodne. W celu sprawdzenia, czy dane urządzenie jest zgodne z protokołem Bluetooth Smart, należy skonsultować się z dostawcą aplikacji.

INFORMACJA: W przypadku gdy trenażer jest podłączony do urządzenia przy użyciu protokołu Bluetooth Smart, nie może być on podłączony do innych urządzeń obsługujących Bluetooth.

Jest to ograniczenie samego protokołu Bluetooth Smart.

ANT+

„ANT+ FE-C": ten protokół umożliwia oprogramowaniu/aplikacjom/urządzeniom odbierać dane treningowe i regulować opór trenażera. Umożliwia pełną interakcję z trenażerem.

Protokół "ANT+ (Prędkość&Częstotliwość).

Ten protokół umożliwia przesłanie danych dotyczących prędkości i częstotliwości rolki. Dla TWOJEGO pozwala wyłącznie na przesyłanie danych dotyczących prędkości. Niniejszy protokół nie pozwala na interakcję z programem / aplikacją / urządzeniem.

Protokół „ANT+ Power": ten protokół transmituje dane o wydatku mocy rowerzysty. Również bardziej popularny niż ANT+ FE-C, ale protokół ten nie umożliwia interakcji pomiędzy trenażerem a aplikacjami/oprogramowaniem/urządzeniami.

Z wyjątkiem smartfonów wyposażonych w zintegrowaną łączność ANT+, do połączenia za pośrednictwem protokołu ANT+ konieczny jest klucz USB.

W przypadku korzystania z urządzeń z Androidem, komputerów PC z systemami Windows lub Mac wymagany jest pendrive ANT+. Można go zakupić na stronie internetowej www.shopelite-it.com lub za pośrednictwem innych kanałów. Jest on konieczny do podłączenia danego urządzenia do trenażera za pośrednictwem protokołu ANT+.

Do urządzeń z Androidem wymagany jest kabel adapter

OTG, podczas gdy urządzenia z systemem iOS wymagają określonego pendrive-a (nie dołączony), zgodnego z 30-stykowym konektorem iOS.
Pełna lista urządzeń zgodnych z ANT+ dostępna jest na stronie: http://www.thisisant.com/directory/

Specifikater for trådløs forbindelse:
Transmissionsfrekvenser: fra 2402 til 2480 MHz
Protokoller: Bluetooth 4.0 og ANT+
Transmissionsafstand i frit felt: 10 m
Transmissionseffekt ANT+: 4 dB
Transmissionseffekt Bluetooth: 0 dB

05_ZAKRES MOCY

Zakres mocy trenażera jest bardzo szeroki i zależy od prędkości. Im szybciej pedałujesz, tym szerszy jest zakres mocy. Niemniej, w ekstremalnych przypadkach, może się zdarzyć, że wymagana moc będzie poza zakresem (zbyt wysoka lub zbyt niska).
W takich przypadkach trenażer zapewnia możliwe maksimum/minimum i powraca do normalnej pracy, gdy tylko warunki wracają do zgodnych z możliwą dostarczaną mocą. Gdy wymagana moc jest poza możliwym zakresem, trenażer wyświetla na ekranie wytwarzaną moc rzeczywistą, a nie teoretyczną.

06_NACHYLENIE

Maksymalne symulowane nachylenie trenażera jest funkcją prędkości i masy pojedynczego kolarza. W rzeczywistości moc konieczna do podjechania góry to funkcja prędkości (szybciej = więcej mocy) i masy (im cięższy kolarz, tym większa moc jest potrzebna do podjechania jakiegokolwiek podjazdu).
Trenażer wykorzystuje magnetyczny układ hamulcowy działający bezpośrednio na ruchomą metalową tarczę, aby stopniowo i równomiernie dostosowywać opór. Biorąc pod uwagę bezwładność doświadczaną podczas jazdy po drodze, technologia ta pozwala na bardzo dokładne zmiany nachylenia, nawet te nieznaczne. Dostosowywanie oporu stopniowo wzrasta i maleje. Układ ten zapewnia również brak występowania blokowania pedałów przy bardzo wysokich mocach wyjściowych.

07_DOKŁADNOŚĆ WARTOŚCI MOCY

Dane mocy wysyłane przez trenażer są wynikiem wielu obliczeń. Obliczenia te uwzględniają prędkość pedałowania, hamowanie trenażera i inne czynniki.
Firma Elite kalibruje każdy trenażer w celu poprawy dokładności i zmniejszenia marginesu błędu, choć niektóre czynniki mogą zmieniać się w czasie, a tym samym zmniejszać dokładność geTUOwanej mocy.
Spindown to procedura kalibracji trenażera, która ocenia zmiany wynikające z długotrwałego użytkowania i kompensuje ich wpływ na opór geTUOwany przez trenażer.

Procedura:
Kalibrację należy przeprowadzać po co najmniej 10 minutach działania trenażera.
Aby uzyskać lepszą kalibrację Tuo, po rozgrzaniu przez 10 minut jednostki oporowej, konieczne jest ponowne jej ustawienie w stosunku do opony. W tym celu odsunąć rolkę od opony, obracając dźwignię wybiegu (odn. Z) w lewo (Rys. 43). Regulować odległość rolki za pomocą pokrętła regulacyjnego (odn. H) (Rys. 44), dopóki rolka nie zetknie się z kołem. Następnie obrócić dźwignię wybiegu w prawo, aby uzyskać odpowiedni nacisk na koło.
Aby uruchomić procedurę, wybierz powiązane polecenie w aplikacji lub oprogramowaniu My E-Training i postępuj zgodnie z instrukcjami.
Polecenie uruchomienia procedury można znaleźć na stronie ustawień aplikacji.
Procedura wymaga rozpoczęcia pedałowania i zwiększenia prędkości do wcześniej określonej wartości.
Zatrzymaj się natychmiast po powiadomieniu o zaprzestaniu pedałowania.
Po kilku sekundach system zasygnalizuje, że proces kalibracji zakończył się pomyślnie.
Wartość spindown jest wówczas zapamiętywana w trenażerze, dzięki czemu poprawne dane mocy są zawsze wysyłane do każdego podłączonego urządzenia, w tym do urządzeń/aplikacji/oprogramowania producentów innych niż Elite.

Informacja:
– Opisana procedura kalibracji może być przeprowadzana z oprogramowaniem/aplikacjami/urządzeniami producentów innych niż Elite.
– Do zakończenia procedury trzymaj stopy na pedałach.
– W przypadku, gdy trenażer łączy się z miernikiem mocy roweru (jeśli takowy jest dostępny), wyżej wymienione uwagi można pominąć, ponieważ dane mocy nie są obliczane, a mierzone przez czujnik na rowerze. Więcej informacji znajduje się w sekcji „Power Meter Link (PML)" („Łącze miernika mocy (PML)").

08_DIODY LED

Trenażer przesyła dane o prędkości i mocy za pośrednictwem protokołów ANT+ i Bluetooth Smart.
Na płycie głównej znajdują się 3 diody LED wyświetlające stan zasilania, stan płyty głównej i włączony protokół.
Diody LED mogą świecić trzema kolorami o następujących znaczeniach:
Czerwony = stan zasilania trenażera
- Off (wyłączony) = trenażer nie jest zasilany lub znajduje się w trybie uśpienia
- On (włączony) = trenażer jest zasilany.

Niebieski = trenażer jest połączony za pośrednictwem

protokołu Bluetooth Smart.
- Powolne miganie = trenażer czeka na połączenie.
- On (włączony) = trenażer transmituje dane za pośrednictwem protokołu Bluetooth Smart.
- Szybkie miganie = wyszukiwanie miernika mocy (patrz rozdział „09_Power Meter Link" („Łącze miernika mocy")

Zielony = trenażer jest połączony za pośrednictwem protokołu ANT+.
- Powolne miganie = trenażer czeka na połączenie.
- On (włączony) = trenażer transmituje dane za pośrednictwem protokołu ANT+.
- Szybkie miganie = wyszukiwanie miernika mocy (patrz rozdział „09_Power Meter Link" („Łącze miernika mocy")

09_POWER METER LINK (PML)

TUO wprowadza również funkcję, zwaną Power Meter Link, która pozwala uzyskiwać bardzo dokładne dane o mocy.
Funkcja ta pozwala TUO wykorzystywać ewentualnie zamontowany w rowerze czujnik mocy, jako jej źródło.
W ten sposób TUO jest bardziej precyzyjny, ponieważ zmierzone przez czujnik dane mocy są dokładniejsze, niż te, które TUO może obliczyć w oparciu o swoje wzory.
Uwaga: funkcji tej nie można używać, jeżeli w rowerze nie został zamontowany czujnik mocy.

UŻYTKOWANIE

- Połączenie

TUO po uruchomieniu szuka automatycznie przez kilka sekund ewentualnych zamontowanych czujników mocy. Po znalezieniu takiego czujnika, łączy się z nim i korzysta z jego danych. Dlatego też, przed doprowadzeniem zasilania do rolki, należy upewnić się, czy czujnik mocy przekazuje dane.
Po połączeniu, TUO zapisuje numer seryjny czujnika mocy, na użytek przyszłych treningów.
W przypadku, gdy w pomieszczeniu znajduje się kilka czujników mocy, TUO połączy się z czujnikiem mocy o najmocniejszym sygnale. Zwykle jest to czujnik zamontowany na rowerze.

- Kolejne treningi

Każdy kolejny raz po uruchomieniu, TUO będzie usiłował połączyć się zawsze z czujnikiem, z którym połączył się po raz pierwszy.
W przypadku, gdy nie zdoła połączyć się z czujnikiem lub gdy czujnik nie będzie obecny, TUO użyje do obliczenia mocy swoich algorytmów.

- Kasowanie przypisanego czujnika.

W przypadku zmiany czujnika, wystarczy doprowadzić do rolki zasilanie, poruszając kołem (również ręcznie) lub pedałując w ciągu kilku sekund. Gdy po uruchomieniu TUO prędkość będzie większa od zera, zresetuje on czujnik zapisany w pamięci i rozpocznie wyszukiwanie nowego czujnika, jak ma to miejsce podczas pierwszego ustanawiania połączenia.
Gdy TUO zresetuje numer seryjny czujnika mocy, wyemituje 6 lekkich wibracji, aby potwierdzić skasowanie.
UWAGI:
- Jeżeli TUO połączył się z nieprawidłowym czujnikiem, należy zresetować przypisany czujnik i powtórzyć czynność łączenia, oddalając się od czujnika, połączenia TUO z którym chcemy uniknąć.
- Jeżeli podczas treningu TUO utraci połączenie z czujnikiem mocy, przejdzie automatycznie do wykorzystywania wzorów do jej obliczania. W międzyczasie będzie starał się odzyskać połączenie z czujnikiem.
- Rolka wyszukuje najpierw czujniki ANT+, a później Bluetooth. Jeżeli czujnik mocy jest typu zarówno ANT+, jak i Bluetooth, bardzo prawdopodobnie rolka połączy się przez sygnał ANT+.
- Wibracje kasowania są bardzo lekkie. Możliwe jest, że aby je odczuć, trzeba będzie umieścić dłoń na jednostce oporowa.
- W przypadku pedałów/korb Bluetooth, rolka połączy się tylko z jednym z nich. W takim przypadku nie jest możliwe wskazanie, z którym pedałem/korbą ma się połączyć. Ponadto, ponieważ w tym przypadku każdy pedał/korba mierzy moc osiąganą przed daną nogę, wysłana wartość oznacza ok. połowę całkowitej mocy osiąganej przez rowerzystę. W takim przypadku, aby zapewnić prawidłowe użytkowanie, należy aktywować opcję „podwój moc" („double power") z wykorzystaniem app my E-training (Parametry – konfiguracja zaawansowana).
- Podczas wyszukiwania początkowego czujników mocy, zielona kontrolka szybko miga.

10_ELASTOGEL

ELITE, we współpracy z firmą BAYER przedstawia ELASTOGEL (pol. elastożel), technopolimer zastosowany w rolce urządzenia oporowego trenażera, dający następujące korzyści:
- obniża szum o 50% (licząc w dB),
- poprawia przyczepność opony do rolki oporowej,
- zmniejsza zużycie opon o 20%,
- zmniejsza drgania i symuluje rzeczywistą jazdę,
- poprawia działanie trenażera przy korzystaniu z opon mtb.

Dzięki dwuczęściowemu procesowi produkcji ELASTOGEL jest odporny na ścieranie, rozpuszczalniki, oleje oraz ciepło, jednocześnie utrzymując wysoką elastyczność.

11_PULSOMETR

- Trenażer TUO nie odczytuje danych pulsometrów. Dane z pulsometru mogą być odczytane bezpośrednio z urządzenia zawierającego funkcję pulsometru.
- Zgodność z różnymi rodzajami pulsometrów

zależy od stosowanego urządzenia/oprogramowania/aplikacji

ANT+ i jest również możliwa za pośrednictwem pulsometrów pracujących z protokołem Bluetooth Smart.

12_LISTA NAZW I KOMPONENTÓW

Zestaw trenażera TUO obejmuje następujące komponenty:

1 stojak	(A)
1 urządzenie	(B)
2 nasadki na koła większe niż 28 cali	(C)
1 zasilacz	(D)
1 zacisk	(E)
1 Klucz nastawny 10 mm	(F)
2 Gumki do podpierania jednostki	(G)
4 Podkładki Ø 5 mm	(H)
4 Śruba samogwintowana Ø 5 x 16 mm	(I)
1 Wspornik mocujący	(L)
4 Nakrętka Ø 6 mm	(M)
1 Adapter lewej 10 mm	(R)
1 Adapter prawej 12 mm	(S)
1 Adapter lewej 12 mm	(T)
1 podkładka ocynkowana	(U)
1 Nakrętka szybkozamykacza	(P)
1 lewy element dystansowy przez kołek	(Q)

OSTRZEŻENIE: adaptery R, S, T, U, P, Q to małe elementy, łatwe do zgubienia. Przy przemieszczaniu trenażera zaleca się demontaż adapterów i przechowywanie ich w przeznaczonej torbie, ponieważ podczas transportu mogą one łatwo ześlizgnąć się z urządzenia.

Wszelkie części zamienne dostępne są w naszym sklepie internetowym lub poprzez bezpośredni kontakt z Elite lub krajowym dystrybutorem.

13_MONTAŻ STOJAKA SERWISOWEGO / MONTAŻ URZĄDZENIA

ROWERY Z MNIEJSZYMI KOŁAMI 28”

- Ustaw urządzenie (B) na płaskiej powierzchni (rys. 1).
- Ustaw stojak serwisowy do góry nogami w przedstawiony sposób (rys. 2).
- Pociągnąć na zewnątrz dźwigienkę (odn. X) i umieścić płytkę (odn. L) na wsporniku (Rys. 3 – 4).
- Umocować nakrętki (odn. M) płytki (odn. L) i elementy gumowe (odn. G) za pomocą wkrętów (odn. H i I) (Rys. 5 – 6).
- Obrócić wspornik i umieścić na płaskiej powierzchni, a następnie obracać jednostkę do wewnątrz, aż do zatrzaśnięcia się dźwigienki. (Rys. 7).
- Dokręcić całkowicie dźwigienkę (Rys. 8 – 9).

ROWERY Z WIĘKSZYMI KOŁAMI 28”

- Ustaw urządzenie (B) na płaskiej powierzchni (rys. 1).
- Odkręcić 2 pokrywy boczne jednostki i zamontować je na otworach bocznych (Rys. 10-11).
- Ustaw stojak serwisowy do góry nogami w przedstawiony sposób (rys. 12).
- Pociągnąć na zewnątrz dźwigienkę (odn. X) i umieścić płytkę (odn. L) na wsporniku (Rys. 13 – 4)
- Umocować nakrętki (odn. M) płytki (odn. L) i elementy gumowe (odn. G) za pomocą wkrętów (odn. H i I) (Rys. 14 – 15).
- Obrócić wspornik i umieścić na płaskiej powierzchni.
- Obracać jednostkę do wewnątrz, aż do zatrzaśnięcia się dźwigienki w jej położeniu (Rys. 16).
- Dokręcić całkowicie dźwigienkę (Rys. 17 – 9).
- Złóż nogi stojaka serwisowego (rys. 18).
- Odkręć obie śruby i zdejmij plastikową podkładkę (rys. 19).
- Następnie lekko (C) wkręć podkładkę z zestawu do kół większych niż 28 cali (rys. 20).
- Powtórz tę czynność z prawą podkładką.

Ostrzeżenie: upewnij się, że podkładka jest dokręcona na środku plastikowego wspornika.

Zrób to, obracając drewniane nogi, aby upewnić się, że nic nie przeszkadza i że oparcie bazuje na rurze.

14_STOSOWANIE ADAPTERA DO OSI SZTYWNYCH

- Odkręć oś sztywną i zdejmij ją z roweru (rys. 21-22).
- Adapter trenażera do osi sztywnych Ø 10 mm (U-R-P)(rys. 23).
- Adapter trenażera do osi sztywnych Ø 12 mm (U-T-S-P)(rys. 24).
- Dokręć zacisk (E) (rys. 25).
- W przypadku gdy dany rower nie spełnia wymagań zestawu osi sztywnej, użyj podkładki (Q) (rys. 26-27-28-29).

15_MOCOWANIE ROWERU

- Upewnij się, że zacisk na tylnym kole roweru jest dobrze przymocowany.
- Obróć dźwignię (W) w położenie otwarte (rys. 30).
- Ustaw rower, umieszczając go nad środkiem rolki (rys. 31).
- Poluzuj pierścień zewnętrzny, a następnie odkręć dźwignię tak, aby lewa krawędź zacisku roweru znalazła się w stożkowym gnieździe (rys. 32-33-34).
- Po ustawieniu dźwigni dokręć pierścień zewnętrzny, aby zablokować ustawienie roweru (rys. 35).
- Aby zacisk pewnie trzymał rower, upewnij się, że dźwignia zacisku leży poziomo (rys. 36).
- Zamknij dźwignię (W) i upewnij się, że dociska ona zacisk w oznaczonym polu działania, tj. w zakresie od 55 do 65 stopni (rys. 37).
- Jeżeli dźwignia (W) zacznie dociskać zacisk za polem działania (rys. 38) poluzuj sworzeń tulei prawej (Y) (rys. 39)

w taki sposób, aby dźwignia (W) pracowała wewnątrz oznaczonego pola działania (między 55 a 65 stopniami) (rys. 37).
- Jeśli dźwignia (odn. W) zacznie uciskać system szybkiego zwalniania w przesuniętym położeniu roboczym (Rys. 40), odkręcić prawy sworzeń tulei (odn. Y) (Rys. 41) tak, aby dźwignia (odn. W) rozpoczynała pracę w obrębie ustalonego obszaru roboczego (ograniczonego przez 55° i 65°) (Rys. 37).
- Zamknij dźwignię (W) ruchem dłoni (rys. 42) uważając, aby nie włożyć palców pomiędzy dźwignię a ramę.
– Upewnij się, że dźwignia wychylenia (Z) jest ustawiona zgodnie z ilustracją 43.
– Przekręć pokrętło regulacji (H) zgodnie z ruchem wskazówek zegara (rys. 44), aż rolka urządzenia oporowego lekko przesunie koło.
– Przekręć dźwignię wychylenia (Z) o 180° w prawo (rys. 45) i sprawdź ugięcie koła na wsporniku urządzenia.
- Ciśnienie opon musi wynosić:
7–8 atmosfer dla opon szosowych;
3,5–4 dla opon MTB.
W szczególnych przypadkach przestrzegaj zaleceń producenta opony.
- Upewnij się, że rama jest całkowicie rozłożona i bezpiecznie ustawiona na płaskiej powierzchni. Zacznij pedałować.

16_ZASILANIE

– Trenażer jest wyposażony w wewnętrzną elektronikę i jest zasilany standardowym zasilaczem (w zestawie).
Podłącz zasilacz do sieci, a wtyczkę do odpowiedniego złącza na tylnej ściance trenażera. Niewielkie drgania oznaczają, że urządzenie ustawia się w pozycji początkowej. Proces ten może zająć do 15 sekund.
Zgodność trenażera TUO z dyrektywami wspólnotowymi (patrz „Deklaracja zgodności" na stronie 115) może nie być aktualna, jeśli nie korzysta się z dostarczonego zasilacza.

17_KORZYSTANIE Z URZĄDZENIA

Trenażer jest gotowy do użytku po zamontowaniu urządzenia na ramie. Do wyświetlania danych i regulacji oporu konieczne jest zastosowanie kompatybilnej* aplikacji, urządzenia i oprogramowania.
Parowanie, zbieranie danych i regulacja oporu odbywają się za pośrednictwem protokołów ANT+ i Bluetooth Smart, a poszczególne tryby zależą od danej aplikacji / licznika rowerowego.
Procedura podłączania i użytkowanie urządzenia zależy od samego urządzenia i wykorzystywanego oprogramowania / aplikacji. Instrukcje na temat podłączania i stosowania podczas treningów powinny znajdować się w opisie oprogramowania / aplikacji.

18_UŻYWANIE TRENAŻERA Z OPROGRAMOWANIEM/APLIKACJAMI/URZĄDZENIAMI

Proponujemy skorzystanie z oprogramowania/aplikacji My E-Training dostępnego na systemy iOS, Android, Windows i Mac OS.
My E-Training to kompletny system z kilkoma trybami treningowymi, włączając wideo, konfigurowalne oprogramowanie, wyścigi z mapami Google, współzawodnictwo w Internecie i wiele więcej.
Możliwe jest użycie oprogramowania innych firm, zgodnego z protokołami/standardami komunikacyjnymi trenażera. Na rynku istnieje kilka programów/aplikacji/urządzeń, które mogą łączyć się z trenażerem.
Szczegółowych informacji na temat łączenia trenażera z określonym oprogramowaniem/aplikacjami/urządzeniami należy szukać w tych instrukcjach.
Przed rozpoczęciem procedury podłączania z dowolną aplikacją upewnij się, że trenażer jest włączony i nie znajduje się w trybie oszczędzania energii. Dołączona ładowarka trenażera musi być podłączona do źródła zasilania.
Płyta główna trenażera wyposażona jest w diody LED sygnalizujące jego bieżący stan. Szczegółowy opis można znaleźć w sekcji „Diody LED stanu".

19_ ZDEJMOWANIE ROWERU

Aby zdjąć rower, wykonaj następujące czynności:
– Zwolnij naprężenie wstępne rolki elastożelowej, obracając dźwignię wychylenia (Z) (rys. 43).
- Odłącz zasilanie od trenażera wyciągając wtyczkę zasilacza z urządzenia oporowego.
- Wyjmij dźwignię blokującą ze stojaka (W) (rys. 30) trzymając dłoń na siodełku, aby zapobiec upadkowi roweru.
- Wyjmij rower ze stojaka, podnosząc go do góry. W celach transportu lub zaoszczędzenia miejsca, sugerujemy złożenie nóg ramy i przesunięcie urządzenia oporowego do środka.
- Aby obrócić jednostkę należy odkręcić, a następnie mocną pociągnąć dźwigienkę
- Podczas długich okresów nieaktywności lub transportu, zaleca się całkowicie zdjąć urządzenie oporowe z podstawy trenażera i schować je do oryginalnego opakowania.

20_ROZWIĄZYWANIE PROBLEMÓW

Gdy trenażer nie łączy się z aplikacją / oprogramowaniem:
do prawidłowego działania trenażer musi być prawidłowo zasilany i musi połączyć się z urządzeniem w ciągu 15 minut. W przeciwnym wypadku automatycznie wejdzie w tryb oszczędzania energii. Ponowna aktywacja następuje po rozpoczęciu pedałowania lub odłączeniu i ponownym podłączeniu urządzenia w ciągu 15 minut.
Wyświetlana prędkość jest zbyt wysoka (ponad 100 km/h):
odpowiedź: obwód rolki na używanym urządzeniu został

prawdopodobnie nieprawidłowo ustawiony.
Trenażer wysyła dane treningowe za pośrednictwem różnych protokołów. Jednym z nich jest protokół używany w czujnikach prędkości. W przypadku gdy stosowane urządzenie wykorzystuje wspomniany protokół do wyświetlania danych prędkości, należy zmienić ustawiony obwód koła.
Prawidłowa wartość obwodu koła w przypadku trenażera Tuo wynosi 47 mm.

21_OPAKOWANIE

- W przypadku konieczności przewiezienia trenażera kluczowe jest jego ostrożne zabezpieczenie:
– zdejmij przewód ładowarki z trenażera;
– schowaj trenażer do oryginalnego opakowania.
Przewożone paczki są często niewłaściwie traktowane i narażone na silne uderzenia. Niestaranne spakowanie grozi poważnym uszkodzeniem trenażera. Takie uszkodzenie znosi podstawę do roszczeń gwarancyjnych.
Informacja: przed nadaniem trenażera lub innego elementu najpierw skonsultuj się z firmą Elite lub jej przedstawicielem. Jakiekolwiek części otrzymane bez wcześniejszych ustaleń nie zostaną sprawdzone.

22_PORADY:

- Aby zmniejszyć zużycie ogumienia i zapewnić lepszą przyczepność do rolki, zaleca się opony o szerokości 23 mm.
- Zaleca się opony z gładkim bieżnikiem, które zmniejszają szum urządzenia, zapewniają lepszą przyczepność opony do rolki i zmniejszają drgania podczas jazdy (dotyczy także rowerów górskich).
- Przed jazdą wyczyść oponę alkoholem lub wodą.
- Jeżeli sworzeń dołączonego zacisku wystaje na ponad 3 mm z nakrętki mocującej, odetnij nadmiar.

23_PRAWA AUTORSKIE

Zabrania się kopiowania i rozpowszechniania niniejszej instrukcji w całości lub w części bez pisemnego zezwolenia od Elite Srl.
Oprogramowanie Elite TUO i jego kod źródłowy są własnością Elite Srl.

24_ZMIANY W PRODUKTACH

ELITE, również z uwagi na wprowadzane unowocześnienia technologiczne, zastrzega sobie prawo do wprowadzania następujących zmian w produktach i ich parametrach, bez obowiązku wcześniejszego informowania klienta o tym fakcie:
a) zmiany nie wpływające negatywnie na parametry użytkowe produktu;
b) zmiany niezbędne do zapewnienia lub ulepszenia parametrów użytkowych produktu;
c) zmiany niezbędne do dostosowania produktu do mających zastosowanie wymagań prawnych lub uregulowań.
ELITE zastrzega sobie również prawo do dostarczania produktów z takimi ulepszeniami bez żadnych zobowiązań lub odpowiedzialności za dokonanie takich samych zmian w uprzednio zakupionych produktach oraz zastrzega sobie prawo do zmiany cen i dostępności modeli zgodnie z warunkami rynkowymi, dostępnością komponentów i innymi uwarunkowaniami firmy.

25_WYŁĄCZENIE ODPOWIEDZIALNOŚCI

Elite Srl nie bierze odpowiedzialności za jakiekolwiek czasowe lub trwałe uszczerbki na zdrowiu użytkownika, bezpośrednio czy pośrednio wynikające z korzystania z trenażera.

26_ INFORMACJE DOTYCZĄCE UTYLIZACJI

1) NA OBSZARZE UNII EUROPEJSKIEJ

Niniejszy produkt spełnia wymagania dyrektyw unijnych: 2002/95/WE, 2002/96/WE i 2003/108/WE.

Symbol przekreślonego kosza znajdujący się na urządzeniu lub jego opakowaniu oznacza, że po upływie okresu eksploatacyjnego wyrobu nim oznaczonego nie należy utylizować go wraz z innymi odpadami.
Po zakończeniu okresu eksploatacyjnego wyrobu użytkownik jest zobowiązany dostarczyć go do odpowiedniego zakładu zbiórki odpadów elektronicznych i elektrycznych lub zwrócić do sprzedawcy podczas dokonywania zakupu nowego wyrobu tego samego typu.
Odpowiednio prowadzona zbiórka wyrobów w celu ich dalszego przekazania do recyklingu, przerobu i utylizacji w sposób przyjazny dla środowiska może pomóc w zapobieżeniu potencjalnym negatywnym skutkom dla środowiska i zdrowia ludzi oraz umożliwia ponowne użycie i/lub recykling materiałów, z których wykonano niniejsze urządzenie.
Utylizacja wyrobu w niewłaściwy sposób może wiązać się z nałożeniem na użytkownika kar przewidzianych w obowiązujących przepisach.

2) POZA OBSZAREM UNII EUROPEJSKIEJ

Przed utylizacją wyrobu należy skontaktować się z lokalnymi władzami w celu zapoznania się z obowiązującymi metodami utylizacji.

Pomoc techniczna: support.elite-it.com

PORTUGUÊS

Muito obrigado por ter adquirido TUO.

01_ADVERTÊNCIAS GERAIS DE SEGURANÇA

Antes de começar a utilizar o rolo de treinamento, leia atentamente as advertências especificadas a seguir para a proteção da sua saúde e segurança.

1. O aparelho não pode ser utilizado por pessoas (incluindo crianças) com capacidades físicas, sensoriais ou mentais reduzidas ou com falta de experiência e conhecimento, exceto sob supervisão ou instrução
2. As crianças não devem brincar com o equipamento mesmo com supervisão
3. Antes de iniciar o treinamento, é importante submeter-se a um cuidadoso exame médico-desportivo, que ateste o seu estado de boa saúde.
4. Escolha uma modalidade de treinamento que seja compatível com a sua condição de saúde e capacidade de resistência física.
5. Se durante o treinamento tiver sensações de bastante cansaço ou de dor, interrompa de imediato a utilização do rolo e consulte o seu médico.
6. Utilizar somente o alimentador em dotação (mod. 6A-181WP12).

A conformidade do TUO ás diretivas comunitárias (ver “Declaração de conformidade” na página 115) pode ser invalidade se não for utilizada a fonte de alimentação fornecido.

7. Antes do início do treinamento verificar a correta fixação da bicicleta no rolo. A bicicleta deve estar posicionada verticalmente e fixada de forma estável nos suportes previstos como indicado nas instruções. Verificar a correta instalação puxando e deslocando o tubo horizontal da estrutura e atuando no selim. Se não for corretamente e estavelmente fixada, não proceder com o treinamento.

As advertências acima assinaladas possuem um caráter geral e não exaustivo de todas as cautelas que devem ser adotadas para uma utilização correta e segura do rolo de treinamento, do qual o usuário é exclusivamente responsável.

02_AVISOS

IMPORTANTE: o volante da unidade é muito pesado. Choques pequenos podem comprometer o funcionamento do rolo.

- Não frenar durante a utilização do trainer, isto danifica irreparavelmente o rolo e o pneu
- O cavalete foi estudado para ser usado por um só ciclista.
- Verificar a segurança e a estabilidade da bicicleta antes de cada treino.
- Se o desengate rápido não for compatível com as buchas do cavalete, substituí-lo por aquele fornecido com o equipamento (Ref. E).
- Não existem componentes utilizáveis individualmente no interior. A garantia é nula se a unidade for aberta ou adulterada.
- Uma vez que os pés são fabricados em material macio antiderrapante, pode verificar-se que durante o uso deixem vestígios de borracha no pavimento.
- Durante o uso do TUO com rolo Elastogel, um ligeiro desgaste do mesmo reentra na normalidade. Os testes executados em Elite demonstram que após um uso contínuo de 20.000 Km o desgaste do rolo é entorno a 0,1 mm, e sendo 10 mm a espessura total, um consumo bem superior não impede o correto funcionamento do trainer.

Contestações devidas ao uso impróprio ou negligente, não serão reconhecidas. Pode verificar-se um ligeiro desgaste da peça de borracha que é normal.

- A utilização com pneus estreitos ou com a pressão do pneu não ideal, pode danificar irreparavelmente o rolo Elastogel.

- A pressão do pneu deverá ser:
7-8 atmosferas para pneu de corrida;
3,5-4 atmosferas para pneu MTB.
Para casos específicos, referir-se à pressão recomendada pelo fabricante dos pneus.
- Não conservar o TUO em locais molhados ou úmidos. Isto pode danificar os componentes eletrônicos.
- Utilizar o rolo numa superfície plana.
- Elite não é responsável por eventuais maus funcionamentos com outros programas/app/dispositivos não fornecidos pela Elite
- Atenção: sistemas integrados wireless que trabalham na mesma banda de frequências, podem interferir com a transmissão de dados do TUO. Neste caso, desativar esses aparelhos.
- Evitar deixar a unidade à luz direta do sol ou em ambientes particularmente úmidos por períodos prolongados quando não é utilizada.
- Não aplicar nunca detergentes químicos (gasolina ou diluentes) em nenhuma parte de Elite TUO.
A presença de linhas elétricas de alta voltagem, semáforos, linhas ferroviárias elétricas, linhas elétricas de ônibus ou carros elétricos, aparelhos de televisão, automóveis, ciclo computador, equipamentos de ginásio e telemóveis no raio de ação da unidade ou o atravessar de portões de segurança elétricos podem ser causa de interferências.
Portanto, a utilização de outros receptores wireless pode alterar ou completamente inibir o funcionamento da unidade devido a estas interferências.

03_INTRODUÇÃO

TUO é um trainer de transmissão direta com resistência magnética gerida eletronicamente.
- As características que distinguem este rolo são: o amplo intervalo de potências distribuíveis durante o treinamento, uma pedalada extremamente redonda e a compatibilidade com standard de comunicação abertas.
A resistência à pedalada é gerada por uma unidade integrada de frenagem com tecnologia magnética
que garante a máxima silenciosidade durante o treinamento.
- TUO é um dispositivo eletrônico para efetuar treinamentos, a ser colocado em interface com um computador pessoal (Windows, Mac) ou com dispositivos móveis (iOS e Android)* ou com um computador com tecnologia ANT+ e/ou Bluetooth Smart.
O software / app My E-Training permite uma grande variedade de modos de treinamento / teste e, portanto, adequado para todos os tipos de ciclistas, do iniciante ao profissional.
a app è disponível na AppStore (versão iOS) e Google Play (versão Android), enquanto a versão para Windows PC e Mac está disponível no sítio www.elite-it.com .
As principais funções são:
- treinamentos com os vídeo
- Programas de treinamento personalizados
- treinamentos com Google maps
- Gravação, importação e exportação dados.

04_PROTOCOLOS DE TRANSMISSÃO

TUO usa dois diferentes protocolos de transmissão para interagir e enviar os dados de programas/app/dispositivos:
Verificação com o fabricante do app/programa/dispositivo a compatibilidade com um ou mais desses protocolos.

BLUETOOTH SMART

Protocolo "Serviço Fitness Machine – Indoor Bike" (FTMS).
Este protocolo permite ao programa / app / dispositivo compatível de receber os dados do treinamento e variar a resistência do rolo.
Com este protocolo é possível uma completa interação com o rolo.
Protocolo "Servizio Speed&Cadence" (Velocidade&Cadência).
Este protocolo permite o envio dos dados de velocidade e cadência do rolo. Para o TUO permite exclusivamente o envio de dados de velocidade. Este protocolo não permite a interação com um programa/app/dispositivo.
Protocolo "Serviço Power (Potência)". Este protocolo permite o envio do dado de potência que o ciclista está desenvolvendo. Este não permite a interação com o programa/app/dispositivo.
Na maior parte dos casos, smartphones e tablets já têm a conetividade Bluetooth Smart e, portanto, não exigem qualquer componente adicional para poder se comunicar com o TUO. Pode ser que os periféricos mais antigos não sejam compatíveis. Verificar com o produtor a compatibilidade com Bluetooth Smart.
Nota: Quando o rolo está ligado com um protocolo Bluetooth Smart por dispositivo, não é mais possível conectá-lo com outros dispositivos BLE. Isto é devido a uma limitação do protocolo Bluetooth Smart.

ANT+

Protocolo “ANT+ FE-C”. Este protocolo permite ao programa / app / dispositivo de receber os dados do treinamento e variar a resistência do rolo. Com este protocolo é possível uma completa interação com o rolo.
Protocolo "ANT+ Speed&Cadence" (Velocidade&Cadência).
Este protocolo permite o envio dos dados de velocidade e cadência do rolo. Para o TUO permite exclusivamente o envio de dados de velocidade. Este protocolo não permite a interação com um programa/app/dispositivo.
Protocolo “ANT+ Power (Potência). Este protocolo permite o envio do dado de potência que o ciclista está desenvolvendo. Este protocolo é mais comum d ANT+ FE-C, mas não

permite a interação do app/programa/periférico.
Com exceção de alguns smartphone, que têm a conectividade ANT integrada, para a conexão através de protocolo ANT+ é necessário o uso de uma memória. Com periféricos Android, PC Windows e Mac, é necessário a utilização de um dispositivo USB ANT+. Esta chave pode ser adquirida no site www.shopelite-it.com ou em outros canais. A utilização desta chave USB ANT+ permite ao periférico de se conectar ao rolo utilizando o protocolo ANT+.
Para os periféricos Android é necessário um cabo adaptador OTG.
Para os periféricos iOS é necessário o uso de uma chave particular (não incluída) compatível com o conector 30-pinos iOS.
A lista completa dos periféricas compatíveis com o protocolo ANT+ está disponível no sítio ANT+
(http://www.thisisant.com/directory/)

Especificações wireless:

Frequências de transmissão: 2402 a 2480 MHz
Protocolos: Bluetooth 4.0 & ANT+
Distância de transmissão em campo livre: 10m
Potência transmissão ANT+: 4dB
Potência transmissão Bluetooth: 0dB

05_INTERVALO DE POTÊNCIA

O intervalo de potência que o rolo consegue cobrir é muito amplo e depende da velocidade.
Quanto mais rápido se pedalar, tanto mais amplo é o intervalo de potência. No entanto, é possível que existam condições extremas em que a potência requerida esteja fora do intervalo (muito elevada ou muito baixa). Nestes casos, o rolo fornece a máxima/mínima possível, retornando a trabalhar corretamente assim que as condições tenham tornado a ser compatíveis com a potência distribuível pelo TUO.
Quando a potência necessária está fora do intervalo de potência distribuível o rolo apresenta no monitor a efetiva potência que está produzindo e não aquela teórica.

06_INCLINAÇÃO

Também a máxima inclinação simulável varia em função da velocidade e do peso. De fato, a potência necessária para enfrentar uma subida varia em função da velocidade com que a enfrentar (mais veloz, mais potência) e do peso (para "levantar" mais peso precisa-se mais potência).
Quando a situação requer uma potência maior do que a máxima, então TUO continua a fornecer a potência máxima e, consequentemente, não se sentirá aumentar ainda mais a resistência.
TUO usa um sistema baseado no movimento de ímanes em proximidade de um disco metálico em movimento.
Essa tecnologia permite simular de forma verdadeira também as mínimas mudanças de declive, tendo em conta da inércia que se teria durante uma pedalada em estrada. A alteração da resistência será feita portanto, de forma gradual, quer no caso de aumentos quer no caso de diminuições de resistência. Este sistema permite de evitar o bloqueio completo da pedalada devido a potências muito elevadas.

07_PRECISÃO DO VALOR DE POTÊNCIA

O dado de potência que o TUO envia é o resultado de vários cálculos. Estes cálculos são feitos tendo em conta principalmente a velocidade em que está a pedalar, o travão do rolo e outros fatores.
A fim de melhorar a precisão, cada TUO é calibrado pela Elite para reduzir o mais possível o erro, mas existem alguns fatores que ao longo do tempo podem variar e reduzir a precisão da potência.
O spindown é um procedimento de calibragem que permite ao rolo de avaliar eventuais variações resultantes da utilização e compensar a sua influência na resistência gerada pelo rolo.

Procedimento:

É importante efetuar a calibragem quando o rolo é aquecido por pelo menos 10 minutos,
Para obter uma melhor calibração de Tuo, após o aquecimento de 10 minutos da unidade de resistência, é necessário reposicioná-la em relação ao pneu. Portanto, afastar o rolo do pneu girando a alavanca de extracurso para a esquerda (Ref. Z) (fig. 43), regular a distância do rolo com o manípulo de regulação (Ref. H) (Fig. 44), até o rolo tocar na roda. Em seguida, girar a alavanca de extracurso para a direita para obter a pressão correta na roda.
Para efetuar o procedimento, lançar o relativo comando do app ou programa My E-Training e seguir as indicações.
O comando de início do procedimento está dentro da página das configurações do app.
O procedimento requer de começar a pedalar e aumentar a velocidade até um determinado valor.
Quando é notificado para deixar de pedalar, parar imediatamente.
Após alguns segundos o procedimento irá notificá-lo que que a calibração foi realizada com sucesso.
O valor de spindown é memorizado no TUO, de modo a permitir o envio dos valores de potência sempre corretos a cada periférica ligada, também a programas / app / dispositivos de terceiras partes não Elite.

Notas:

- o procedimento de calibragem descrito anteriormente pode ser efetuado também com outros programas / app / dispositivos diferentes daqueles Elite.

- Manter os pés nos pedais até quando o procedimento está completo.
- Se o rolo se conecta ao ergômetro da bicicleta (quando disponível), as notas supramencionadas não são mais válidas na medida em que a potência não é mais calculada mas medida pelo sensor que está presente na bicicleta. Ler o capítulo "Power Meter Link (PML)" para obter mais informações.

08_LED DE ESTADO

TUO envia os dados de velocidade e potência através dos protocolos ANT+ e Bluetooth Smart.
Na placa eletrônica estão presentes 3 led que identificam o estado de alimentação e funcionamento da própria placa, além de notificar qual protocolo se está usando.
Os Led têm 3 cores:
Vermelho = identifica a alimentação do trainer.
- Desligado = TUO não é alimentado ou está em modo de poupança energética
- Aceso = TUO é alimentado
Azul = identifica o funcionamento do TUO com o protocolo Bluetooth Smart.
- Lampejo lento = em espera de uma conexão.
- Aceso = TUO está transmitindo utilizando o protocolo Bluetooth Smart.
- Lampejo veloz = em procura de um sensor de potência (ver capítulo "09_Power Meter Link")
Verde = identifica o funcionamento do TUO com o protocolo ANT+.
- Lampejo lento = em espera de uma conexão.
- Aceso = TUO está transmitindo utilizando o protocolo ANT+.
- Lampejo veloz = em procura de um sensor de potência (ver capítulo "09_Power Meter Link")

09_POWER METER LINK (PML)

TUO implementa também una función, llamada Power Meter Link, que permite obtener unos datos de potencia mucho más precisos.
Esta función permite a TUO utilizar un sensor de potencia presente en la bici como fuente de la potencia.
De esta manera TUO es más preciso ya que los datos de potencia medidos por el sensor son más precisos que los que TUO puede calcular con sus fórmulas.
Nota: esta función no se puede utilizar si no hay un sensor de potencia instalado en la bici.

UTILIZACIÓN

- Combinación.

En el arranque TUO busca automáticamente durante unos segundos los sensores de potencia que puedan estar presentes. Si encuentra uno, se conecta a este y uso los datos del mismo. Por este motivo, es conveniente asegurarse de que el sensor de potencia esté transmitiendo antes de alimentar el rodillo.
Asimismo, una vez conectado TUO guardará el número de serie del sensor de potencia para los entrenamientos siguientes.
En caso que en la estancia haya más sensores de potencia, TUO se conectará al sensor de potencia con la señal más fuerte, que normalmente será el que está presente en la bicicleta.

- Entrenamientos posteriores.

Posteriormente, en cada arranque TUO intentará conectarse siempre al sensor con el que se ha combinado la primera vez.
Si no consigue conectarse al sensor o el sensor no está presente, TUO usará los algoritmos propios para el cálculo de la potencia.

- Cancelación del sensor combinado.

En caso que se desee cambiar el sensor, basta con alimentar el rodillo haciendo que se mueva la rueda (incluso a mano) o pedaleando dentro de algunos segundos. En el arranque, en caso que la velocidad sea superior a cero, TUO restablece el sensor guardado y comienza la búsqueda de un nuevo sensor, como si fuese la primera vez.
Cuando TUO restablece el número de serie de sensor de potencia, efectúa 6 vibraciones para confirmar que se ha realizado la cancelación.
NOTAS:
- Si TUO se ha conectado con el sensor equivocado, basta con restablecer el sensor combinado y repetir la operación de combinación teniendo cuidado de alejar el sensor al que no quiere que TUO se conecte.
- Si durante el entrenamiento TUO pierde la conexión con el sensor de potencia, éste pasa automáticamente al uso de las fórmulas para el cálculo de la potencia. Mientras tanto continúa intentando restablecer la conexión con el sensor.
- El rodillo primero busca los sensores ANT+ y después los Bluetooth. Si el sensor de potencia es tanto ANT+ como Bluetooth, muy probablemente se vinculará a la señal ANT+.
- Las vibraciones de la cancelación son muy ligeras. Podría ser necesario apoyar la mano en la unidad de resistencia para notarlas.
- En caso de pedales / bielas Bluetooth, el rodillo se vincula solo a uno de los dos. En este caso, no se puede predeterminar a qué pedal/biela se vincula. Asimismo dado que en este caso cada pedal/biela mide la potencia desarrollada por la pierna relativa, el valor enviado es aproximadamente la mitad del total desarrollado por el ciclista. En este caso, para una utilización correcta es necesario habilitar la opción “Doblar potencia” (“double power”) con la aplicación my E-training (Parámetros –

configuración avanzada).
- Durante la búsqueda inicial de los sensores de potencia, el led verde parpadea rápidamente.

10_ELASTOGEL

A ELITE, em colaboração com a BAYER, propõe a solução ELASTOGEL, um tecnopolímero que aplicado ao rolo da unidade de resistência oferece as seguintes vantagens:
- reduz o ruído em 50% (quantificado em dB).
- melhora a aderência do pneu no rolo.
- reduz em 20% o consumo do pneu.
- reduz as vibrações e melhora a sensibilidade da pedalada.
- melhora a utilização dos rolos com pneus de mountain bike.

As características técnicas do ELASTOGEL são:
elevada elasticidade, resistência à laceração, à abrasão e resistência aos óleos e solventes.

11_CARDIOFREQUENCÍMETRO

- O rolo TUO não é capaz de receber os dados de cardiofrequencímetros. O valor do cardiofrequencímetro é normalmente recebido diretamente pelo periférico utilizado.
- A compatibilidade com os vários tipos de faixas cardio depende da periférica / programa / app utilizados.
- A app de Elite My E-Training permite o uso das faixas ANT+, e permite também o uso de faixas Bluetooth Smart. Com a app de Elite My E-Training, é possível ligar e utilizar as faixas com ambos os protocolos.

12_NOME E LISTA DOS COMPONENTES

O seu rolo TUO inclui os seguintes componentes

N.1 Descanso	(Ref. A)
N.1 Unidade	(Ref. B)
N. 2 Tampas para rodas maiores de 28"	(Ref. C)
N.1 Alimentador	(Ref. D)
N.1 Quick Release	(Ref. E)
N.1 Chave de bocas de 10 mm	(Ref. F)
N.º 2 Borrachas apoio unidade	(Ref. G)
N.º 4 Arruelas Ø 5 mm	(Ref. H)
N.º 4 Parafusos autorroscantes Ø 5 x 16 mm	(Ref. I)
N.º 1 Fixadores	(Ref. L)
N.º 4 Porca Ø 6 mm	(Ref. M)
N.1 Adaptador esquerdo 10 mm	(Ref. R)
N.1 Adaptador direito 12 mm	(Ref. S)
N.1 adaptador esquerdo 12 mm	(Ref. T)
N.1 Arruela galvanizada	(Ref. U)
N.1 Liberação rápida do dado	(Ref. P)
N.1 Espaçador esquerdo através do pino	(Ref. Q)

ATENÇÃO: os adaptadores ref. R, S, T, U, P, Q são componentes de dimensões reduzidas e podem ser facilmente perdidos. Se o trainer é movido, é aconselhável retirar os adaptadores e mantê-los no seu saco uma vez que podem sair facilmente durante o transporte.
Eventuais peças sobresselentes estão disponíveis a nossa loja online ou contatando diretamente Elite e/ou o distribuidor do seu país.

13_MONTAGEM DO DESCANSO/MONTAGEM UNIDADE

BICICLETAS COM RODAS MENORES DE 28"
- Colocar a unidade (Ref. B) numa superfície plana (Fig. 1).
- Colocar o descanso invertido como na figura 2.
- Puxar o botão (Ref. X) para fora e posicionar a placa (Ref. L) no cavalete (Fig. 3-4).
- Fixar as porcas (Ref. M) da placa (Ref. L) e as borrachas (Ref. G) com os respetivos parafusos (Ref. H e I) (FIG. 5-6).
- Girar o cavalete e apoiá-lo em uma superfície plana, em seguida, girar a unidade para o interior até ouvir um clique do botão. (Fig. 7).
- Aparafusar completamente o botão (Fig. 8-9).

BICICLETAS COM RODAS MAIORES DE 28"
- Colocar a unidade (Ref. B) numa superfície plana (Fig. 1).
- Desparafusar as 2 coberturas laterais da unidade e montá-las nos orifícios laterais (Fig. 10-11).
- Colocar o descanso invertido como na figura 12.
- Puxar o botão (Ref. X) para fora e posicionar a placa (Ref. L) no cavalete (Fig. 13-4)
- Fixar as porcas (Ref. M) da placa (Ref. L) e as borrachas (Ref. G) com os respetivos parafusos (Ref. H e I) (FIG. 14 - 15).
- Rodar o cavalete e apoiá-lo numa superfície plana.
- Girar a unidade para dentro até que o botão se encaixe no lugar (fig. 16).
- Aparafusar completamente o botão (Fig. 17-9).
- Fechar as pernas do descanso (Fig. 18).
- Desparafusar os dois parafusos e remover o distanciador em plástico (Fig. 19).
- Aparafusar depois o distanciador (Ref. C) para rodas maiores de 28" em dotação sem forçar (Fig. 20).
- Repetir a mesma operação também para o distanciador direito

Atenção, controlar que o distanciador esteja centrado com o suporte em plástico a que é aparafusado.
Verificar fazendo rodar as pernas em madeira que não existam impedimentos e que o apoio no tubo seja correto.

14_UTILIZAÇÃO ADAPTADOR PINO PASSANTE

- Desaparafusar o pino passante e removê-lo da bicicleta (Fig. 21-22).
- Adaptador pino passante trainers Ø 10mm (Ref. U-R-P) (Fig. 23).

- Adaptador pino passante trainers Ø 12mm (Ref. U-T-S-P) (Fig. 24).
- Aparafusar a quick release (Ref. E) (Fig. 25).
- Se a sua bicicleta não está em conformidade com o kit pino passante, requer-se a utilização do distanciador (Ref. Q)
(Fig. 26-27-28-29).

15_INSTALAÇÃO DA BICICLETA

- Certificar-se de que o desengate rápido da roda traseira da bicicleta está fixado corretamente.
- Colocar a alavanca (Ref. W) em posição de "OPEN" (Fig. 30).
- Colocar em posição a bicicleta posicionando-a no centro do rolo (Fig. 31).
- Afrouxar o anel externo e posteriormente desparafusar o pino de forma que a extremidade esquerda do desengate rápido da bicicleta se encaixe no interior da sede cónica (Fig. 32-33-34).
- uma vez posicionado o pino, apertar novamente o anel externo para bloquear o posicionamento da bicicleta (Fig. 35).
- Para um bloqueio mais seguro da bicicleta no cavalete, assegurar-se que a alavanca do desenganchamento rápido esteja virada no sentido horizontal (Fig 36).
- Fechar a alavanca (Ref. W), com cuidado porque começa a comprimir o desenganchamento rápido dentro da área pré-definida como delimitada por 55° e 65° (Fig 37).
- Se a alavanca (Ref. W) inicia a comprimir o desenganchamento rápido na posição de trabalho antecipado (Fig. 38), perno da bucha direita (Ref. Y) (Fig. 39) de forma tal que a alavanca (Ref. W) comece a trabalhar no interior da área de trabalho predefinida (aquela delimitada por 55° e 65°) (Fig 37).
- Se a alavanca (F) começar a comprimir o desengate rápido na posição de trabalho adiada (Fig. 40), desparafusar o perno da bucha direita (Ref. Y) (Fig. 41) de forma tal que a alavanca (Ref. W) comece a trabalhar no interior da área de trabalho predefinida (aquela delimitada por 55° e 65°) (Fig 37).
- Fechar a alavanca (Ref. W) em posição de "CLOSE" empurrando a mesma somente com a palma da mão (Fig. 42)
- Verificar que a alavanca do extracurso (Ref. Z) esteja posicionada como na figura 43.
- Rodar o manípulo de regulação (Ref. H) no sentido horário (Fig. 44) até que o rolo da unidade de resistência toque ligeiramente a roda.
- Rodar a alavanca do extracurso (Ref. Z) de 180° para a direita (Fig. 45) e verificar a compressão da roda no suporte unidade.
- A pressão do pneu deverá ser:
7-8 atmosferas para pneu de corrida;
3,5-4 atmosferas para pneu MTB.
Para casos específicos, referir-se à pressão recomendada pelo fabricante dos pneus.
- Certificar-se que o descanso esteja aberto completamente e colocado numa superfície plana de forma estável. Começar a pedalar.

16_ALIMENTAÇÃO

- TUO tem uma placa eletrônica no seu interior, e é alimentada através de um alimentador standard (fornecido na embalagem).
Inserir o alimentador na tomada elétrica e o jack no conector do TUO presente na parte traseira do rolo, uma ligeira vibração indica que o sistema está colocando na posição inicial. Esta operação pode demorar até cerca de 15 seg.
A conformidade do TUO ás diretivas comunitárias (ver “Declaração de conformidade” na página 115) pode ser invalidade se não for utilizada a fonte de alimentação fornecido.

17_UTILIZAÇÃO UNIDADE

Depois de ter montado a unidade à estrutura é possível utilizar TUO. Para poder visualizar os dados e modificar a resistência é necessário utilizar um AP/ciclocomputador/programa compatível.
A fase de acoplamento (pairing), leitura dos valores e alteração da resistência devem respeitar os protocolos ANT+ e Bluetooth Smart; em vez disso, as modalidades de funcionamento dependem da app/ciclocomputador.
O procedimento de conexão e utilização varia em função da periférica e do programa/app que se pretende utilizar. Verificar no programa/app como proceder para a conexão e utilização durante o treino.

18_UTILIZAÇÃO DO TUO COM SOFTWARE / APP/DISPOSITIVO

Para um treinamento sugerimos o uso do programa/app My E-training, disponível para iOS, Android, Windows e Mac OS.
My E-training é um sistema completo que permite diferentes modalidades de treinamento, como vídeo, programas configuráveis, cursos com Google Maps, competição via internet e muitas outras funções.
No entanto, é possível utilizar um software de terceiros que seja compatível com os standard de comunicação do rolo. No mercado existem muitos programas/app/periféricos capazes de se conectarem com TUO.
Seguir as indicações do programa/app/periférico para a correta conexão com o rolo.
Antes de utilizar qualquer app e iniciar o procedimento de conexão, assegurar que o trainer é alimentado, e que não

esteja no modo de poupança energética. O trainer deve ser alimentado à corrente elétrica através do alimentador fornecido na embalagem.
A placa eletrônica do rolo tem LEDs que indicam o estado do rolo. Consulte o parágrafo "Led de estado" para uma explicação detalhada.

19_REMOÇÃO DA BICICLETA

Para remover a bicicleta seguir o procedimento seguinte:
- Soltar a pré-carga no rolo elastogel girando a alavanca do extracurso (Ref. Z) (Fig. 43).
- Desligar a alimentação do rolo, desligando
o jack do alimentador da unidade de resistência.
- Levantar a alavanca de bloqueio do cavalete (Ref. W) (Fig. 30), tendo contemporaneamente com a outra mão o selim da bicicleta de forma que não caia.
- Levantar a bicicleta e retirá-la do cavalete.
- Para o transporte, ou para reduzir os requisitos de espaço quando não for utilizado, aconselha-se de fechar as pernas da estrutura e girar para dentro a unidade de resistência.
- Para girar a unidade, é necessário desaparafusar e puxar com força o botão
- No caso de prolongados períodos de inatividade, transportes particulares, é aconselhável remover completamente a unidade da estrutura e inseri-la na embalagem original.

20_RESOLUÇÃO DE PROBLEMAS

O trainer não conecta-se à app:
o trainer deve ser alimentado corretamente para poder funcionar, e entre 15 minutos deve ser feita a conexão com um dispositivo, caso contrário, o trainer entrará no modo de poupança energética. Para reativar o rolo, começar a pedalar ou desligar e realimentar o rolo , efetuar depois a conexão até aos 15 minutos.

A velocidade indicada é muito elevada (também mais 100km/h).
provavelmente foi errada a definição da circunferência do rolo no dispositivo utilizado.
O TUO envia os dados do treino de acordo com vários protocolos. Um destes é o protocolo usado pelos sensores de velocidade. Se o dispositivo utilizado para visualizar a velocidade usa este protocolo, então deve alterar a circunferência definida da roda.
O valor correto a configurar para a circunferência da roda no caso do TUO é 47 mm.

21_EMBALAGEM

Sempre que o rolo deva ser expedido para assistência ou outras razões, um embalamento correto é essencial:
- desligar o cabo de alimentação do TUO;
- embalar o TUO na caixa em que estava embalado originalmente.
Durante as expedições os pacotes são muitas vezes submetidos a maus-tratos e choques muito fortes, por isso, embalagens não suficientemente resistentes podem danificar irremediavelmente o rolo. Esse tipo de dano não é coberto pelas condições de garantia.
Nota: antes de enviar o rolo ou algum seu componente para assistência, consultar em primeiro lugar Elite ou um seu distribuidor ou o próprio negociante. Eventuais envios não acordados serão recusados.

22_ACONSELHA-SE:

- Para um menor consumo do pneu e uma melhor aderência ao rolo, recomendamos de utilizar pneus largos de 23 mm.
- Para um menor ruído, uma maior aderência do pneu no rolo e uma redução das vibrações, utilizar pneus slick (também para Mountain bike).
- Antes da utilização, limpe o pneu com álcool ou água.
- Se o perno do desenganchamento rápido incluso sobressair mais de 3mm da porca de fixação,cortar a parte saliente.

23_COPYRIGHT

Nenhuma das partes deste manual pode ser reproduzida ou transmitida sem a autorização por escrito de ELITE S.r.l.
O software do TUO e o relativo código são de propriedade de ELITE S.r.l.

24_ALTERAÇÕES AOS PRODUTOS

ELITE, também em função da atualização tecnológica, reserva-se o direito de efetuar alterações nos produtos ou às suas especificações sem obrigação de notificação ou outra comunicação prévia ao Cliente para:
a) alterações que não afetem negativamente as prestações do produto;
b) alterações necessárias para satisfazer ou melhorar as especificações de produto;
c) alterações necessárias para a adaptação a requisitos de lei ou regulamentares aplicáveis.
ELITE também reserva-se o direito de fornecer os produtos com esses aprimoramentos sem qualquer obrigação ou responsabilidade de fazer as mesmas alterações aos produtos anteriormente comprados, reservando-se também o direito de alterar os preços e a disponibilidade de modelos de acordo com as condições de mercado, a disponibilidade dos componentes e outras considerações comerciais.

25_DISCLAIMER

A Elite S.r.l. não é responsável por eventuais danos temporários ou permanentes à integridade física do

usuário que sejam uma consequência direta ou indireta da utilização do rolo de treinamento.

26_INFORMAÇÕES SOBRE A ELIMINAÇÃO DO PRODUTO

1) NA UNIÃO EUROPÉIA

Este produto está de acordo com os Regulamentos EU 2002/95/CE, 2002/96/CE and 2003/108/CE.

O símbolo da lata de lixo colocado no equipamento ou na confecção indica que o produto no final de vida deve ser recolhido separadamente dos outros lixos.

O usuário deverá, portanto levar o equipamento no final de vida aso centros apropriados de coleta de lixo diferenciada dos lixos eletrônicos, ou levá-lo ao revendedor no momento da compra de um equipamento equivalente, na proporção de um por um.

A adequada coleta diferenciada para o encaminhamento sucessivo do aparelho destinado à reciclagem, ao tratamento e a eliminação ambiental compatível, contribui para evitar possíveis efeitos negativos potenciais no ambiente e na saúde e promove a reutilização e/ou reciclagem dos materiais que compõem o produto.

A eliminação abusiva do produto por parte do usuário leva a aplicação de sanções administrativas previstas pelos regulamentos exigentes.

2) EM PAÍSES QUE NÃO FAZEM PARTE DA UNIÃO EUROPÉIA

Se desejar eliminar o presente produto, contatar as autoridades locais e informar-se sobre o método de eliminação.

SLOVENSKY

Blahoželáme k zakúpeniu cyklistického trenažéru TUO

01_VŠEOBECNÉ BEZPEČNOSTNÉ UPOZORNENIA

Pred použitím trenažéru, si pozorne prečítajte upozornenia nižšie, pre zachovanie vášho zdravia a bezpečia.

1. Zariadenie nie je určené pre použitie osobami (vrátane detí) so zníženými fyzickými, zmyslovými alebo mentálnymi schopnosťami, alebo s nedostatkom skúseností a znalostí, s výnimkou prípadu, keď sú pod dohľadom alebo boli náležite poučené.
2. Deti musia byť pod dohľadom, aby sa so zariadením nehrali.
3. Pred začatím tréningového programu, sa podrobte fyzickým testom pre potvrdenie vášho dobrého zdravia.
4. Zvoľte si úroveň tréningu v súlade s vašou fyzickou kondíciou a vaším zdravotným stavom.
5. Ak sa počas tréningu cítite vyčerpane alebo vás niečo bolí, okamžite ukončite jazdu na trenažéri a konzultujte to so svojim lekárom.
6. Používajte len s originálnym dodným káblom (mod. 6A-181WP12).

TUO podlieha normám EÚ (pozri "Vyhlásenie o zhode" na strane 115), môže strácať účinnosť, ak sa trenažér používa s iným káblom, ako je originálny.

7. Pred začiatkom tréningu skontrolujte správne upevnenie bicykla na valci. Bicykel musí byť umiestnený v zvislej polohe a stabilne upevnený na držiakoch, nainštalovaných podľa pokynov. Skontrolujte správnu inštaláciu tak, že potiahnete a zatlačíte na vodorovnú rúrku rámu a vyviniete tlak na sedlo. Ak bicykel nie je správne a stabilne upevnený, nepokračujte v tréningu.

Vyššie uvedené upozornenia sú všeobecné a nezahrňujú všetky možné situácie, ktoré treba brať do úvahy pre správne a bezpečné používanie trenažéru; za ktoré zodpovedá výhradne sám užívateľ.

02_UPOZORNENIA

DÔLEŽITÉ: zotrvačník jednotky je veľmi ťažký. Aj slabé nárazy môžu narušiť fungovanie valca.

DÔLEŽITÉ: Počas používania tréningového zariadenia nebrzdite, pretože tým dochádza k trvalému poškodeniu valčeka a pneumatiky.

- Stojan je navrhnutý na použitie iba jedným cyklistom.
- Pred každým tréningom skontrolujte bezpečnosť a stabilitu bicykla.
- Ak rýchloupinák nie je vhodný pre puzdrá stojana, nahraďte ho rýchloupinákom z výbavy (ozn. E).
- Stroj neobsahuje komponenty, ktoré sa dajú jednotlivo používať v interiéri. Záruka stráca platnosť v prípade, že bola jednotka otvorená alebo sa s ňou manipulovalo.
- Vzhľadom k tomu, že nožičky sú vyrobené z jemného protišmykového materiálu, po použití zariadenia môžu na podlahe zostať stopy po gume.
- Pri používania trenažéra s valčekom Elastogel je jeho mierne opotrebenie bežné a počíta sa s ním. Skúšky vykonané vo firme Elite preukázali, že po nepretržitom zaťažení zodpovedajúcom prejdeniu úseku 20 000 km je opotrebenie valčeka približne 0,1 mm. Keďže jeho celková hrúbka je 10 mm nemá ani väčšie opotrebenie negatívny vplyv na správnu činnosť tohto trenažéra.

Nároky v dôsledku nevhodného alebo nedbanlivého použitia nebudú uznané. Môže dôjsť k miernemu opotrebovaniu gumenej časti, čo spadá do bežného opotrebovania a počíta sa s ním.

- Úzke pneumatiky alebo pneumatiky, ktoré nie sú nahustené na optimálny tlak môžu trvale poškodiť valček Elastogel.
- Tlak v pneumatike musí byť:

7-8 atm pre pretekárske bicykle;
3,5-4 atm pre pneumatiky MTB.

V špeciálnych prípadoch dodržujte tlak odporúčaný

výrobcom pneumatík.
- Trenažér neskladujte na vlhkom alebo mokrom mieste. Mohlo by dôjsť k poškodeniu elektronických komponentov.
- Valček používajte na rovnom povrchu.
– Spoločnosť Elite nenesie zodpovednosť za prípadné poruchy pri používaní iných programov/aplikácií/zariadení, nepochádzajúcich od spoločnosti Elite.
- Upozornenie: zabudované bezdrôtové systémy, ktoré pracujú v rovnakom frekvenčnom pásme môžu rušiť prenos údajov trenažéra. V takom prípade dané zariadenia deaktivujte.
- Nevystavujte jednotku pôsobeniu priameho slnečného žiarenia, ani ju nenechávajte dlhodobo vo vlhkom prostredí, ak sa nepoužíva.
- Nikdy nepoužívajte chemické čistiace prostriedky (benzín alebo riedidlá) na žiadnu časť trenažéra Elite.

03_ÚVOD

TUO je trenažér s priamym náhonom a elektronicky riadeným odporom.
- TUO predstavuje nástroj so širokým rozsahom odporu a dosahovaného výkonu, hladké pedálovanie a možnosť párovania vďaka otvoreným štandardom prenosu údajov.
- Odpor je geTUOvaný extrémne tichou integrovanou magnetickou brzdnou jednotkou.
- Elektronický TUO je možné pripojiť k osobnému počítaču (Windows, Mac), mobilným zariadeniam (iOS a Android) a cyklo počítačom, ktoré obsahujú technológiu ANT+ a/alebo Bluetooth Smart.
My E-Training* softvér/aplikácia predstavuje široké možnosti trénovania / testovania pre všetky úrovne cyklistov, od amatérov, až po profíkov.
Aplikácia je dostupná na AppStore (iOS) a Google Play (Android), kým verzia pre PC / MAC je dostupná na stránke: www.elite-it.com.
Dôležité vlastnosti sú:
- Video tréning
- Osobné tréningové programy
- Tréning cez Google maps
- Ukladanie, importovanie a exportovanie údajov

04_PROTOKOLY PRENOSU ÚDAJOV

TUO využíva dva rôzne protokoly pre komunikovanie a získavanie údajov pre softvér / aplikácie / zariadenia.
Pre overenie kompatibility s jedným alebo viacerými týmito protokolmi, kontaktujte poskytovateľa aplikácie / softvéru / zariadenia.

BLUETOOTH SMART

"Fitness Machine - Indoor Bike service" protokol. Tento protokol posiela údaje o tréningu do kompatibilného softvéru / aplikácie / zariadenia a nastavuje odpor na trenažéri. Tento protokol umožňuje úplnú interaktivitu s trenažérom.
Protokol „Servis Speed&Cadence“ (Rýchlosť&Takt).
Tento protokol umožňuje odosielanie údajov o rýchlosti a kadencii valca. Pre TUO umožňuje jenom odosielanie údajov o rýchlosti. Tento protokol neumožňuje interakciu s programom/aplikáciou/zariadením.
"Power Service" protokol: tento protokol vysiela údaje o výkone jazdca, ale tiež neumožňuje interakciu medzi softvérom / aplikáciou / zariadením a trenažérom.
Vo väčšine prípadov smartfóny a tablety protokol Bluetooth Smart podporujú, preto nie sú potrebné žiadne dodatočné komponenty pre komunikovanie s TUO. Aj keď niektoré staršie zariadenia nemusia byť kompatibilné. Pre uistenie sa o kompatibilite s Bluetooth Smart, kontaktuje poskytovateľa vašej aplikácie.
POZNÁMKA: Ak je trenažér spárovaný so zariadením cez Bluetooth Smart protokol, už nie je možné spárovať ho s iným zariadním BLE.
Toto je obmedzenie samotného protokolu Bluetooth Smart.

ANT+

"ANT+ FE-C" protokol: tento protokol umožňuje softvéru / aplikácii / zariadeniu prijímať údaje o tréningu a ovládať odpor trenažéru. Tento protokol umožňuje úplnu interaktivitu s trenažérom.
Protokol „ANT Speed&Cadence“ (Rýchlosť&Takt).
Tento protokol umožňuje odosielanie údajov o rýchlosti a kadencii valca. Pre TUO umožňuje jenom odosielanie údajov o rýchlosti. Tento protokol neumožňuje interakciu s programom/aplikáciou/zariadením.
"ANT+ Power" protokol: tento protokol vysiela údaje o výkone jazdca. Tiež omnoho bežnejší, ako ANT+ FE-C, ale tento protokol neumožňuje interaktivitu medzi trenažérom a aplikáciou/softvérom/zariadením.
S výnimkou smartfónov, ktoré majú integrovaný protokol ANT+, je potrebný USB dongle pre spojenie cez ANT+ protokol.
USB konektor ANT+je potrebný, ak používate Android, PC Windows a zariadenia Mac. Je dostupný k zakúpeniu na stránke www.shopelite-it.com alebo cez iných predajcov – je potrebný pre spojenie zariadenia s trenažérom cez protokol ANT+.
OTG adaptér je potrebný pre zariadenia Android, zatiaľ čo zariadenia iOS vyžadujú špeciálny USB flash drive (nie je súčasťou) kompatibilný s 30-pinovým iOS konektorom.
Kompletný zoznam ANT+ kompatibilných zariadení je dostupný na: http://www.thisisant.com/directory/

Vlastnosti bezdrôtového pripojenia:

Prenosové frekvencie: od 2402 do 2480 MHz
Protokoly: Bluetooth 4.0 & ANT+
Prenosová vzdialenosť v otvorenom priestore: 10 m
Prenosový výkon ANT+: 4 dB
Prenosový výkon Bluetooth: 0 dB

05_ROZSAH VÝKONU

Rozsah výkonu, ktorý trenažér dokáže simulovať je veľmi široký a závisí od rýchlosti. Čím rýchlejšie pedálujete, tým širší je rozsah výkonu. Napriek tomu sa môžu vyskytnúť nejaké extrémne podmienky, ktoré vyžadujú výkon až mimo

tohto rozsahu (príliš vysoký alebo príliš nízky).
V takýchto prípadoch trenažér vyvinie maximálny/minimálny možný, a opäť začne pracovať správne, len čo sa obnovia podmienky, ktoré sú kompatibilné s výkonom, ktorý TUO dokáže simulovať. Ak je požadovaný výkon mimo možného rozsahu výkonu, trenažér zobrazí na displeji aktuálny, ktorý dosahuje, nie ten teoreticky možný.

06_SKLON

Maximálny sklon, ktorý dokáže TUO nasimulovať je funkciou rýchlosti a hmotnosti jazdca. V skutočnosti, výkon vyžadovaný na prekonanie stúpania je funkciou rýchlosti (čím rýchlejšie = tým vyšší výkon) a hmotnosti (čím ťažší jazdec, tým vyšší výkon je vyžadovaný na prekonanie stúpania).
Model TUO používa systém založený na pohybe magnetov v blízkosti otáčajúceho sa kovového kotúča.
Táto technológia umožňuje veľmi presné zmeny v stúpaní, aj keď veľmi malé, berúc do úvahy zotrvačnosť pri skutočnom jazdení na ceste. Obe sa znižujú a zvyšujú v nastavení odporu a sú postupné. Tento systém tiež zaručuje, že pedále sa nezaseknú, čo by mohlo nastať pri náhlo veľkom zvýšení odporu.

07_PRESNOSŤ HODNOTY VÝKONU

Údaj o výkone, ktorý TUO zasiela a je výsledkom rôznych výpočtov. Tieto výpočty berú do úvahy najmä rýchlosť šliapania do pedálov, brzdu valca a iné faktory.
Pre zlepšenie presnosti spoločnosť Elite kalibruje každé zariadenie TUO s cieľom minimalizovať možnú chybu, ale existuje niekoľko faktorov, ktoré sa z dlhodobého pohľadu môžu zmeniť a znížiť presnosť výkonu.
Spindown je postup kalibrácie, ktorý umožňuje valcu hodnotiť prípadné zmeny spôsobené používaním a vykompenzovať ich vplyv na odpor, ktorý generuje valec.
Postup:
Je dôležité, aby sa kalibrácia robila až po minimálne 10 minútovom zahrievaní bicykla,
Pre dosiahnutie lepšej kalibrácie Tuo, po zahriatí v trvaní 10 minút je potrebné prestaviť jednotku odporu v závislosti od pneumatiky. A preto otočením páky dobehu doľava odsunúť valček od pneumatiky (ozn. Z) (Obr. 43), nastaviť vzdialenosť valčeka a to za pomoci regulačnej páky (Ozn. H) (Obr. 44) až kým sa valček nedotkne kolesa. Následne otočte pákou dobehu smerom doprava, čím sa dosiahne správny tlak na kolese.
Ak chcete zariadenie kalibrovať, stlačte príslušný príkaz aplikácie alebo programu My E-training a postupujte podľa pokynov.
Príkaz na spustenie postupu sa nachádza na stránke nastavení aplikácie.
Pre daný postup je potrebné začať šliapať do pedálov a zvyšovať rýchlosť, až kým nedosiahnete stanovenú hodnotu. Akonáhle sa zobrazí upozornenie na zastavenie šliapania, ihneď prestaňte šliapať do pedálov.
Po niekoľkých sekundách vám postup oznámi, že kalibrácia prebehla úspešne.
Hodnota spindown sa uloží do pamäte zariadenia TUO, aby bolo možné odosielať každému pripojenému zariadeniu vždy správne hodnoty výkonu.
Poznámka:
- uvedený postup kalibrácie je možné vykonať aj pomocou programov/aplikácií/zariadení inej značky než Elite.
- Nechajte nohy na pedáloch, kým sa proces neukončí.
- Ak sa valec pripojí na silomer bicykla (ak je k dispozícii), vyššie uvedené poznámky viac neplatia, pretože výkon sa v takom prípade nevypočítava, ale je meraný snímačom na bicykli. Pre viac informácií pozri kapitolu „Power Meter Link (PML)“.

08_KONTROLKY

TUO vysiela údaje o rýchlosti a výkone cez ANT+ a Bluetooth Smart protokoly.
Na ovládacom panely sú 3 LEDky, ktoré signalizujú stav napájania a činnosť samotnej jednotky, tiež ktorý protokol je používaný.
LEDky majú 3 farby:
Červená = označuje zdroj napájania trenažéru:
- Nesvieti = TUO nie je napájaný alebo je v úspornom režime
- On = TUO je napájaný.
Modrá = označuje činnosť trenažéru s Bluetooth Smart protokolom.
- Rýchle blikanie = čakanie na spojenie.
- Svieti = TUO je spárovaná s aplikáciou My E-Training využitím ANT+ protokolu.
- Rýchle blikanie = vyhľadávanie snímača výkonu (pozri kapitolu "09_Power Meter Link")
Zelená = označuje činnosť trenažéru s ANT+ protokolom.
- Rýchle blikanie = čakanie na spojenie.
- On = TUO is transmitting data via the ANT+ protocol.
- Rýchle blikanie = vyhľadávanie snímača výkonu (pozri kapitolu "09_Power Meter Link")

09_POWER METER LINK (PML)

TUO zahŕňa funkciu nazývanú Power Meter Link, ktorá umožňuje získavať presnejšie údaje o výkone.
Táto funkcia umožňuje TUO používať snímač výkonu na bicykli, ktorý je zdrojom výkonu.
Vďaka tomu je TUO ešte presnejší, pretože údaje o výkone namerané snímačom sú presnejšie než údaje, ktoré je TUO schopný vypočítať pomocou vzorcov.
Poznámka: táto funkcia sa nedá používať v prípade, že snímač výkonu nie je nainštalovaný na bicykli.
POUŽITIE
- Spárovanie.
TUO pri svojom spustení automaticky vyhľadáva počas niekoľkých sekúnd snímače výkonu, ktoré sa nachádzajú v

jeho blízkosti. Ak nejaký nájde, pripojí sa k nemu a použije z neho údaje. Preto je vhodné sa predtým, než začnete na valci cvičiť, uistiť, že snímač výkonu prenáša údaje.
Okrem toho, ak raz príde k pripojeniu, TUO uloží sériové číslo snímača výkonu pre ďalšie cvičenia.
V prípade, že sa v miestnosti nachádza viac snímačov výkonu, TUO sa pripojí k snímaču výkonu, ktorý má najsilnejší signál a to je samozrejme ten, ktorý je na bicykli.
- Ďalšie cvičenia.
Počas ďalších cvičení sa TUO pri každom spustení bude snažiť vždy pripojiť k snímaču, s ktorým sa spároval prvý krát.
Ak sa nedokáže pripojiť k snímaču alebo snímač nie je prítomný, TUO použije vlastné algoritmy na výpočet výkonu.
- Vymazanie spárovaného snímača.
V prípade, ak budete chcieť zmeniť snímač, stačí spustiť valec tým, že začnete otáčať koleso (aj rukou) alebo tým, že budete chvíľku šliapať do pedálov. Platí, že, ak je rýchlosť počas spustenia vyššia než 0, TUO vynuluje snímač uložený v pamäti a znovu začne vyhľadávanie nového snímača, akoby to bolo prvý krát.
Keď TUO vynuluje sériové číslo snímača výkonu, 6 krát jemne zavibruje na potvrdenie vymazania.
POZNÁMKA:
- Ak sa TUO pripojí na nesprávny snímač, stačí vynulovať spárovaný snímač a zopakovať činnosť párovania, pričom je potrebné vzdialiť sa od snímaču, ku ktorému nechceme TUO pripojiť.
- Ak sa počas cvičenia TUO preruší spojenie so snímačom výkonu, valec automaticky začne používať vzorce na výpočet výkonu. Medzitým pokračuje v snahe o obnovenie spojenia so snímačom.
- Valec najskôr vyhľadáva snímače ANT+ a potom Bluetooth. Ak snímač výkonu je ANT+ a aj Bluetooth, je veľmi pravdepodobné, že sa valec pripojí na signál ANT+.
- Vibrácie vymazávania sú veľmi jemné. Môžno bude nevyhnutné položiť ruku na jednotku odporu, aby ste ich zacítili.
- V prípade pedálov/pedálových kľúk Bluetooth, sa valec pripojí iba k jednému z uvedených. V takom prípade nie je možné nastaviť, ku ktorému pedálu/pedálovej kľuke sa pripojí. Okrem toho, keďže v takomto prípade každý pedál/pedálová kľuka meria výkon vyvinutý danou nohou, odoslaná hodnota sa rovná približne polovici z celkového výkonu vyvinutého cyklistom. V takom prípade je pre správne použitie potrebné spustiť možnosť "zdvojnásobiť výkon" (double power) pomocou aplikácie my E-training (parametre - pokročilá konfigurácia).
- Počas úvodného vyhľadávania snímačov výkonu zelená kontrolka rýchlo bliká.

10_ELASTOGEL

ELITE v spojení s BAYER predstavuje ELASTOGEL, technopolymér aplikovaný na valec odporovej jednotky trénera, ktorý ponúka nasledujúce výhody:
- 50% zníženie hluku (kvantifikované v dB).
- zlepšuje pneumatiky pneumatiky v odolnosti valček.
- zníženie pneumatiky o 20%.
- zníženie vibrácií a odpovede reálneho života jazda.
- zlepšuje vykonávanie výcviku používanie pneumatiky mtb.
Dvojdielny výrobný proces umožňuje, aby ELASTOGEL odolal oterom, rozpúšťadlám, olejom a teplu, ale napriek tomu zostáva vysoko elastický.

11_SNÍMAČ SRDCOVÉHO PULZU

- Trenažér TUO nesníma údaje o srdcovom pulze. Údaje o pulze môžete zaznamenávať priamo cez zariadenie, ktoré obsahuje funkciu srdcového pulzu.
- Kompatibilita s rôznymi druhmi snímačov srdcového pulzu závisí od zariadenia / softvéru / aplikácie, ktorá využíva len ANT+ a je tiež kompatibilná s Bluetooth Smart snímačmi, čo umožňuje párovanie cez oba protokoly.

12_NÁZOV A ZOZNAM DIELOV

Valec TUO obsahuje tieto diely

N.1 ks Stojan	(ozn. A)
N.1 ks Jednotka	(ozn. B)
N.2 ks Rozpery na kolesá väčšie ako 28“	(ozn. C)
N.1 ks Napájací zdroj	(ozn. D)
N.1 ks Rýchloupínací systém	(ozn. E)
N.1 ks Otvorený maticový kľúč, 10 mm	(ozn. F)
N.2 ks Gumové oporné jednotky	(ozn G)
N.4 ks Podložky Ø 5 mm	(ozn H)
N.4 ks Samorezná skrutka Ø 5 x 16 mm	(ozn I)
N.1 ks Upevňovacia konzola	(ozn L)
N.4 ks Matica Ø 6 mm	(ozn M)
N.1 ľavý adaptér 10 mm	(ozn. R)
N.1 Pravý adaptér 12 mm	(ozn. S)
N.1 ľavý adaptér 12 mm	(ozn. T)
N.1 pozinkovaná podložka	(ozn. U)
N.1 dado Rýchle uvoľnenie	(ozn. P)
N.1 ľavý rozpera cez kolík	(ozn. Q)

UPOZORNENIE: adaptéry R, S, T, U, P, Q sú malé komponenty a dajú sa jednoducho stratiť. Pri presúvaní trenažéru odporúčame odstrániť adaptéry a uchovať ich vo vhodnom vrecku, keďže by počas prepravy mohli vypadnúť. Prípadné náhradné diely sú k dispozícii v našom online obchode. Môžete tiež priamo kontaktovať spoločnosť Elite a/alebo distribútora vo vašej krajine.

13_MONTÁŽ STOJANA A JEDNOTKY

BICYKLE S PRIEMEROM KOLIES POD 28”

- Položte jednotku (ozn. B) na rovný povrch (obr. 1).
- Postavte stojan dolu hlavou, podľa obr 2.
- Potiahnite páku (Ozn. X) smerom von a umiestnite tanierik (Ozn. L) na stojan (Obr. 3-4).
- Dotiahnite matice (Ozn. M) tanierika (Ozn. L) a gumené tesnenia (Ozn.G) za pomoci skrutiek (Ozn. H a I) (Obr. 5-6).
- Otočte stojanom a uložte ho na rovný povrch, otočte

následne jednotkou až kým páka nezacvakne. (Obr. 7).
- Naskrutkujte páku (Obr. 8-9).

BICYKLE S PRIEMEROM KOLIES NAD 28”

- Položte jednotku (ozn. B) na rovný povrch (obr. 1).
-Odskrutkujte 2 bočné kryty jednotky a namontujte ich na otvory po stranách (Obr. 10-11).
- Postavte stojan dolu hlavou, podľa obr 12.
- Potiahnite páku (Ozn. X) smerom von a umiestnite tanierik (Ozn. L) na stojan (Obr. 13-4)
- Dotiahnite matice (Ozn. M) tanierika (Ozn. L) a gumené tesnenia (Ozn.G) za pomoci skrutiek (Ozn. H a I) (Obr. 14-15).
- Otočte stojanom a umiestnite ho na rovný povrch.
- Otočte jednotkou smerom dovnútra, až kým páka nezacvakne do polohy (Obr. 16).
- Naskrutkujte páku (Obr. 17-9).
- Zatvorte nožičky stojana (obr. 18).
- Odskrutkujte obidve skrutky a zložte plastovú rozperu (obr. 19).
- Potom naskrutkujte rozperu na kolesá väčšie ako 28“(ozn. C), dodanú spolu s výrobkom, bez vyvinutia väčšej sily (obr. 20).
- Zopakujte ten istý postup s pravou rozperou

Je dôležité skontrolovať, či je rozpera zarovnaná na stred plastového držiaka, na ktorý sa montuje.
Roztočte drevené nožičky a presvedčte sa, že sa otáčajú voľne, bez prekážok, a že upevnenie na trubici je správne.

14_POUŽÍVANIE ADAPTÉRU NA SPOJOVACOM ČAPE

- Odskrutkujte spojovací čap a zložte ho z bicykla (obr. 21-22).
- Adaptér spojovacieho čapu, trenažéry Ø 10 mm (ozn. U-R-P) (obr. 23).
- Adaptér spojovacieho čapu, trenažéry Ø 12 mm (ozn. U-T-S-P) (obr. 24).
- Naskrutkujte rýchloupínací systém (ozn. E) (obr. 25).
- Ak bicykel nie je kompatibilný s jednotkou spojovacieho čapu, je potrebné použiť rozperu (ozn. Q)(obr. 26-27-28-29).

15_INŠTALÁCIA BICYKLA

- Uistite sa, že rýchloupinák zadného kolesa bicykla je správne pripevnený.
- Umiestnite páku (ozn. W) do polohy "OPEN" (obr. 30).
- Umiestnite bicykel do správnej polohy v strede valca (obr. 31).
- Povoľte vonkajší krúžok a odskrutkujte čap, aby ľavý koniec rýchloupínacieho systému bicykla zapadol do kužeľového sedla (obr. 32-33-34).
- Po umiestnení čapu dotiahnite vonkajší krúžok, čím zablokujete bicykel v polohe (obr. 35).

Kvôli bezpečnejšiemu zaisteniu bicykla na stojane sa uistite, že je páka rýchloupináku vo vodorovnom smere (obr. 36).
Zatvorte páku (ozn. W), pričom dávajte pozor, aby začínala stláčať rýchloupinák vo vnútri určeného pracovného priestoru vymedzeného uhlovými polohami 55° a 65° (obr. 37).
- Ak páka (ozn. W) začne stláčať rýchloupínak do pracovnej polohy príliš vpredu (obr. 38), utiahnite pravý otočný kolík (ozn. Y) (obr. 39) tak, aby páka (ozn. W) začala vykonávať činnosť vo vnútri určeného pracovného priestoru (určeného uhlovými polohami 55° a 65°) (obr. 37).
- Ak páka (ozn. W) začne stláčať rýchloupinák do pracovnej polohy príliš vzadu (obr. 40), odskrutkujte kolík pravého puzdra (ozn. Y) (obr. 41) tak, aby páka (ozn. W) začala vykonávať činnosť vo vnútri určeného pracovného priestoru (určeného uhlovými polohami 55° a 65°) (obr. 37).

– Zatvorte páku (ozn. W) v polohe „CLOSE“ tak, že ju iba dlaňou zatlačíte smerom dole (obr.42)
– Skontrolujte, či je páka voľnobehu (ozn. Z) v polohe podľa obr. 43.
– Otočte regulačné koliesko (ozn. H) v smere hodinových ručičiek (obr. 44), až kým sa valček odporovej jednotky nedotkne kolesa.
– Otočte páku voľnobehu (ozn. Z) o 180° smerom doprava (obr. 45) a skontrolujte tlak kolesa na držiak jednotky.
- Tlak v pneumatike musí byť:

7-8 atm pre pretekárske bicykle;
3,5-4 atm pre pneumatiky MTB.

V špeciálnych prípadoch dodržujte tlak odporúčaný výrobcom pneumatík.
– Ubezpečte sa, že stojan je úplne roztvorený a stabilne umiestnený na rovnom povrchu. Začnite šliapať na pedále.

16_ELEKTRICKÉ NAPÁJANIE

- Zariadenie TUO má dosku plošných spojov, ktorá je napájaná cez štandardné napájacie zariadenie (je súčasťou balenia).

Vložte napájacie zariadenia do elektrickej zásuvky a jack do konektoru zariadenia TUO v zadnej časti valca.
Jemné vibrovanie znamená, že systém sa dostáva do počiatočnej polohy. Uvedená činnosť môže trvať až 15 sekúnd.
TUO podlieha normám EÚ (pozri “Vyhlásenie o zhode” na strane 115), môže strácať účinnosť, ak sa trenažér používa s iným káblom, ako je originálny.

17_POUŽITIE JEDNOTKY

Po namontovaní jednotky na rám môžete začať trenažér používať. Na zobrazenie údajov a zmenu odporu je potrebné použiť kompatibilnú aplikáciu/cyklopočítač/program.
Fáza spárovania (pairing), načítania údajov a úpravy odporu zohľadňuje protokoly ANT+ a Bluetooth Smart. Naopak, prevádzkový režim závisí od aplikácie/cyklopočítača.
Postup pripojenia a používania sa mení podľa funkcie periférneho zariadenia a programu/aplikácie, ktorú chcete použiť. Pred pripojením a používaním zariadenia počas trénovania si overte program/aplikáciu.

18_POUŽÍVANIE TUO SO SOFTVÉROM/ APLIKÁCIAMI/ZARIADENIAMI

Odporúčame používať softvér/aplikáciu My E-Training, dostupnú pre iOS, Android, Windows a Mac OS.
My E-Training je kompletný systém s niekoľkými tréningovými režimami, vrátane videí, konfigurovacieho softvéru, pretekov cez Google Maps, pretekania cez internet a mnoho ďalšieho.
Je možné využívať aj iné aplikácie, ktoré sú kompatibilné s trenažérom cez protokoly/štandardy. Exituje niekoľko softvérov/aplikácií/zariadení, ktoré sú aktuálne na trhu a je možné ich spárovať s TUO.
Pozrite si návod pre správne spárovanie s trenažérom pre každý špecifický softvér/aplikáciu/zariadenie.
Pred začatím párovania s nejakou aplikáciou, sa uistite, že trenažér je zapojený do elektrickej siete a nie je v úspornom režime. Pribalený kábel napájania musí byť zapojený do siete.
Na základnej doske trenažéru je niekoľko LED kontroliek označujúcich aktuálny stav trenažéru. Prečítajte si odsek o Kontrolkách, aby ste poznali ich význam.

19_ODSTRÁNENIE BICYKLA

Pri odkladaní bicykla postupujte nasledovne:
– Uvoľnite prvotné zaťaženie na elastogélovom valci otočením páky voľnobehu (ozn. Z) (obr. 43).
- Vypnite napájanie valčeka odpojením zástrčky typu jack od jednotky odporu.
– Zdvihnite blokovaciu páku na stojane (ozn. W) (obr. 30), pričom súčasne druhou rukou pridržiavajte sedlo bicykla, aby nespadol.
- Zdvihnite bicykel a premiestnite ho zo stojana.
- Kvôli preprave alebo kvôli ušetreniu priestoru, keď sa valček nepoužíva, sa odporúča zatvoriť obidve nohy rámu smerom dovnútra jednotky odporu.
- Pre otočenie jednotky je potrebné páku odskrutkovať a následne ju silnejšie potiahnuť.
- V prípade dlhodobej nečinnosti počas špeciálnej prepravy sa odporúča úplne odmontovať jednotku z rámu a vložiť ju do pôvodného obalu.

20_RIEŠENIE PROBLÉMOV

Trenažér sa nedokáže pripojiť k aplikácii:
Aby trenažér správne fungoval, musí byť napájaný a do 15 minút musí prebehnúť pripojenie k zariadeniu, v opačnom prípade trenažér prejde do úsporného režimu. Pre aktiváciu valčeka začnite šliapať do pedálov alebo valček odpojte a znovu pripojte, a do 15 minút ho pripojte k zariadeniu.
Zobrazovaná rýchlosť je príliš vysoká (aj viac než 100 km/h).
pravdepodobne bol na používanom zariadení nesprávne nastavený obvod valca.
Valec TUO posiela údaje o tréningu podľa rôznych protokolov. Jedným z nich je protokol, ktorý používajú snímače rýchlosti. Ak zariadenie, ktoré sa používa na zobrazovanie rýchlosti, používa taký protokol, je potrebné zmeniť nastavený obvod kolesa.
Správna hodnota obvodu kolesa, ktorú treba nastaviť v prípade modelu TUO, je 47 mm.

21_BALENIE

- Ak je potrebné trenažér prenášať, je dôležité starostlivo ho zabaliť.
- Odpojte kábel nabíjačky od trenažéra TUO;
- zabalte trenažér TUO do originálnej krabice. Počas prepravy sú balíky často vystavované zlému zaobchádzaniu a veľmi silným nárazom, preto neadekvátne balenie môže viesť k trvalému poškodeniu trenažéra. Na tento typ poškodenia sa nevzťahuje záruka.
Poznámka: pred odoslaním trenažéru alebo iného pomocného komponentu, sa vždy najskôr obráťte na spoločnosť Elite alebo distribútora.
Všetky položky prijaté bez predchádzajúcej dohody budú zamietnuté.

22_ODPORÚČANIA

- Kvôli menšiemu opotrebovaniu pneumatiky a lepšej priľnavosti k valčeku odporúčame používať pneumatiky so šírkou 23 mm.
- Kvôli menšej hlučnosti, vyššej priľnavosti pneumatiky na valčeku a kvôli zníženiu vibrácií, používajte pneumatiky typu slick (tiež pre horské bicykle).
- Pred použitím očistite pneumatiku liehom a vodou.
- Ak kolík dodaného prvku na rýchle odpojenie vyčnieva viac ako 3 mm z upevňovacej matice, odrežte prebytočnú časť.

23_AUTORSKÉ PRÁVA

Žiadna časť tohto návodu nesmie byť reprodukovaná alebo pozmeňovaná bez písomného súhlasu spoločnosti Elite S.r.l.
Softvér Elite TUO a príslušné kódy sú majetkom spoločnosti Elite S.r.l.

24_ÚPRAVY VÝROBKOV

Spoločnosť ELITE si aj v závislosti od technickej aktualizácie vyhradzuje právo vykonať úpravy výrobkov alebo zmeniť ich technické vlastnosti bez toho, aby o tom vopred upovedomila klienta v rámci upozornenia alebo predchádzajúceho oznámenia, týkajúce sa:
a) úprav, ktoré nemajú negatívny vplyv na nastavenia výrobku;
b) úprav, ktoré sú potrebné pre naplnenie alebo vylepšenie technických vlastností výrobku;
c) úprav, ktoré sú potrebné v zmysle dodržiavania platných právnych predpisov a regulačných opatrení.
Spoločnosť ELITE si okrem toho vyhradzuje právo na poskytovanie výrobkov s uvedenými vylepšeniami bez toho, aby sa zaviazala alebo prevzala zodpovednosť za vykonanie

uvedených úprav na predtým zakúpených výrobkoch, pričom si zároveň vyhradzuje právo na zmenu cien a dostupnosti modelov podľa podmienok na trhu, dostupnosti komponentov a z iných obchodných dôvodov.

25_PREHLÁSENIE

Spoločnosť Elite S.r.l. nie je zodpovedná za žiadne dočasné ani trvalé poškodenie fyzického zdravia užívateľa, či už priamo alebo nepriamo, v dôsledku používania trenažéru.

26_INFORMÁCIE O LIKVIDÁCII PRODUKTU

1) V RÁMCI EURÓPSKEJ ÚNIE

Tento produkt je v súlade s Európskymi smernicami 2002/95/CE, 2002/96/CE a 2003/108/CE.

Symbol prečiarknutej smetnej nádoby uvedený na zariadení alebo na obale znamená, že na konci jeho životnosti musí byť výrobok zbieraný oddelene od ostatných odpadov.

Preto musí používateľ na konci životnosti výrobku odovzdať zariadenie do príslušného strediska pre diferencovaný zber elektronického a elektrotechnického odpadu alebo ho vrátiť predajcovi pri nákupe nového produktu ekvivalentného typu.

Zodpovedajúci diferencovaný zber pre následné odoslanie zlikvidovaného zariadenia na recykláciu, úpravu a ekologickú likvidáciu môže pomôcť predchádzať možným negatívnym dôsledkom pre životné prostredie a zdravie ľudí a uprednostňuje opätovné použitie a/alebo recykláciu materiálov, z ktorých je zariadenie vyrobené.

Nesprávne zneškodnenie výrobku používateľom môže zahŕňať sankcie, ktoré sú stanovené platnými právnymi predpismi.

2) V NEČLENSKÝCH KRAJINÁCH

Ak chcete tento výrobok zlikvidovať, obráťte sa na miestne orgány s požiadavkou, aký spôsob likvidácie sa na výrobok vzťahuje.

Technická podpora: support.elite-it.com

中文

祝贺您已购买 TUO 骑行模拟器

01_一般安全警告

为确保您的健康和安全，使用训练器前，请仔细阅读以下警告。

1. 若无人监护或指导，身体残疾、感官或心智不全的人（包括儿童），或缺乏相关经验和知识的人不得使用本产品

2. 需要监护的孩童不得玩耍本产品

3. 开始训练计划前，先参加身体检查，确认健康状态良好。

4.选择与您体能持力以及健康状态相匹配的训练水平。

5.如果您在训练时感到特别疲惫或疼痛，请立即停止使用训练器并咨询医生。

6. 仅使用原配的充电器 (mod. 6A-181WP12) TUO 遵守欧盟法律（见“合规声明”，第115页）如果使用与原配不同的充电器，则可能会被视作无效.

7.开始训练之前，检查自行车是否正确固定在滚轴上。如说明书中所示，自行车必须垂直且平稳地固定在提供的支架上。推拉框架的水平管并放在鞍座上，检查是否正确安装。如果没有正确和平稳地进行固定，不可以进行训练。

以上警告为一般性质，并未详尽列出为确保恰当、安全使用训练器而应采取的所有预防措施；相应的所有责任，由用户个人承担。

02_警告

重要提示：单元装置的飞轮非常重。轻微的碰撞可能影响滚轴的运作。

重要提示：训练台使用过程中不可以急刹车，否则会对滚筒和轮胎造成不可修复的损坏。

- 支架的设计供单个骑行者使用。
- 每次训练前检查自行车的安全性和稳定性。
- 如果快速释放装置与支架衬套不符，请使用随附的快速释放装置(图E)进行更换。
- 内部没有可单独使用的组件。如果单元装置被打开或改动，则保修失效。
- 由于支脚由柔软的防滑材料制成，因此在使用过程中可能会在地板上留下橡胶痕迹。
- 在带有Elastogel弹性凝胶滚筒的TUO训练台的使用过程中，轻微磨损是正常的。对Elite进行的测试表明：持续使用2万公里后，滚筒的消耗量约0.1毫米，总厚度为10毫米，高消耗不会影响训练台的正常运行。

因使用不当或疏忽而引起的争议，不予处理。

橡胶部件轻微的磨损是正常的。

- 使用窄轮胎或压力不足的轮胎可能会对Elastogel弹性凝胶滚筒造成不可修复的损坏。
- 轮胎压力值

赛事轮胎，7-8个大气压；

MTB轮胎，3.5-4个大气压。

对于特殊情况，请遵循轮胎制造商建议的压力。

- 请勿将TUO训练台存放在潮湿的地方。有可能损坏电子元件。
- 在水平表面上使用滚轴。
- Elite不对Elite未提供的其他程序/APP/设备的任何故障负责。
-注意：在同一频段上使用的无线集成系统可能会干扰TUO训练台的数据传输。在这种情况下，请停止使用这些设备。
-避免闲置时，将单元装置长时间置于阳光直射或特别潮湿的环境中。
-切勿在Elite TUO训练台的任何部件上使用化学清洁剂(汽油或稀释剂)。

03_简介

TUO 是一款采用电子管理磁阻的直接传动式家用训练器。

- TUO 采用一系列不同的阻力和功率输出、顺畅蹬车，并与开放数据传输标准相兼容。

通过噪音极其低的一体式磁性制动装置产生阻力。

- 电子 TUO 可连接至采用 ANT+ 和/或“蓝牙智能”技术的个人计算机、移动设备（iOS 和 An-

droid）以及自行车码表。
My E-Training*（我的电子训练）软件/应用程序采用一系列不同的训练/测试模式，这些模式适用于从业余爱好者到经验丰富的专业人士的所有骑车者。
可通过 AppStore (iOS) 以及 Google Play (Android) 获取应用程序，PC/MAC 版本则可通过 www.elite-it.com 网站获取。
重要功能包括：
- 视频训练
- 个性化训练计划
- Google 地图训练
- 保存、导入和导出数据

04_数据传输协议

TUO 使用两种不同的传输协议来进行交互，以及将数据发送至软件/应用程序/设备。
请联系应用程序/软件/设备制造商，以便确认与此类协议的
兼容性。

蓝牙智能

“健身器材 - 室内自行车服务” (FTMS) 协议。此协议可发送训练数据至兼容软件/应用程序/设备并可调整家用训练器的阻力。此协议可实现与家用训练器的完整交互。
“速度&踏频感应器”协议。
该协议用于传输滚轴的速度与踏频数据。对于TUO滚轴来说，仅用于传输速度数据。该协议不允许与程序/app应用程序/其他设备进行交互。
“功率服务”协议：此协议可传输骑行者的功率输出数据，但是它同样无法实现软件/应用程序/设备与家用训练器的交互。
大多数情况下，智能手机和平板电脑已采用“蓝牙智能”连接技术，因此无需使用额外组件来与 TUO 进行通信。但是，更为旧式的设备可能不兼容。请咨询应用程序提供商，以便确保其与“蓝牙智能”的兼容性。
注意：若家用训练器已通过“蓝牙智能”协议连接至设备，则其无法再连接至其它低功耗蓝牙设备。
这是“蓝牙智能”协议自身存在的限制。

ANT+

“ANT+ FE-C”协议：借助此协议，软件/应用程序/设备可接收训练数据和调整家用训练器阻力。此协议可实现与家用训练器的完整交互。
“ANT+速度&踏频感应器”协议。
该协议用于传输滚轴的速度与踏频数据。对于TUO滚轴来说，仅用于传输速度数据。该协议不允许与程序/app应用程序/其他设备进行交互。
“ANT+ Power（ANT+ 功率）”协议：此协议可传输骑行者的功率输出数据。此协议同样比 ANT+ FE-C 要常见得多，但是它无法实现家用训练器与应用程序/软件/设备的交互。
除采用集成式 ANT+ 连接的智能手机外，其它情况均需使用 USB 硬件保护装置通过 ANT+ 协议进行连接。
使用 Android、PC Windows 以及 Mac 设备时，需使用 ANT+ 闪存驱动器。此装置可通过 www.shopelite-it.com 网站或其它渠道购买 – 需使用此装置才能通过 ANT+ 协议将设备连接至家用训练器。
Android 设备需使用 OTG 转接线，而 iOS 设备则需使用与 30 针 iOS 连接器兼容的特定闪存驱动器（未随附提供）。
可从以下网站获取与 ANT+ 兼容之设备的完整列表：http://www.thisisant.com/directory/

无线规格：

传输频率：从2400至2483.5MHz

协议：蓝牙4.0 & ANT+

自由空间中的传输距离：10m

ANT+传输功率:4dB

蓝牙传输功率:0dB

05_功率范围

此滚动装置所涵盖的功率范围十分广泛，视乎速度而定。蹬车速度越快，功率范围越广。但是，可能存在所需功率超出范围（过高或过低）的极端情形。
在此类情形下，此滚动装置会提供可能的最大/最小功率，并会在该情形重新与 TUO 可提供的功率相匹配后立即恢复正常运行。若所需功率超出可提供的功率范围，则此滚动装置会在显示屏上显示实际产生的功率而不会显示理论功率。

06_斜度

TUO 可模拟的最大斜度是各个骑行者速度和体重的应变量。事实上，蹬车以爬上斜坡所需的功率是速度（速度越快 = 所需功率越大）以及体重（骑行者越重，爬上给定斜坡所需的功率越大）的应变量。
TUO滚轴使用具有磁体运动的系统,与一个运动的金属盘相邻。
凭借此技术，通过将在道路上骑行所产生的惯性考虑在内，可实现非常精准的坡度变化，即使变化非常之小。因此，阻力增减调整采用渐进形式。此外，此系统还可确保踏板不会锁定，这一点原本可能在功率输出极高的情况中出现。

07_功率值的精确度

TUO发送的功率数据是由多种计算得出的。这些计算主要根据您踩踏的速度、滚轴制动器和其它因素。

为了提高精准度，每个TUO都在Elite中进行校准，以尽可能地减少误差，但有些因素可能会随着时间而改变并降低功率的精准度。

Spindown是一种校准程序，使滚轴对使用而导致的任何变化进行评估，并弥补它们对滚轴产生的阻力的影响。

程序操作：

当滚轴加热至少10分钟时,进行校准是很重要的,从app应用程序或My E-Training程序中启动相关命令，并按照说明进行操作。

为了使Tuo的校准更精确，阻力单元加热10分钟后，必须将阻力单元与轮胎重新定位。因此，将超行程控制杆(Z)向左转，将滚轴与轮胎分开(图43)。并通过调节旋钮(H)调整滚轴距离(图44)，直到滚轴触及车轮。然后将超行程控制杆向右转，使车轮获得适当的压力。

程序的启动命令位于app应用程序的设置页面上。

程序要求您开始踩踏并将速度提高到指定值。

当通知停止踩踏时，请立即停止。

几秒钟后，程序将通知校准已成功。

spindown值被储存在TUO中，以便向每个连接的外围设备发送始终正确的功率值，包括非Elite的第三方程序/app/设备。

备注：

-上述校准程序也可以与Elite之外的其他程序/app/设备一起执行。

-将脚放在踏板上直到程序操作结束。

-如果滚轴连接到自行车测功计(如果有)，则上述备注不再有效，因为功率无需再计算，而是通过自行车上的传感器去测量。更多相关信息，请阅读“电力监测仪表(PML)”一章。

08_LED 指示灯

TUO 通过 ANT+ 和 Bluetooth Smart 协议传输速度、功率数据。主板上配有 3 个 LED 指示灯，用于显示电源状态、主板状态以及所用协议。

LED 指示灯具有 3 种颜色，含义如下：

红色 = 骑行台电源状态

- 熄灭 = TUO 未接通电源或者进入睡眠模式
- 点亮 = TUO 通电。

蓝色 = TUO 通过 Bluetooth Smart 协议实现连接。

- 快速闪烁 = TUO 正在等待连接。
- 点亮 = TUO 正在通过 Bluetooth Smart 协议传输数据。

快速闪烁=搜索功率传感器（参见 “09_电力监测仪表”章节）

绿色 = TUO 通过 ANT+ 协议实现连接。

- 快速闪烁 = TUO 正在等待连接。
- 点亮 = TUO 正在通过 ANT+ 协议传输数据。

快速闪烁=搜索功率传感器（参见 “09_电力监测仪表”章节）

09_电力监测仪表(PML)

TUO还实现了电子监测仪表功能，该功能可使性能数据更准确。

该功能允许TUO将自行车上的可用功率传感器作为功率源使用。

通过这种方式，TUO更精准，因为传感器测量的功率数据比用公式计算的数据更准确。

注意：如果自行车上没有安装功率传感器，则不能使用此功能。

使用

- 启用/禁用

可以通过Elite我的My E-training应用程序启用或禁用PML。该应用程序的所有版本都支持启用和禁用此功能。

要启动/禁用PML，需要启动应用程序并确保与滚轴相匹配。

打开：设置-PML几秒后，出现滚轴当前设置选项，进行更改。按OK键，将新设置保存在滚轴中。

- 连接。

启动时，TUO会自动搜索几秒可用功率传感器。找到后，会进行连接并使用其数据。因此，在滚轴供电之前需要确保功率传感器传输正常。

另外，一旦连接，TUO会保存此功率传感器的序列号用于后续训练。

如果房间内有多个功率传感器，TUO将自动连接信号最强的，通常是自行车上的传感器。

-后续训练。

后续每次启动时，TUO会自动尝试连接第一次配对的传感器。

如果无法连接到传感器，或者传感器不存在，TUO会使用自带规则系统进行功率计算。

- 重启 。

如果想更换传感器，只需转动轮子（手动也可以）给滚轴供电，或者几秒内蹬踏。实际上，启动时如果速度大于零，TUO会重置保存在内存中的传感器，并开始搜索新传感器，如同第一次一样。

当TUO重置功率传感器序列号时，会进行6次轻微震动以确认取消。

使用Elite我的My E-training应用程序也可以重置滚轴。打开设置页面-PML

注意：
- 如果自行车上没有安装功率传感器，则不能使用此功能。
-如果传感器连接到错误的传感器，只需要重置配对的传感器即可，选择您希望TUO连接的传感器即可。
-训练中如果TUO与传感器切断连接，它将自动切换到使用功率计算公式。同时，继续尝试重新与传感器建立连接。
-滚轴首先查找ANT+传感器，然后是蓝牙传感器。如果传感器有ANT+及蓝牙，很有可能滚轴将捕捉到ANT+的信号。
-取消震动非常轻。需要将手放置在电阻上才能感应到。
- 在蓝牙踏板/曲柄传感器的情况下，滚轴只能捕捉到其中一个。此情况下，无法预知先捕捉到哪个踏板/曲柄。此情况下，每个踏板/曲柄测量来自腿部产生的功率，发送值大约是骑行者所产生的总值的一半。在这种情况下，为了正确使用，需要在我的E-training应用程序（设置页面）中启动“半功率”（“Half power”)选项。
-在初始搜索功率传感器期间，绿色LED灯快速闪烁。

10_ELASTOGEL

ELITE与BAYER合作推出ELASTOGEL，这是一种应用于训练器阻力单元滚轮的高科技聚合体，具有以下优点：
- 降低50%的噪音（以dB为单位量化）。
- 改善轮胎的耐磨性 滚筒。
- 减少轮胎磨损20%。
- 减少振动并复制真实生活 骑术。
- 提高培训师的绩效 使用MTB轮胎。

两部分制造工艺使ELASTOGEL能够承受磨损，溶剂，油和热量，同时保持高弹性。

11_心率监视器

- TUO 家用训练器不读取心率
监视器数据。可直接通过配备心率功能的设备读取 心率监视器 数据。
- 与各类心率监视器的兼容性，取决于使用的设备/软件/应用程序（仅 ANT+），此外，它还与“蓝牙智能”监视器兼容，可通过两种协议与监视器连接。

12_组件名称列表

您的TUO滚轴包括以下组件

1 支架	(图A)
1 装置单元	(图B)
2 超过28英寸车轮的塞子	(图C)
1 电源	(图D)
1 快速释放	(图E)
1 10mm扳手	(图F)
2个 单元支撑橡胶	(图G)
4个 Ø 5 mm垫圈	(图H)
4个 Ø 5 x 16 mm自攻螺丝	(图I)
1个 固定件	(图L)
4个 Ø 6 mm螺母	(图M)
1 左侧适配器 10mm	(图R)
1 右侧适配器 12mm	(图S)
1 左侧适配器 12mm	(图T)
1 垫圈	(图U)
1 快速释放螺母	(图P)
1 通过引脚留下间隔物	(图Q)

注意：适配器R, S, T, U, P, Q均是小尺寸配件，很容易丢失。如果移动训练台，建议取下转换头并将其保存在其包装袋中，因为运输过程中很容易滑落。
我们的在线商城提供所有零部件，或者直接联系Elite及/或您所在国家的分销商。

13 安装支架/装配单元装置

车轮小于28英寸的自行车
- 将单元装置放置在水平表面上(图1)。
- 如图所示，将支架倒置 (图2)。
- 向外拉小手柄(X)，将锁片(L)安在支架上(图3-4)。
- 用螺母(M)固定锁片(L)，用相对应的螺丝(H和I)固定橡胶(G)(图5-6)。
- 旋转支架并将其放置于平面上，然后向内旋转阻力单元，直到小手柄发出咔哒一声(图7)。
- 将小手柄完全拧紧(图8-9)。

车轮大于28英寸的自行车
- 将单元装置放置在水平表面上(图1)。
- 拧开装置单元的2个侧盖，将其装入侧面孔中(图10-11)。
- 如图所示，将支架倒置 (图12)。
- 向外拉小手柄(X)，将锁片(L)安在支架上(图13-4)。
- 用螺母(M)固定锁片(L)，用相对应的螺丝(H和I)固定橡胶(G)(图14 - 15)。
- 旋转支架并将其放置于平面上，
向内旋转阻力单元，直到小手柄在位置上发出咔哒一声(图16)。
- 将小手柄完全拧紧(图17-9)。
- 关闭支架腿 (图18)
- 拧开两个螺丝，取下塑料垫片 (图19)
- 然后，拧上提供的用于超过28英寸车轮的垫片，不可强力 (图C) (图20)
- 左侧垫片也重复同样操作
注意检查垫片是否与塑料支架对齐且居中。

转动木腿确定没有障碍物，并且管道上的支撑正确安装。

14 贯通轴适配器的使用

- 拧开贯穿轴，并将其从自行车上拆下(图21-22)。
- Ø 10mm训练台贯穿轴适配器 (图U-R-P) (图23)
- Ø 12mm训练台贯穿轴适配器 (图U-T-S-P) (图24)
- 拧紧快速释放装置 (图E) (图25)
- 如果您的自行车与贯通轴套件不符，则需要使用垫片(图Q) (图26-27-28-29)

15_安装自行车

- 确保自行车后轮的快速释放装置已正确固定。将控制杆(图W)置于“打开”位置(图30).
- 用手掌向下推，将控制杆(图W)置于“关闭”位置 (图31)。
-放置好自行车，将其定位在滚筒的中心位置上。
- 松开外圈(图K) (图32)，然后把销拧下来(图J) (图33)，使自行车的快速释放装置的左端插入锥形轨道内 (图34)。
- 销一旦定位(图J)，重新拧紧外圈(图K)，将自行车锁定到位(图E) (图35)。

为了将自行车更安全地锁定在支架上，请确保快速释放杆水平转动(图36).

- 关闭控制杆(图W)，确保在工作区域内部55°和65°的位置上开始紧压快速释放装置(图37).
- 如果控制杆(图W)在前侧工作位置(图38)开始紧压快速释放装置，则拧紧右侧衬套销(图Y)(图39)，使得控制杆(图W)开始在指定工作区域(55°和65°的位置)内部进行操作(图37)。
- 如果控制杆(W)在后侧工作位置(图40)开始紧压快速释放装置，则拧松右侧衬套销(Y)(图41)，以使控制杆(W)在指定工作区域(55°和65°的位置)内部进行操作(图37)。
- 用手掌向下推，将控制杆(图W)置于“关闭”位置。(图 42)
- 检查超行程控制杆(图Z)是否放置如图XY所示（图 43)
- 顺时针(图44)转动调整把手(图H)直到电阻的滚筒触及车轮。
-将超行程控制杆(图Z)向右转180度(图45)并检查支架上的车轮压紧情况。

轮胎压力值

赛事轮胎，7-8个大气压；

MTB轮胎，3.5-4个大气压。

对于特殊情况，请遵循轮胎制造商建议的压力。

- 检查支架是否完全打开并平稳地放置在水平表面上。开始踩踏。

16_ 电源

- TUO内部带有电子线路板，通过标准电源(包装中提供)供电。

将电源插入电源插座，插口插入滚轴后侧的TUO插孔中，轻微振动表示系统正处于启始状态。此操作可持续约15秒。

-TUO遵守欧盟法律（见“合规声明”，第115页）如果使用与原配不同的充电器，则可能会被视作无效.

17_单元装置的使用

将单元装置组装到框架上之后，就可以使用TUO训练台了。为了能够查看数据并更改阻力，必须使用兼容的app应用程序/循环计算机/程序。

互动配对(pairing)过程中，根据ANT+ 和蓝牙智能协议进行数值的读取和阻力的更改；相反，操作模式则由app应用程序/循环计算机控制。

连接和使用的程序根据您想使用的外围设备和程序/app应用程序而有所不同。确保在程序/app应用程序中，如何在训练过程中进行连接和使用。

18_配套软件/应用程序/设备使用TUO

我们建议使用 My E-Training 软件/应用程序（适用于 iOS、Android、Windows 以及 Mac 操作系统）。

My E-Training 是一个包含数个训练模式的完整系统，包括视频、可配置软件、Google Map 比赛、网络比赛以及更多内容。

可使用与家用训练器通信协议/标准兼容的第三方软件。目前市场上有数个软件/应用程序/设备可与 TUO 相连。

请参阅特定软件/应用程序/设备的说明书，以便与家用训练器恰当相连。

请先确保家用训练器已通电并且未处于节能模式，再开始执行任何应用程序的连接步骤。随附的家用训练器充电器必须连接至电源。

家用训练器主板采用表明家用训练器当前状态的 LED 灯。请查看“状态 LED 灯”一段，了解详细说明。

19_拆卸自行车

拆卸自行车，请按照以下步骤操作：

- 转动超行程控制杆(图Z)，释放elastogel弹性凝胶滚筒上的预装载(图37)。
-从电阻单元上拔下电源插孔，并从滚轴上拔下电源。
- 抬起支架锁定杆 (图W) (图24)，同时用另一只手支撑自行车的鞍座，使其不会掉落。

-抬起自行车并将其从支架上移开。
不使用训练台时，为了便于运输或减少空间，建议关闭框架腿并将阻力单元转向内部.
- 旋转阻力单元前，必须先拧松小手柄，再用力拉动。
长时间闲置及进行特殊运输时，建议将设备从框架中完全取出并将其放入原产包装内。

20_TROUBLESHOOTING

训练台无法连接app应用程序：
训练台必须正确供电才能运行，15分钟内必须与设备相连接，否则训练台将进入节能模式。重新启动滚轴，需要开始踩踏或关闭滚轴并重新供电，然后在15分钟内连接。
指示的速度非常高（甚至超过100km / h）。
可能是使用设备上滚筒的周长设置错误。
TUO根据各种不同协议发送训练数据。其中之一是速度传感器的使用协议。如果显示速度的使用设备使用该协议，则必须更改车轮的周长设置。
使用TUO的情况下，车轮周长的正确设置是47mm。

21_包装

- 如果此滚动装置需进行装运，则精心的包装处理至关重要。
- 从 TUO 上取下充电器线缆；
- 将 TUO 整理好放回原始包装盒中。装运期间，由于包裹通常会受到不当处理以及非常猛烈的冲击力，因此包装不当可能会导致滚动装置产生永久性损坏。此类损坏不在保修的承保范围内。
注意：装运训练器或任何部件以获取技术支持前，您必须先咨询 Elite 或者其分销商或经销商。
未经事先约定而收到的物品，将会遭到拒绝

22_建议：

为了将轮胎消耗降到最低，并在滚筒上产生最强的附着力，我们建议使用宽23 mm的轮胎。
-为减少噪音，增加滚筒上轮胎的附着力并减少振动，请使用热熔轮胎（也适用于山地自行车）。
-使用前，用酒精或水清洁轮胎。
-如果提供的快速释放销从固定螺母处突出超过3 mm，则切掉突出部分(图28).

23_版权

未经 Elite S.r.l. 书面授权，不得复制或传输本手册的任何内容。
Elite TUO 软件
以及相关代码是 Elite S.r.l. 的财产。

24_产品更改

ELITE同时保留在无需通知或者其他预先通告客户的情况下根据技术更新而更改产品以及规格特性的权利：
a） 变更不会对产品的性能产生不利的影响；
b） 必要的改变以满足或优化产品的特性；
c） 必要的变更是为了遵守适用的法律或监管要求。
ELITE另外保留在提供优化产品的同时没有任何义务或责任对已经销售的产品进行相同改进的权利，依据市场情况、组件的可用性以及企业其它业务需求保留更改价格和型号可使用性的权利。

25_免责声 明

对于因使用训练器而导致（无论直接还是间接）用户身体完整性所遭受的暂时或永久性损伤，Elite S.r.l. 概不负责。

26_产品处置信息

1) 欧盟内本产品符合欧盟指令2002/95/CE、2002/96/CE 和 2003/108/CE。

设备或包装上的垃圾桶画叉符号表明，产品使用寿命结束时，必须与其它垃圾分开进行回收。
因此，在产品使用寿命结束时，用户必须将设备带至合适的对电子和电工垃圾进行区别回收的中心，或者在购买同等类型的新产品时将其返还给经销商。
恰当进行区别回收，方便后续寄送报废设备以进行回收、处理和环保处置，有助于防止对环境和人类健康产生可能的负面影响，并可促进设备制造所用材料的再用和/或回收。
用户处置产品不当，可能会导致受到现行法规规定的处罚。

2) 非欧盟国家内

如果您要处置本产品，请联系当地机构并咨询适用的处置方法。

技术协助: support.elite-it.com

Dichiarazione di conformità / Declaration of conformity / Déclaration de conformité Konformitätserklärung / Declaración de Conformidad / Verklaring van Overeenstemming

Il sottoscritto, dichiara che il prodotto / I hereby declare that the product / Le soussigné déclare que le produit / Der Unterzeichnete erklärt, dass das Produkt / El abajo firmante declara que el producto / Ondergetekende verklaart dat het product

Descrizione / Description / Description / Beschreibung / Descripción / Beschrijving :
Rullo di allenamento / Hometrainer / Rouleau d'entrainement / Rollentrainer / Rodillo de entrenamiento / Trainingsrol

Modello / Model / Modèle / Modell / Modelo / Model: TUO

Marca / Trademark / Marque / Marke / Marcas / Handelsmerk: Elite

È conforme a tutte le norme tecniche relative al prodotto entro il campo di applicabilità delle Direttive Comunitarie 2014/35/UE e 2014/30/EU:
Satisfies all the technical regulations applicable to the product within the scope of Council Directives 2014/35/UE and 2014/30/EU:
Est conforme à toutes les normes techniques concernant le produit dans le domaine d'applicabilité des Directives Communautaires 2014/35/EU et 2014/30/EU:
Allen das Produkt betreffenden technischen Normen innerhalb des Anwendungsgebiets der EG-Richtlinien 2014/35/EU und 2014/30/EU entspricht:
Es conforme a todas las normas técnicas relativas al producto en el campo de aplicabilidad de las Directivas Comunitarias 2014/35/EU y 2014/30/EU:
In overeenstemming is met alle technische normen met betrekking tot het product binnen het toepassingsgebied van de Communautaire Richtlijnen 2014/35/EU en 2014/30/EU:

EN 300 328 V.1.9.1 clause 5.3.10; 5.3.11
EN 62479:2010
EN 61000-6-1:2007; EN 61000-6-3:2007/A1:2011;
EN 301 489-1 V1.9.2; EN 301 489-17 V2.2.1
EN 60335-1: 2012 + AC:2014 + A11:2014
EN 62233:2008

Sono state eseguite tutte le necessarie prove di radiofrequenza./ All essential radio test suites have been carried out.
Tous les essais nécessaires de radiofréquence ont été effectués. / Alle erforderlichen Funkfrequenzproben wurden ausgeführt.
Han sido realizadas todas las necesarias pruebas de radiofrecuencia. / Alle nodige radiofrequentieproeven zijn uitgevoerd.

COSTRUTTORE o RAPPRESENTANTE AUTORIZZATO:
MANUFACTURER or AUTHORISED REPRESENTATIVE:
CONSTRUCTEUR ou REPRESENTANT AUTORISE:
HERSTELLER oder AUTORISIERTER VERTRETER:
FABRICANTE o REPRESENTANTE AUTORIZADO:
FABRIKANT of GEVOLMACHTIGDE VERTEGENWOORDIGER:

ELITE S.R.L.
VIA FORNACI, 4 - 35014
FONTANIVA - PADOVA
ITALY

Questa dichiarazione viene emessa sotto la sola responsabilità del costruttore e, se applicabile, del suo rappresentante autorizzato.
This declaration is issued under the sole responsibility of the manufacturer and, if applicable, his authorized representative.
Cette déclaration est rédigée sous la seule responsabilité du constructeur et, si applicable, de son représentant autorisé.
Diese Erklärung wird unter der ausschließlichen Verantwortlichkeit des Herstellers und, falls anwendbar, seines autorisierten Vertreters ausgestellt.
Esta declaración es emitida bajo la sola responsabilidad del fabricante y, si aplicable, de su representante autorizado.
Deze verklaring wordt geheel onder verantwoordelijkheid van de fabrikant en indien van toepassing van diens gevolmachtigde vertegenwoordiger afgegeven.

Fontaniva, 23/06/2020
Luogo, data di emissione / Place, date of issue / Lieu, date de délivrance / Ort, Datum der Ausstellung / Lugar, fecha de expedición / Plaats, datum van afgifte

Giulio Bertolo, CEO
Nome e posizione / Name and title Nom et titre / Name und Titel Nombre y cargo / Naam en de titel

Prohlášení o Shodě / Overensstemmelseserklæring / 適合宣言書 / 적합성 선언
Deklaracja zgodno ci / Declaração de Conformidade / Vyhlásenie o zhode / 一致性声明

Tímto prohlašuji, že tento produkt / Undertegnede erklærer, at produktet / 本製品 / 본인은 이로써 다음 제품이 / Niniejszym oświadczam, że produkt/ O abaixo assinado, declara que o produto / Týmto vyhlasujem, že výrobok / 我在此声明，本产品

Popis / Beskrivelse / 說明 / 설명 / Opis / Descrição / Popis / 描述:
Trenažér / Cykeltræner / ホームトレーナー / 홈트레이너 / Trenažer / Rolo de treinamento / Domáci trenažér / 家用训练器

Model / Model / モデル / 모델 / Model / Modelo / Model / 型号: TUO

Výrobce / Mærke / 商標 / 상표 / Znak towarowy / Marca / Ochranná známka / 商标 : Elite

Splňuje všechny technické předpisy vztahující se k výrobkům v oblasti působnosti směrnic 2014/35/UE a 2014/30/EU:
Opfylder alle de tekniske forskrifter for varen inden for området af anvendeligheden af EU-direktiverne 2014/35/UE og 2014/30/EU
は、理事会指令 2014/35/UE および 2014/30/EU の範囲内で、製品に適用されるすべての技術規制を満たしています。
Council Directive 2014/35/UE, 2014/30/EU 의 범위 내에서 제품에 적용되는 다음 기술 규정을 모두 준수한다고 선언합니다:
Spełnia wszystkie techniczne wymogi dotyczące produktu w ramach dyrektyw unijnych: 2014/35/UE i 2014/30/EU:
Atende a todas as normas técnicas relativas ao produto dentro do campo de aplicabilidade das Diretivas Comunitárias 2014/35/UE e 2014/30/EU:
Spĺňa všetky technické predpisy platné pre výrobok v zmysle smerníc Rady 2014/35/UE a 2014/30/EU:
满足欧洲理事会指令 2014/35/UE 和 2014/30/EU 范围内所有适用于本产品的技术法规：

EN 300 328 V.1.9.1 clause 5.3.10; 5.3.11
EN 62479:2010
EN 61000-6-1:2007; EN 61000-6-3:2007/A1:2011;
EN 301 489-1 V1.9.2; EN 301 489-17 V2.2.1
EN 60335-1: 2012 + AC:2014 + A11:2014
EN 62233:2008

Veškeré základní rádiové testy byly provedeny. / Alle de nødvendige tests for radio-frekvens er blevet udført. / すべての必須の無線テストスイーツ実施済。/ 일련의 모든 필수 무선 테스트가 실시되었습니다. / Wszystkie niezbędne testy radiowe zostały przeprowadzone. / Foram realizadas todas as provas necessárias de radiofrequência. / Boli vykonané všetky nevyhnutné rádiové testy. / 已执行所有必要的无线电测试集。

VÝROBCE NEBO ZPLNOMOCNĚNÝ ZÁSTUPCE:
FABRIKANTEN ELLER DENNES REPRÆSENTANT:
製造者または正式代表者：
제조업체 또는 공인 대리점:
PRODUCENT lub AUTORYZOWANY PRZEDSTAWICIEL:
FABRICANTE ou REPRESENTANTE AUTORIZADO:
VÝROBCA alebo OPRÁVNENÝ ZÁSTUPCA:
制造商或授权代表：

ELITE S.R.L.
VIA FORNACI, 4 - 35014
FONTANIVA - PADOVA
ITALY

Toto prohlášení se vydává na výhradní odpovědnost výrobce a případně jeho zplnomocněného zástupce:
Denne erklæring er udstedt under ansvar af fabrikanten og, hvis det er relevant, dennes repræsentant.
本宣言書は、製造者と、該当する場合は、製造者の正式代表者の唯一の責任において発行されます。
본 선언문은 제조업체와 해당될 경우 공인 대리점의 전적인 책임 하에 발행되었습니다.
Niniejsza deklaracja została wydana na wyłączną odpowiedzialność producenta i, w stosownych przypadkach, jego upoważnionego przedstawiciela.
Esta declaração é emitida sob a única responsabilidade do fabricante e, se aplicável, do seu representante autorizado.
Toto vyhlásenie sa vydáva výlučne na zodpovednosť výrobcu, prípadne jeho splnomocneného zástupcu.
本声明在制造商及 (适用时) 其授权代表承担全部责任的条件下发布。

Fontaniva, 23/06/2020
Místo a datum vydání / Sted og dato for udstedelsen
宣言地、発行日 / 발행 장소, 날짜
Miejsce, data wydania / Local, data de emissão
Miesto, dátum vydania / 发布地点、日期

Giulio Bertolo, CEO
Umístění a titul / Navn og stilling
氏名および役職名 / 이름 및 직책
Nazwisko i tytuł / Nome e título
Meno a titul / 姓名和职称

ZÁRUKA ČESKY

1. V souladu se zákonem č. 24 z 02/02/2002 a směrnice CE 1999/44, ELITE s.r.l. ručí za její produkty a komponenty po dobu používání dvou (2) let od data nákupu.
2. Záruku nelze uplatnit na vady způsobené z důvodů, které nejsou k tíži výrobce, jako je nedbalost či nepozornost při používání výrobku, nárazy, údržba prováděna nekompetentními osobami, škody způsobené dopravcem, či běžné opotřebení. Záruka zaniká v případě neodborného používání tohoto výrobku, nedodržování pokynů pro instalaci popsaných v návodu.
3. V případě opravovaného nebo vyměněného produktu prováděného výrobcem, nebo autorizovaným servisem, Elite S.r.l. není zodpovědná za ztrátu, nebo poškození během přepravy.
4. Chcete-li využít záručního servisu, je nutné pečlivě vyplnit všechny části v "Zákaznické asistenční kartě", která musí být předložena spolu se stvrzenkou, nebo jiným dokladem vydaným prodávajícím, který nese jméno prodávajícího a datum prodeje a název produktu. Záruka je neplatná v případě, že jeden z těchto dokumentů chybí.
5. S veškerými informacemi obsaženými na „Zákaznické asistenční kartě" bude nakládáno v souladu s pravidly stanovenými zákonem č. 675 31/12/1996.
6. V případě, že je spolu s dokumentací dodáván také technický výkres, který obsahuje vadný komponent, je nutné tento výkres připojit k „Zákaznické asistenční kartě".
7. ELITE s.r.l. vyhrazuje právo uplatnit technické a estetické úpravy svých produktů bez povinnosti předchozího upozornění.

GARANTI DANSK

1.I henhold til bekendtgørelse nr. 24 af 02/02/2002 og DIREKTIV EF 1999/44, giver ELITE s.r.l. garanti for sine produkter og de anvendte materialer i en periode på to (2) år fra købsdatoen.
2.Udenfor garanti: For andre årsager end dem der kan tilskrives fabrikanten, såsom uagtsomhed eller skødesløs brug, stød, vedligeholdelse udført af ikke autoriserede personer, transportskader, normal slitage. Desuden udelukkes fra garantien: Upassende brug, forskellig fra det formål, som produktet er udviklet til og installation af samme, der ikke overholder instruktionerne fra ELITE s.r.l., for hvilke, producenten frasiger sig ethvert ansvar for eventuelle skader, der måtte opstå direkte eller indirekte som følge af ovenstående.
3.For produkter der repareres eller udskiftes på fabrikken eller på en af producentens servicecentre, er ELITE s.r.l. ikke ansvarlig for bortkomne produktet eller skader, der måtte forekomme under transporten af samme.
4.For at opnå service under garantiperioden, skal "KUNDESERVICEKORTET" udfyldes grundigt og i alle dets dele og sendes, sammen med en kopi af kvitteringen eller anden form for dokumentation udstedt af sælger med angivelse af dennes navn og datoen, hvor salget blev foretaget. Hvis en af disse dokumenter mangler, er produktet kan garantien ikke gøres gældende.
5.Alle personfølsomme oplysninger, som kunden angiver på "KUNDESERVICEKORTET" vil blive behandlet i henhold til lov 31/12/1996 nr. 675.
6.Hvis der, i den dokumentation der er vedlagt produktet, findes en tegning med designet af det pågældende produkt, skal det defekte eller dårligt fungerende sted på produktet, der er genstand for klagen, angives ved at markere nummeret på tegningen med et kryds. Vedlæg tegningen til "KUNDESERVICEKORTET".
7.Elite s.r.l. forbeholder sig ret til at foretage tekniske og æstetiske ændringer sine produkter uden forudgående varsel.

GARANTIE DEUTSCH

1.Firma ELITE srl garantiert - gemäß Gesetzesverordnung Nr. 24 vom 02.02.2002 und EG-Richtlinie 1999/44- das eigene Produkt und die für die Herstellung desselben verwendeten Materialien für einen Zeitraum von zwei Jahren ab Anschaffungsdatum.
2.Von dem Garantieanspruch ausgeschlossen sind Schäden, die dem Hersteller nicht zuzuschreiben sind, wie z. B. Fahrlässigkeit und Nachlässigkeit bei der Bedienung und unsachgemässe Behandlung; Schäden, die durch Stösse verursacht werden oder infolge von Wartungsarbeiten auftreten, die von nicht autorisiertem Personal durchgeführt wurden; Transportschäden; normaler Verschleiss. Der Gewährleistungsanspruch verfällt, wenn der Einsatz des Produktes nicht dem Zwecke dient, wofür es hergestellt wurde, und dessen Installation nicht gemäss den Anleitungen von ELITE srl durchgeführt wurde, wofür in jedem Falle jegliche Verantwortung für eventuelle Schäden, die direkt oder indirekt entstehen könnten, abgelehnt wird.
3.ELITE srl ist für den Verlust oder die Beschädigung der Produkte während des Transportes zur Herstellerfirma oder zu einer von ihr eingerichteten Kundendienststelle, wo die Produkte repariert bzw. ersetzt werden, nicht verantwortlich.
4.Die Garantie darf nur beansprucht werden, wenn die "KUNDENDIENSTKARTE" sorgfältig in allen ihren Teilen ausgefüllt und der eventuellen Retourware beigegeben wird – zusammen mit dem Kassabeleg, de Rechnung oder sonstiger Quittung, die vom Verkäufer ausgestellt wurde (darauf müssen Name und Anschrift des Verkäufers sowie das Anschaffungsdatum klar ersichtlich sein). Fehlt eines der hier angeführten Dokumente, verfällt der Garantieanspruch.
5.Alle vom Konsumenten auf der "Kundendienstkarte"

angeführten Informationen werden laut den im Gesetz Nr. 675 vom 31.12.1996 festgeschriebenen Normen behandelt.
6.Für den Fall, daß die dem Produkt beiliegende Dokumentation eine Zeichnung des Produktes umfasst, sind die fehlerhaften oder nicht funktionierenden Bestandteile, die Gegenstand der Reklamation sind, zu kennzeichnen, indem die nummerierten Kreise auf der Zeichnung entsprechend angekreuzt werden. Die
Zeichnung ist dann der "KUNDENDIENSTKARTE" beizugeben.
7.ELITE srl behält sich das Recht vor, die eigenen Produkte - ohne Vorankündigung - technisch und optisch zu verbessern.

WARRANTY ENGLISH

1.In accordance with the law no. 24 of 02/02/2002 and CE directive 1999/44, ELITE s.r.l. guarantees its products and the components used for a period of two (2) years from the date of purchase.
2.Warranty is void for defects caused by reasons not chargeable to the manufacturer such as negligence or carelessness whilst using the product, impacts, maintenance done by non-authorised personnel, damage caused by transportation, normal wear. Additionally, warranty is void in case of improper use of the product, wrong observation of instruction, especially the notice concerning installation and use supplied by ELITE s.r.l. for which in any case it is not responsable for eventual direct or indirect damages.
3.In case of repaired or replaced product done by the Factory or in one of its authorized Service Centers, ELITE s.r.l. is not responsable for any loss or damage during transportation.
4.To take advantage of the warranty service it is necessary to carefully fill in all its parts the "CUSTOMER ASSISTANCE CARD" which needs to accompany, along with the fiscal receipt or other document issued by the Seller which bears the name of the Seller and date selling, the eventual returned product. Warranty is void in case one of these documents are missing.
5.All the information supplied by the Purchaser on the "CUSTOMER ASSISTANCE CARD" will be handled in accordance with the rules of the law no. 675 of 31/12/1996.
6.In case there is, along with the documentation supplied with the product, a technical drawing of the product itself, indicate the defective or malfunctional part by signing on the correspondant number. The drawing needs to be attached to the "CUSTOMER ASSISTANCE CARD".
7.ELITE s.r.l. reserves the right to apply technical and aesthetic modifications to its products without obligation of notice.

GARANTIA ESPAÑOL

1.De acuerdo con el DL nº 24 de fecha 02/02/2002 y con la directiva CE 1999/44, ELITE s.r.l. garantiza el propio producto y los materiales empleados por un periodo de dos (2) años a partir de la fecha de compra.
2.Anulación de la garantía: Por causas ajenas no imputables al fabricante tales como negligencia y mal trato durante el uso, robo, mantenimiento efectuado por personal no autorizado, daños de transporte, desgaste normal, etc. Además, la garantía queda anulada por una utilización diferente de aquella para la que el producto ha sido concebido y por la instalación y montaje del mismo no siguiendo las instrucciones
suministradas por Elite s.r.l. por lo que en cada caso se declina todo tipo de responsabilidad para eventuales daños que directa o indirectamente pudieran derivarse.
3.Para los productos reparados o sustituidos por la Casa Constructora o en alguno de sus Centros de Asistencia, Elite s.r.l. no es responsable de eventuales desperfectos o daños originados durante el transporte
de los mismos.
4.Para hacer uso del servicio de garantía es necesario cumplimentar atentamente y en su totalidad la "CARTA DE ASISTENCIA AL CLIENTE" y de adjuntarla al producto, junto a una copia de la factura u otro documento justificativo emitido por el vendedor en el que se haga constar el nombre y dirección del mismo así como la fecha en la cual ha sido efectuada la venta.
5.Todas las informaciones suministradas por el consumidor e indicadas en la "Carta de Asistencia al cliente" serán tratadas conforme a la normativa incluida en la ley 31/12/1996 nº 675.
6.Cuando, entre la documentación que acompañe al producto, esté presente un diseño del mismo, indicar las partes defecTUOsas o mal funcionantes motivo de la reclamación, marcando con una cruz los cuadros numerados presentes en el diseño. Adjuntar por tanto el diseño a la "CARTA DE ASISTENCIA LA CLIENTE".
7.Elite s.r.l. se reserva el derecho de aportar modificaciones técnicas y de diseño a sus productos sin previo aviso.

GARANTIE FRANÇAIS

1.Dans le respect des normatives de la Communauté Européennes, ELITE s.r.l. garantit les propres produits et les matériaux employés pour une période de deux ans (2) à partir de la date d'achat de celui-ci.
2.Exclusions de la garantie: les défauts des produits ELITE S.r.l. créés par des causes diverses de celles imputables au constructeur, comme par exemple la négligence ou le mauvais traitement du produit durant son utilisation, chocs, opérations de manutention effectuées par des personnes non autorisées, transport, usure normale. Déterminent

également l'exclusion de la garantie : l'utilisation non appropriée à la destination pour laquelle le produit a été réalisé et une installation non conforme aux instructions fournies par ELITE s.r.l., et pour lesquels de toute manière, l'on décline toute responsabilité pour d'éventuels dommages qui peuvent en dériver directement ou indirectement.
3.Pour les produits réparés ou remplacés par le fabricant ou par un de ses Centres d'Assistance, ELITE s.r.l. n'est pas responsable n'est de pertes éventuelles ou dommages intervenus durant le transport.
4.Pour bénéficier du service de garantie, il est nécessaire de remplire complètement et avec précision, la "BON DE GARANTIE DU CLIENT" et de le joindre au produit rendu, avec une copie du reçu de caisse ou
tout autre document relâché par le vendeur, indiquant le nom de ce dernier et la data à laquelle a été effectuée la vente. L'absence de l'un de ces documents déterminera l'exclusion des conditions de garantie.
5.Toutes les informations fournies par l'utilisateur et reportées sur le « bon de garantie du client » seront traitées en plein accord avec les normes indiquées par la loi du 31/12/1996 n°675.
6.Si par hasard, dans la documentation jointe au produit rendu, était présent un dessin figurant le produit en objet, indiquer les parties défectueuses ou qui ne fonctionnent pas bien et qui font objet de la réclamation, indiquant avec une croix les bulles numérotées présentes sur le dessin. Joindre le dessin au "BON DE GARANTIE DU CLIENT ".
7.ELITE s.r.l. se réserve le droit d'apporter des modifications techniques ou esthétiques à ses propres produits sans aucune obligation de préavis.

GARANZIA ITALIANO

1.In accordo al DL n. 24, del 02/02/2002 e alla direttiva CE 1999/44, ELITE s.r.l. garantisce il proprio prodotto e i materiali impiegati per un periodo di due (2) anni dalla data di acquisto dello stesso.
2.Esclusione della garanzia: per cause diverse da quelle imputabili al costruttore, quali ad esempio negligenza o trascuratezza nell'uso, urti, manutenzioni operate da personale non autorizzato, danni di trasporto, normale usura. Determinano, inoltre, l'esclusione dalla garanzia: l'uso non appropriato allo scopo per cui è stato realizzato il prodotto e l'installazione dello stesso non conforme alle istruzioni fornite da ELITE s.r.l., per i quali, in ogni caso, si declina qualsiasi responsabilità per eventuali danni che ne possano direttamente od indirettamente derivare.
3.Per i prodotti riparati o sostituiti presso la Casa Costruttrice o presso uno dei suoi Centri Assistenza, ELITE s.r.l. non è responsabile di eventuali smarrimenti o danneggiamenti che avvengano durante il trasporto degli stessi.
4.Per usufruire del servizio di garanzia è necessario compilare attentamente, e per intero, la "CARTA DI ASSISTENZA AL CLIENTE" e di allegarla, assieme ad una copia dello scontrino fiscale o altro documento probante rilasciato dal venditore, che riporti il nominativo dello stesso e la data in cui è stata effettuata la vendita, all'eventuale reso. La mancanza di uno dei suddetti documenti determina l'esclusione dalle condizioni di garanzia.
5.Tutte le informazioni fornite dal consumatore e riportate nella "Carta di assistenza al cliente" verranno trattate in accordo alla norma di cui alla legge 31/12/1996 n°675.
6.Qualora, tra la documentazione allegata al prodotto, sia presente un disegno del prodotto in oggetto, indicare le parti difettose o malfunzionanti oggetto del reclamo contrassegnando con una croce i bollini numerati presenti sul disegno. Allegare quindi il disegno alla "CARTA DI ASSISTENZA AL CLIENTE".
7.Elite s.r.l. si riserva il diritto di apportare modifiche tecniche ed estetiche ai propri prodotti senza alcun obbligo di preavviso.

品質保証 （日本語）

日本国内のカワシマサイクルサプライ取扱製品の販売代理店(URL: goo.gl/T0qNHI)より購入されたELITE社製ホームトレーナーの品質保証およびクレームの問い合わせ、手順については、輸入元である株式会社カワシマサイクルサプライが定める【品質保証規定】(URL: goo.gl/EyUoXP)を参照してください。
国外の販売店で購入された製品の品質保証およびクレームの問い合わせ、手順についてはお買い求めになられた販売店にご確認ください。

보증 한국어

1.2002년 2월 2일자 24호 법률과 CE 지침 1999/44에 의거하여 ELITE s.r.l.은 구입일로부터 이(2) 년 동안 사용된 자사 제품과 구성품을 보증합니다.
2.제품 사용 중의 부주의 또는 태만, 충격, 허가되지 않은 자가 수행한 유지보수 작업, 운송 중 발생한 손상, 정상적인 마모 등 제조업체에 책임이 없는 이유로 발생한 결함에는 보증이 적용되지 않습니다. 또한 제품을 잘못 사용하거나 지침(특히 ELITE s.r.l.에서 제공한 설치 및 사용에 관한 고지 등)을 올바르게 따르지 않음으로 인해 이후에 발생하는 직간접적인 피해에 대한 책임이 ELITE s.r.l.에 없는 경우에도 보증이 적용되지 않습니다.
3.공장이나 자사의 공인 서비스 센터에서 제품을 수리 또는 교체하는 경우, ELITE s.r.l.은 운송 중에 발생하는 손실 또는 피해에 대해 책임 지지 않습니다.
4.보증 서비스를 이용하려면 "고객 지원 카드"의 모든 부분을 주의 깊게 작성하여 판매자가 발행하고

판매자 이름과 판매 날짜가 명시된 영수증이나 기타 증빙을 동봉하여 반환할 제품과 함께 발송해야 합니다. 이런 증빙 중 하나가 없으면 보증이 적용되지 않습니다.
5."고객 지원 카드"에 구매자가 기입한 정보는 모두 1996년 12월 31일자 675호 법률에 의거하여 처리됩니다.
6.제품과 함께 제공된 설명서와 함께 제품 자체의 기술 도면도 있는 경우, 불량이거나 오작동하는 부품에 해당하는 번호에 서명하여 도면에 표시하십시오. 이 도면을 "고객 지원 카드"에 첨부해야 합니다.
7.ELITE s.r.l.은 고지 의무 없이 기술 및 외양을 변경할 권리를 보유합니다.

GARANTIE DUTCH

1.In overeenkomst met (rechts)artikelnr 24 van 02-02-2002 en CE richtlijnen, geeft ELITE s.r.l. garantie op haar producten en componenten voor een periode van 2 jaar vanaf het moment van aankoop.
2.Garantie geldt niet voor defecten veroorzaakt door redenen die niet balastbaar zijn aan de fabrikant, zoals nalatigheid of onzorgvuldigheid tijdens het gebruik van het product., stoten/ botsen, handelingen gedaan door niet - geautoriseerd c.q.onprofessioneel personeel, schade door transport of normale slijtage. Bovendien geldt er geen garantie door ongeschikt gebruik van het product, gebruik van verkeerde instructie of observatie, Ook als men de gebruiksaanwijzing voor wat betreft het installeren en gebruik, aangegeven door ELITE s.r.l., niet opvolgt, wordt er in geen geval garantie gegeven aan directe of indirecte schade.
3.In geval van reparatie en/ of vervanging van onderdelen gedaan door de fabrikant, of van een van onze geautoriseerde service centers, is ELITE s.r.l. niet verantwoordelijk voor schade of verlies tijdens transport.
4.Om voor garantie in aanmerking te komen is het van groot belang om alle gegevens op de 'CUSTOMER ASSISTANCE CARD' in te vullen. Deze moet samen met een aankoopbon of bewijs, getekend door de
verkoper met de gegevens van het product, de aankoopdatum en bedrijfsnaam verstuurd worden. Garantie is niet mogelijk bij het ontbreken van een van deze documenten.
5.Alle informatie, gegeven door de koper op de 'CUSTOMER ASSISTANCE CARD' wordt behandeld volgens (rechts) artikelnr. 675 van 31-12-1996.
6.In het geval er een document aanwezig is bij het product met een technische tekening, waar u een indicatie op kunt aangeven wat er defect is, moet u het corresponderende nummer aangeven. De tekening moet samen met de 'CUSTOMER ASSISTANCE CARD' card opgestuurd worden
7.ELITE heeft het recht om technische en uiterlijke modificaties bij haar producten aan te brengen, zonder enige verplichte aankondiging.

GWARANCJA POLSKI

1. Zgodnie z ustawą nr 24 z dnia 2.02.2002 r. i Dyrektywą WE 1999/44 ELITE Srl. daje dwa (2) lata gwarancji od daty zakupu na swoje produkty i części.
2. Gwarancja nie pokrywa wad powstałych z przyczyn niezależnych od producenta, takich jak: zaniedbania lub nieuwaga podczas użytkowania produktu, uderzenia czy konserwacja wykonana przez nieupoważnione osoby, uszkodzenia w czasie transportu oraz normalne zużycie. Dodatkowo gwarancja traci ważność w przypadku niewłaściwego użycia produktu, niewłaściwej interpretacji instrukcji, w szczególności uwag dotyczących montażu i użytkowania dostarczonych przez ELITE Srl. Za takie ewentualne szkody bezpośrednie lub pośrednie firma nie jest w żadnym wypadku odpowiedzialna.
3. W przypadku naprawy lub wymiany produktu wykonanej przez producenta lub w jednym z autoryzowanych punktów serwisowych firma ELITE Srl nie jest odpowiedzialna za jakiekolwiek straty lub uszkodzenia powstałe podczas transportu.
4. Aby skorzystać z serwisu gwarancyjnego, konieczne jest dokładne wypełnienie wszystkich części „KARTY POMOCY KLIENTA", którą należy załączyć do ewentualnie zwracanego produktu wraz z paragonem lub innym dokumentem wydanym przez sprzedawcę, zawierającym nazwę sprzedającego i datę sprzedaży. Gwarancja traci ważność w przypadku braku któregokolwiek z tych dokumentów.
5. Wszystkie informacje dostarczone przez Kupującego w „KARCIE POMOCY KLIENTA" będą przetwarzane zgodnie z przepisami ustawy nr 675 z dnia 31.12.1996 r.
6. W przypadku gdy dostarczona z produktem dokumentacja zawiera rysunek techniczny produktu, należy wskazać wadliwe lub uszkodzone części, wypisując odpowiedni numer. Rysunek należy dołączyć do „KARTY POMOCY KLIENTA".
7. ELITE Srl zastrzega sobie prawo do dokonywania technicznych i estetycznych zmian w swoich produktach bez konieczności uprzedniego powiadomienia.

GARANTIA PORTUGUÊS

1.De acordo com o DL n°24, de 02/02/2002 e diretiva CE 1999/44, ELITE s.r.l. garante o seu produto e os materiais utilizados durante um período de dois (2) anos a contar da data de compra do mesmo.
2.Exclusão da garantia: por causas não imputáveis ao fabricante, tais como, por exemplo, negligência ou imprudência na utilização, choques, manutenções realizadas por pessoal não autorizado, danos de transporte,

normal desgaste. Determinam, além disso, a exclusão da garantia: o uso não apropriado para o efeito para o qual foi realizado o produto e a instalação do mesmo não conforme às instruções fornecidas pela ELITE s.r.l., para os quais, em qualquer caso, se declina qualquer responsabilidade por eventuais danos que possam resultar, direta ou indiretamente.

3.Para os produtos reparados ou substituídos no Fabricante ou junto de um dos seus centros de assistência, ELITE s.r.l. não é responsável por eventuais perdas ou danos que se realizem durante o transporte dos mesmos.

4.Para usufruir do serviço de garantia é necessário preencher atentamente, e, na totalidade, o "PAPEL DE ASSISTÊNCIA AO CLIENTE" e de anexá-lo, juntamente com uma cópia do recibo ou outro documento comprovativo emitido pelo vendedor, que indique o nome do mesmo e a data em que foi efetuada a venda, à eventual devolução. A falta de um dos referidos documentos determina a exclusão das condições de garantia.

5.Todas as informações fornecidas pelo consumidor, descritas no "Papel de assistência ao cliente" serão tratadas de acordo com a norma prevista na Lei 31/12/1996 n°675.

6.Sempre que, entre a documentação em anexo ao produto, esteja presente um desenho do produto em questão, indicar as peças defeiTUOsas ou avariadas objeto da reclamação marcando com uma cruz as marcas numeradas presentes no desenho. Juntar em seguida, o desenho ao "PAPEL DE ASSISTÊNCIA AO CLIENTE".

7.Elite s.r.l. reserva-se o direito de efetuar alterações técnicas e estéticas aos seus produtos sem nenhum aviso prévio.

ZÁRUKA SLOVENSKY

1. V súlade so zákonom č. 24 z 02/02/2002 a smernicou CE 1999/44, ELITE s.r.l. garantuje záruku na svoje produkty a komponenty používané počas doby dvoch (2) rokov odo dňa zakúpenia.

2. Záruka je neplatná v prípade porúch spôsobených dôvodmi, za ktoré nezodpovedá výrobca, ako je nedbanlivosť alebo neopatrnosť pri používaní výrobku, nárazy, údržba vykonaná neoprávneným personálom, poškodenie spôsobené prepravou, bežné opotrebovanie. Navyše je záruka neplatná v prípade nesprávneho použitia výrobku, nesprávneho dodržiavania pokynov, najmä pokynov týkajúcich sa inštalácie a použitia dodávaných spoločnosťou ELITE s.r.l. za ktoré v žiadnom prípade nenesie zodpovednosť za prípadné priame alebo nepriame škody.

3.V prípade opravy alebo výmeny produktu, ktorá bola vykonaná vo výrobnej továrni alebo v niektorom z autorizovaných servisných stredísk, spoločnosť ELITE s.r.l. nie je zodpovedná za akúkoľvek stratu alebo poškodenie počas prepravy.

4. Na využitie záručného servisu je potrebné starostlivo vyplniť všetky časti "ZÁKAZNÍCKEJ KARTY PODPORY", ku ktorej musí byť priložený daňový doklad alebo iný doklad vydaný predávajúcim, ktorý nesie meno predávajúceho a dátum predaja, prípadne vrátený produkt. Záruka je neplatná v prípade, že jeden z týchto dokumentov chýba.

5.Všetky informácie, ktoré kupujúci poskytne na "ZÁKAZNÍCKU KARTU PODPORY", budú riešené v súlade so zákonom č. 675 z 31.12.1996.

6.V prípade, že spolu s dokumentáciou dodanou k výrobku je technický výkres samotného výrobku, označte chybnú časť popisom na príslušnom čísle. Výkres musí byť priložený k "ZÁKAZNÍCKEJ KARTE PODPORY".

7.ELITE s.r.l. si vyhradzuje právo aplikovať technické a estetické modifikácie svojich výrobkov bez povinnosti oznámenia.

保修　中文

1.依据 02/02/2002 第 24 号法律以及 CE 指令 1999/44, ELITE s.r.l. 保证其产品以及组件自购买之日起可使用两 (2) 年。

2.对于不可归责于制造商之原因而引起的缺陷，保修无效，比如使用产品时出现疏忽或粗心、碰撞、由非授权人员执行维护、运输导致的损坏、正常磨损。此外，在不当使用产品以及不当遵循说明（尤其是 ELITE s.r.l. 提供的安装和使用相关注意事项）的情况下，保修同样无效，若出现此情况，则在任何情形下，对于最终导致的直接或间接损坏，ELITE s.r.l. 概不负责。

3.若工厂或其某个授权服务中心已维修或更换产品，则对于运输过程中出现的任何损失或损坏，ELITE s.r.l. 概不负责。

4.为利用保修服务，用户需仔细填写“客户协助卡”中的所有部分，而且需随附财务收据或其它由卖家开具的文件（包含卖家名称以及最终返回产品的销售日期）。如果此类文件不齐全，则保修无效。

5.购买者在“客户协助卡”上提供的所有信息将依据 31/12/1996 第 675 号法律规定进行处理。

6.若除产品随附的文档外还提供有产品本身的技术图纸，则通过写下对应的编号表明缺陷或故障部件。“客户协助卡”上需附上图纸。

7.ELITE s.r.l. 保留对其产品进行技术以及美学修改的权利，恕不另行通知。

Nome cliente / Name / Nom du client / Nombre cliente / Naam

Indirizzo / Address / Adresse / Dirección / Adres

Telef., Fax, e-mail

CARTA DI ASSISTENZA AL CLIENTE
WARRANTY CARD
GARANTIE - KARTE
CARTE DE GARANTIE
CARTA DE ASISTENCIA AL CLIENTE
GARANTIE KAART

In caso di rilievo di difetti contattare il Distributore del Vs. Paese.
In case of defect contact the distributor in your country.
Falls Sie Fehler finden, wenden Sie sich bitte an Ihren lokalen Verkäufer.
En cas de probleme contacter le vendeur ou le distributeur dans votre pays.
En caso de detección de defectos contactar el Distribuidor en su País.
In geval van een defekt neem kontakt op de importeur.

Nome Prodotto / Product name / Produktname / Nom du Produit / Nombre del producto / Produkt naam

Codice Prodotto / Product item code / Produktkennzeichung / Code du Produit / Referencia del producto / Artikel nummer

Problema rilevato / Description of the defect / Fehlerbeschreibung / Problème relevé / Problema detectado / Omschrijving vande klacht

Data di Acquisto (comprovata da un documento probante) / Date of purchase (with fiscal receipt as proof of purchase) / Kaufdatum (Einkaufsbeleg vorlegen) / Date d'achat (démontrée par un document probant) / Fecha de compra (demostrada mediante documento) / Aankoopdatum, (met bewijs van aankoop)

Data di Produzione (presente sull'articolo) Date of Production (present on the item) / Herstellungsdatum (ist auf dem Artikel angegeben) / Date de production (présente sur l'article) / Fecha de fabricación (presente en el producto) / Produktiedatum (aanwezig op het artikel)

Nome del Dettagliante / Distributore (presente nell'etichetta dell'imballo originale) / Name of the retailer / Distributor (present on the original carton label) / Name des Händlers / Vertriebes (wie auf Garantiekarte vermerkt) / Nom du détaillant / distributeur (présent dans l'étiquette de l'emballage original) / Nombre del Detallista / Distribuidor (presente en la etiqueta del embalaje original) / Naam van de dealer / importeur (aangegeven op de originele verpakking)

TUO 06/2020

Jméno klienta/Kundens navn/ 氏名 / 이름

Adresa/Adresse/ 住所 / 주소

Telefon, Fax, E-mail/Telefon, fax, e-mail/ 電話番号、FAX、Eメールアドレス / 전화, 팩스, 이메일

LIST SERVISU PRO ZÁKAZNÍKA
KUNDESERVICEKORT
保証カード
보증 카드

V případě zjištění defektů kontaktujte distributora Vaší země.
I tilfælde af påvisning af fejl skal der tages kontakt til forhandleren i brugslandet.
不具合が発生した場合は、お住まいの国の販売店にご連絡ください。
제품이 불량인 경우 해당 국가의 유통업체에 문의하십시오.

Název výrobku/Produktnavn/ 製品名 / 제품 이름

Kód výrobku/Produktkode/ 製品の品目コード / 제품 품목 코드

Zjištěný problém/Problem med produktet/ 欠陥についての説明 / 불량에 대한 설명

Datum koupě (potvrzené dokladem)/Købsdato (bevist af et dokument)/ 購入日（購入証明としての領収書付き） / 구입일(영수증을 구매 증빙으로 제공)

Datum výroby (přítomné na výrobku)/Produktion dato (angivet på produktet)/ 生産年月日（品目上に記載） / 제조일(물품에 표시됨)

Jméno prodejce/distributora (přítomné na etiketě originálního obalu)/Navn på forhandler/distributør (angivet på etiketten på den originale emballage)/ 小売業者/配送業者名（出荷時の段ボールラベルに記載） / 판매처/유통업체 이름(원래 상자 라벨에 표시됨)

TUO 06/2020

Nazwa/Nome do cliente/Meno zákazníka/姓名

Adres/Endereço/Adresa/地址

Telefon, faks, e-mail /Telef., Fax, Email/Tel., fax, email/电话、传真、电子邮件

KARTA GWARANCYJNA
CARTA DE ASSISTÊNCIA AO CLIENTE
KARTA ZÁKAZNÍCKEHO SERVISU
保修卡

W przypadku wad należy skontaktować się z krajowym dystrybutorem
Em caso de detecção de defeitos, contacte o Distribuidor do seu País.
V prípade, že chcete oznámiť poškodenie, kontaktujte distribútora vo vašej krajine
若出现缺陷，请联系您所在国家的分销商。

Nazwa produktu/Nome do produto/Názov výrobku/产品名称

Nazwa modelu produktu/Código do produto/Kód výrobku/产品项目代码

Opis wady/Problema detectado/Zistený problém/缺陷描述

Data nabycia (z fiskalnym dowodem zakupu)/Data de compra (confirmada por um documento comprovativo)/
Dátum nákupu (preukázaná príslušným dokumentom)/购买日期（附上财务收据作为购买证明）

Data produkcji (podana na produkcie)/Data de produção (presente no artigo)/Dátum výroby (uvedený na položke)/生产日期（显示在商品上）

Nazwa sprzedawcy detalicznego/dystrybutora (podana na oryginalnej etykiecie opakowania)/Nome do retalhista/distribuidor (presente na etiqueta da embalagem original)/Názov maloobchodníka/distribútora (uvedený na etikete originálneho obalu)/零售商/分销商名称（显示在原始纸箱标签上）

NOTES

NOTES

NOTES

TUO 0192001

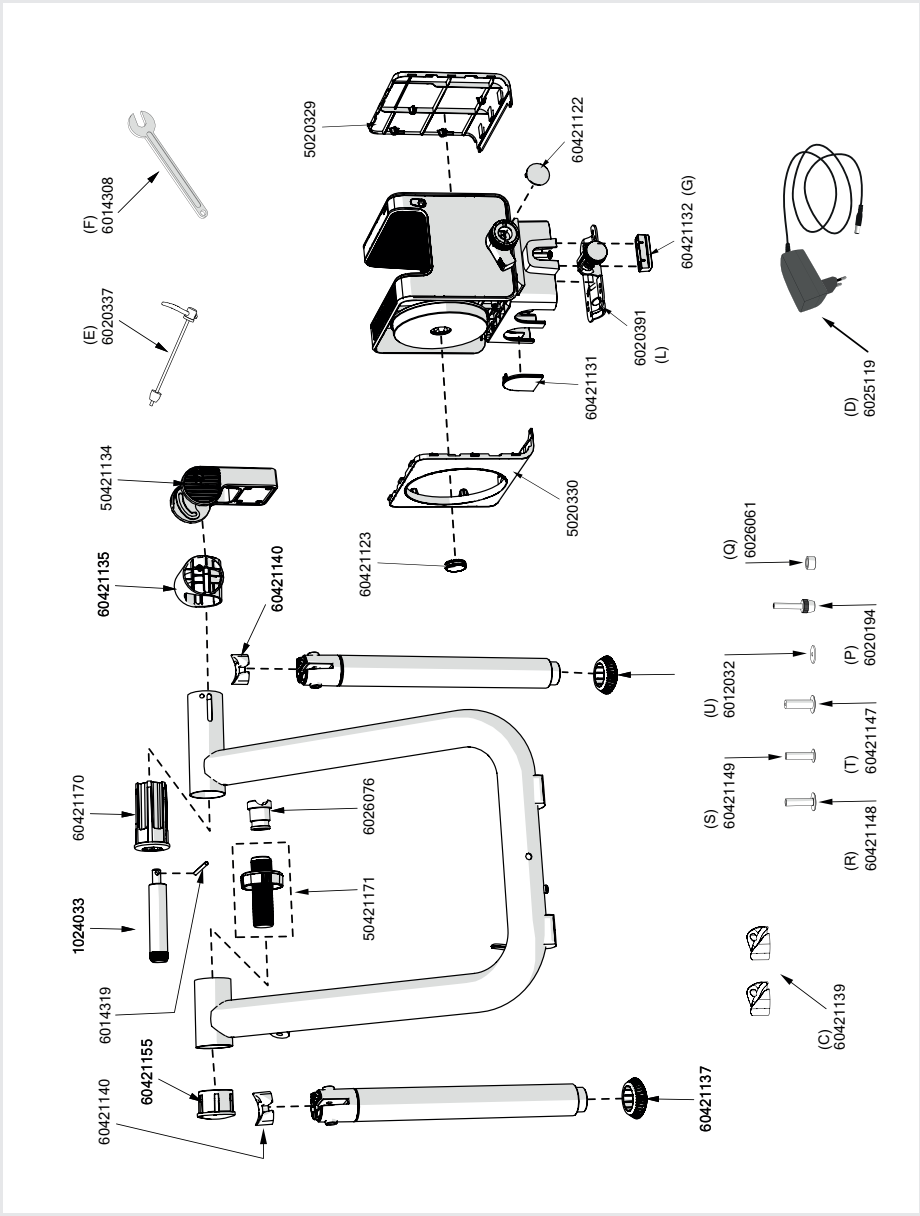
(F) 6014308
(E) 6020337
5020329
60421122
60421132 (G)
6020391 (L)
60421131
(D) 6025119
50421134
60421135
60421140
60421123
5020330
(Q) 6026061
(P) 6020194
(U) 6012032
(T) 60421147
(S) 60421149
(R) 60421148
(C) 60421139
60421170
6026076
1024033
50421171
6014319
60421155
60421140
60421137

TUO 0192001 AR

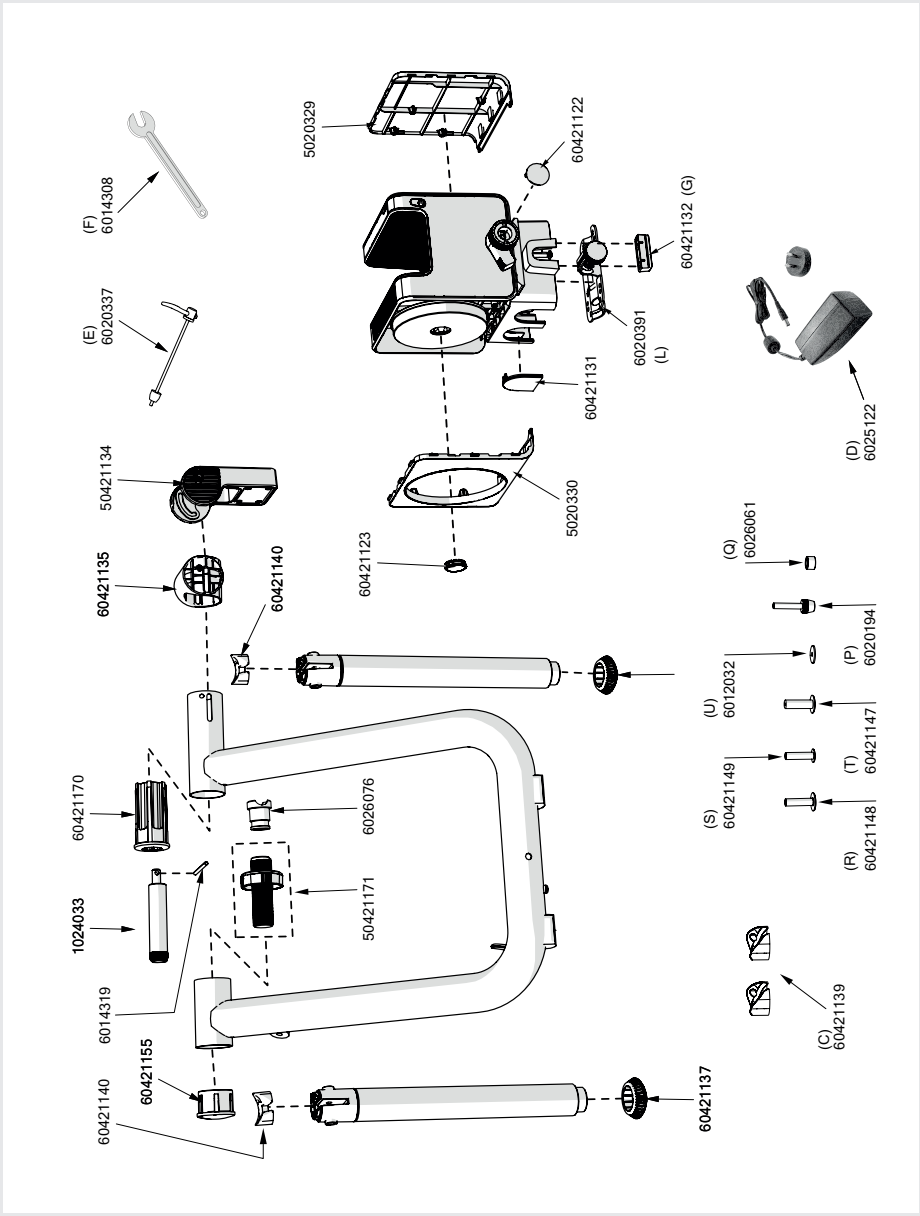

TUO 0192001 C

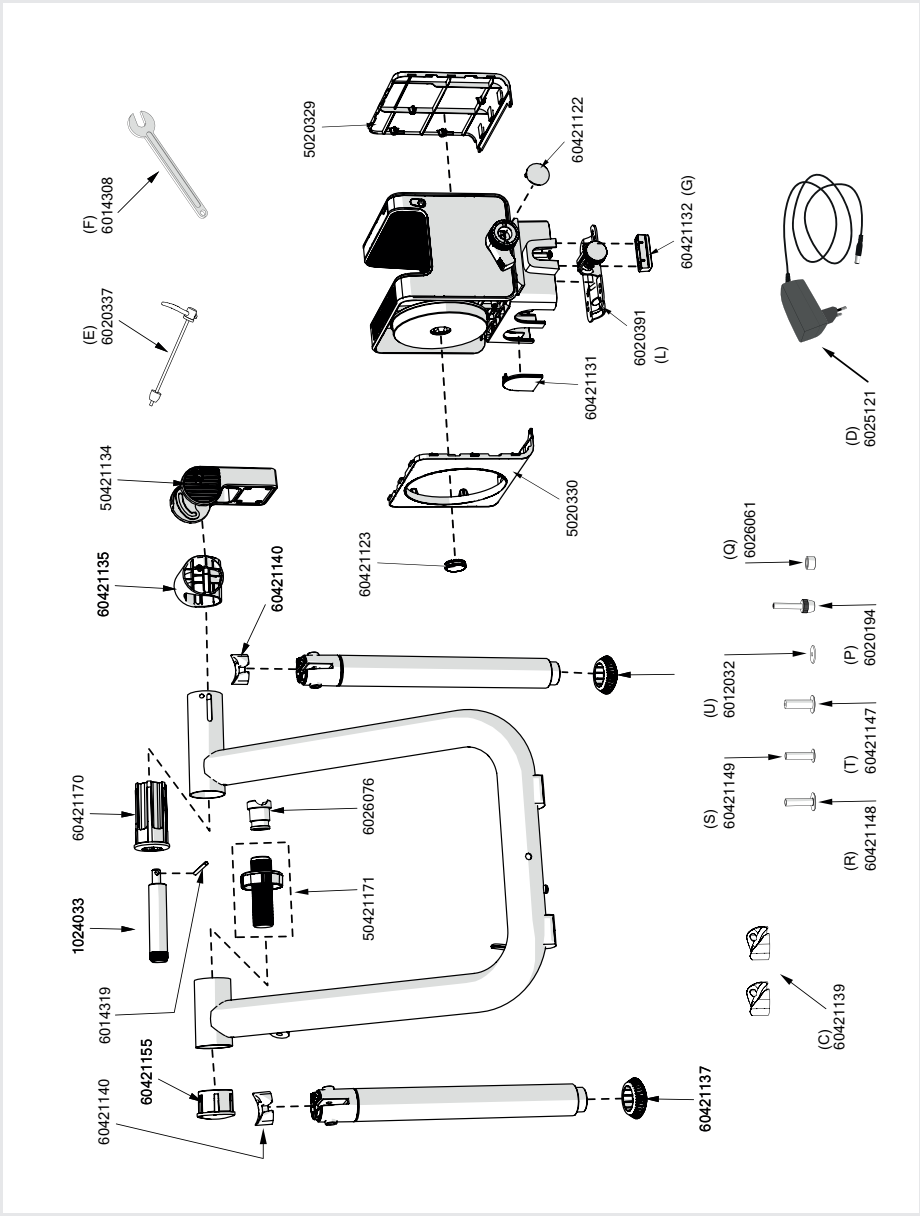

TUO 0192001 K

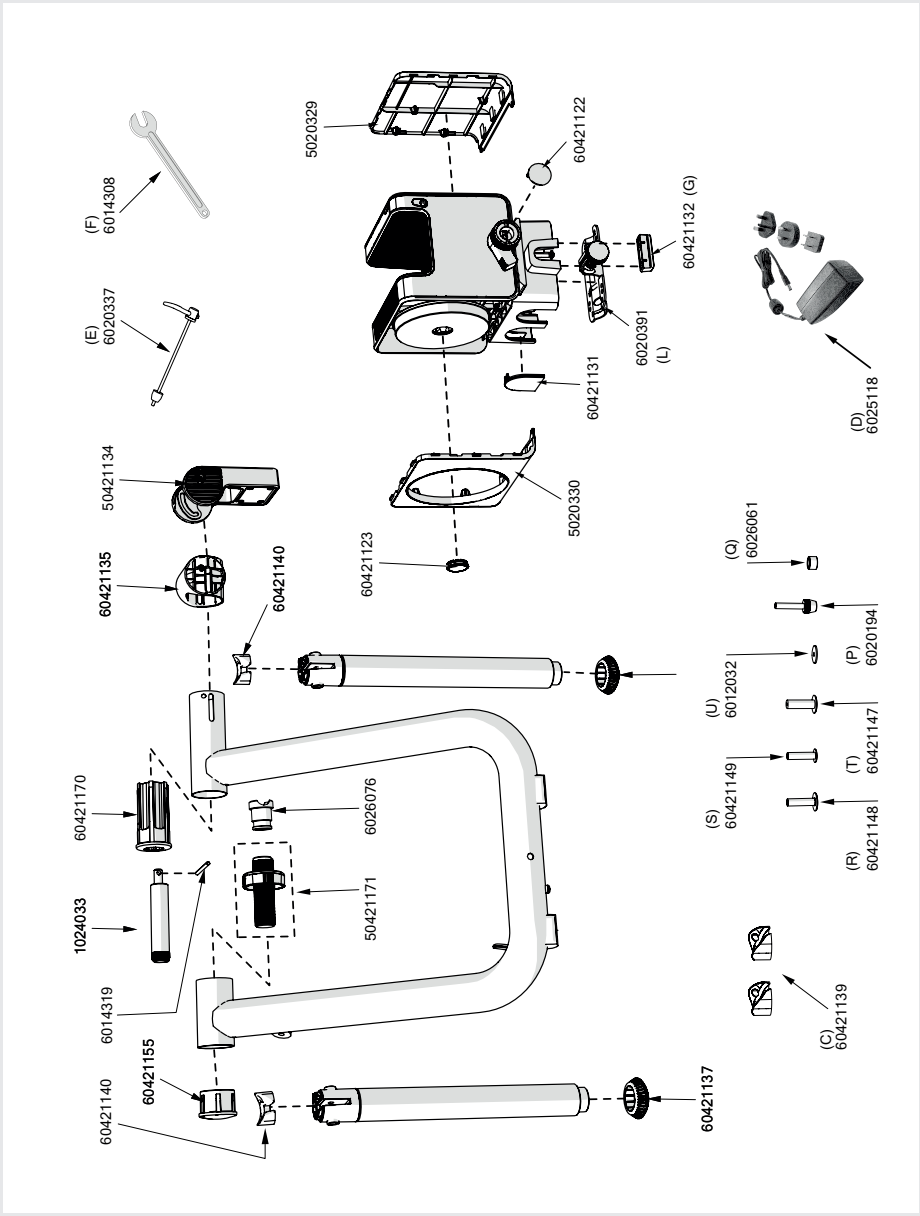

TUO 0192001 EXUE

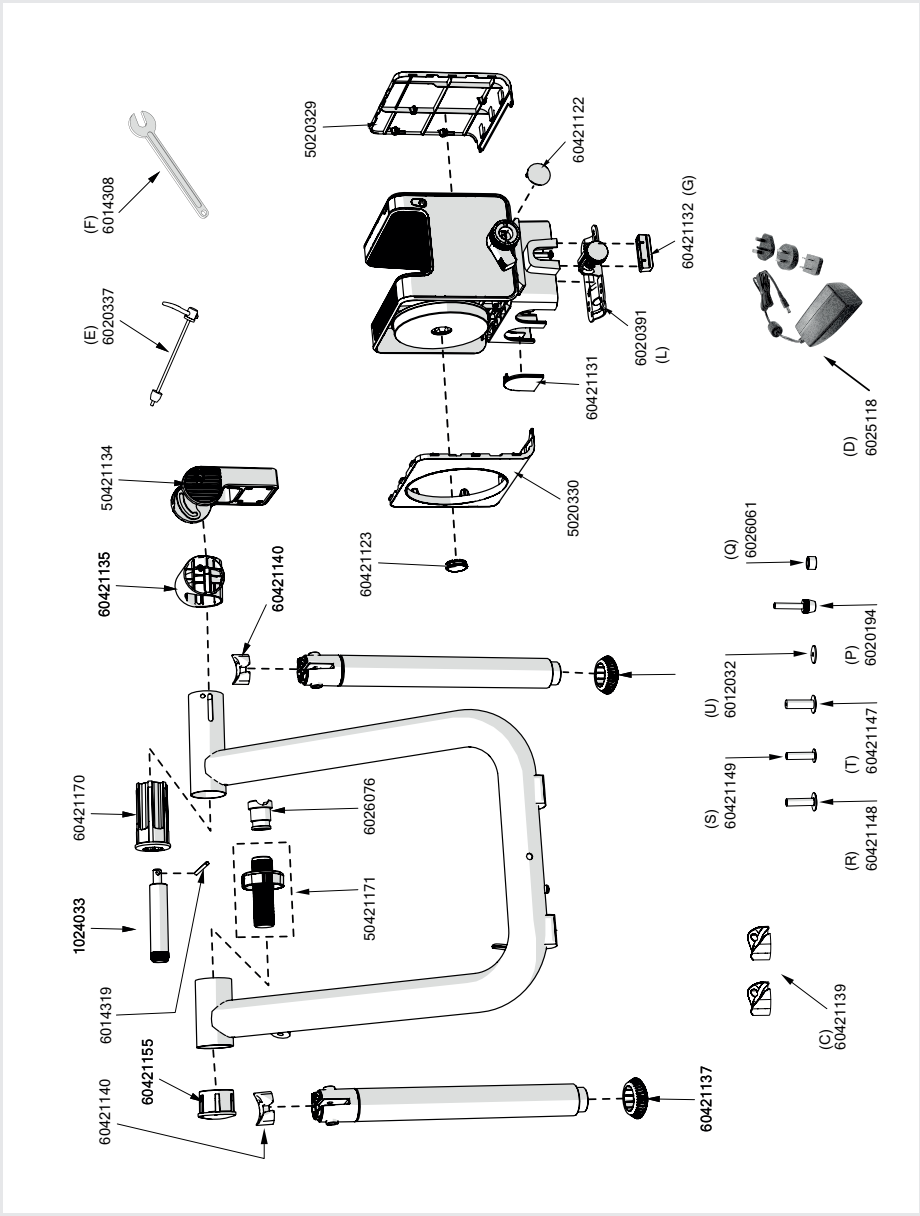

TUO 0192001 UEUK

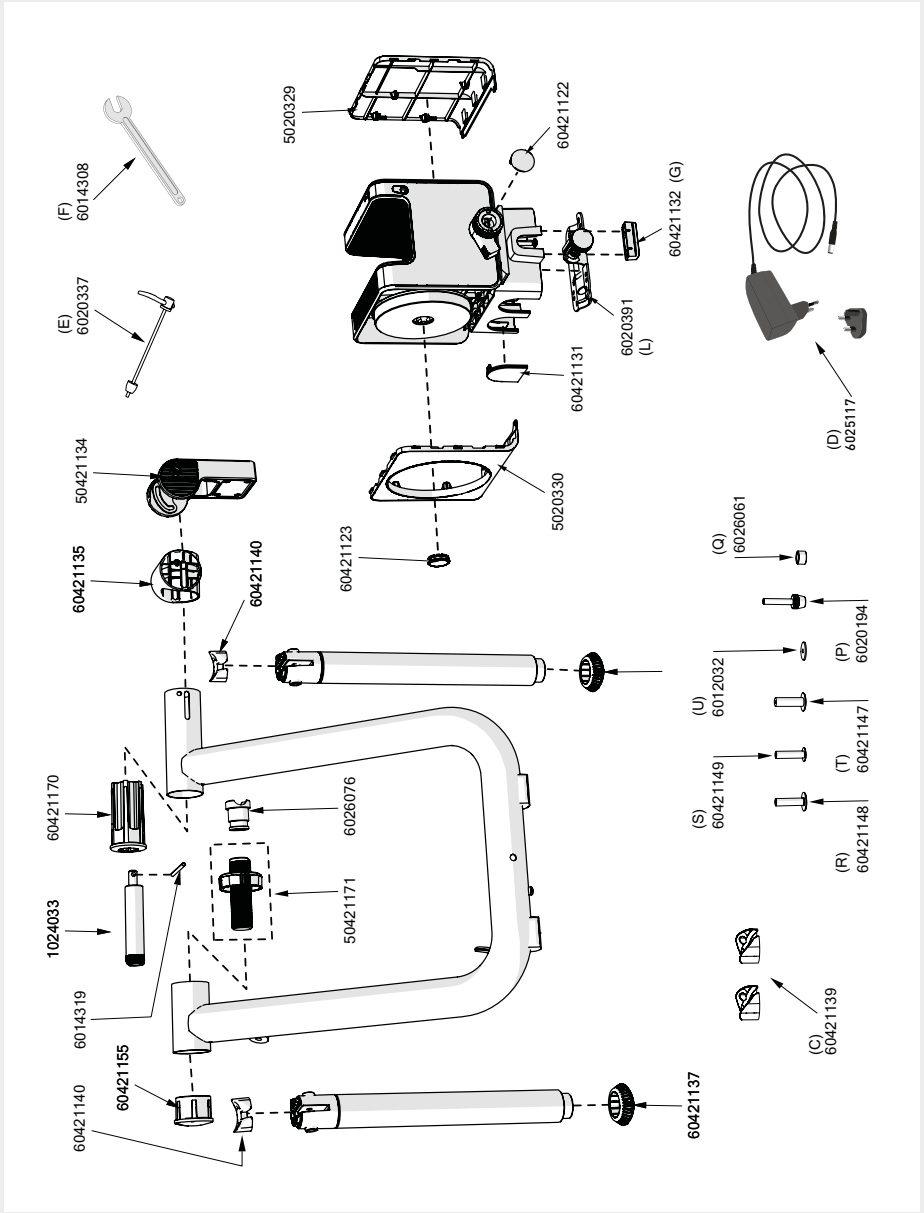

CHANGE YOUR RIDE

code 6054805

ELITE S.R.L.
VIA FORNACI, 4
35014 FONTANIVA
PADOVA - ITALY

ELITE-IT.COM